PIANTA FONDAZIONI scala (1:200)

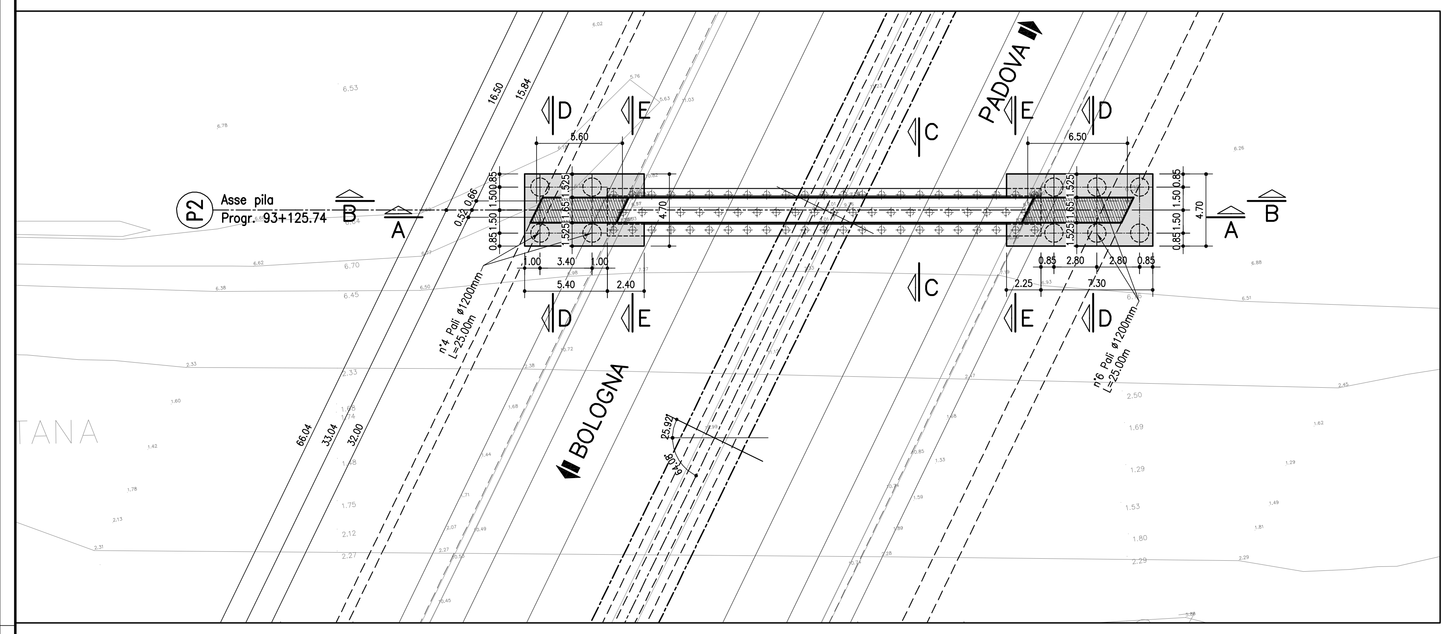

PIANTA IMPALCATO scala (1:200)

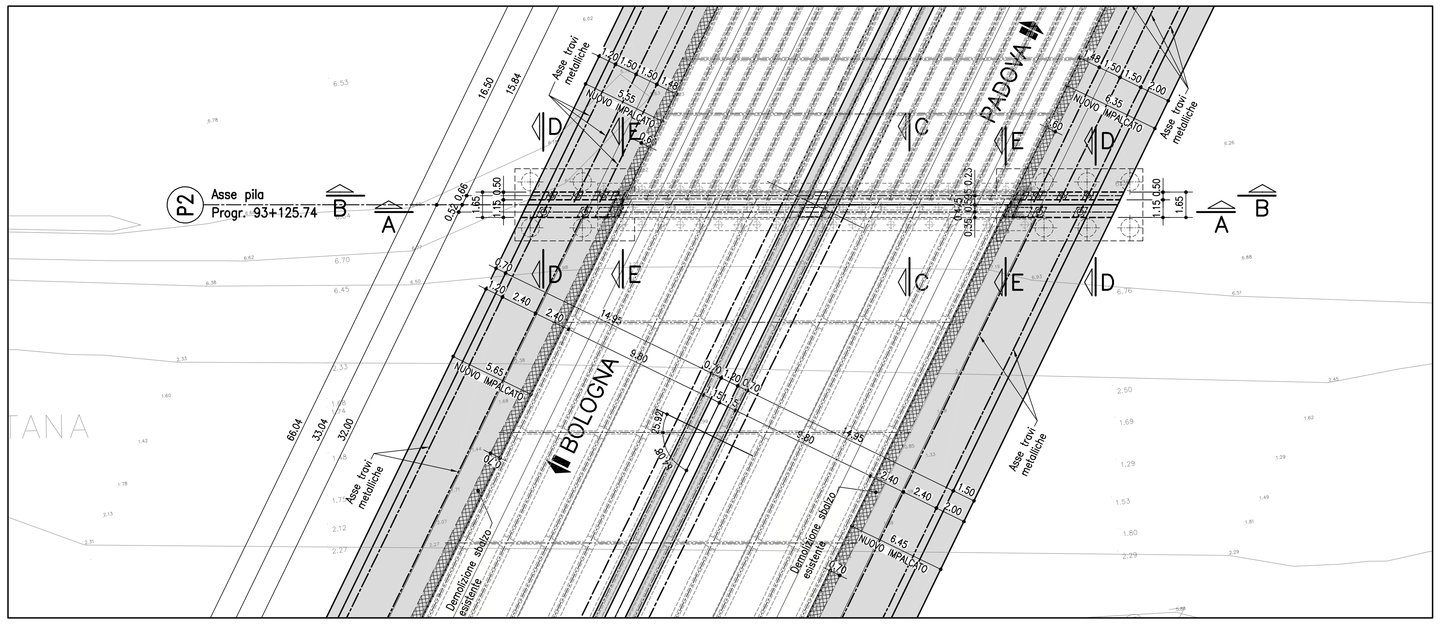

SEZIONE A-A scala (1:100)

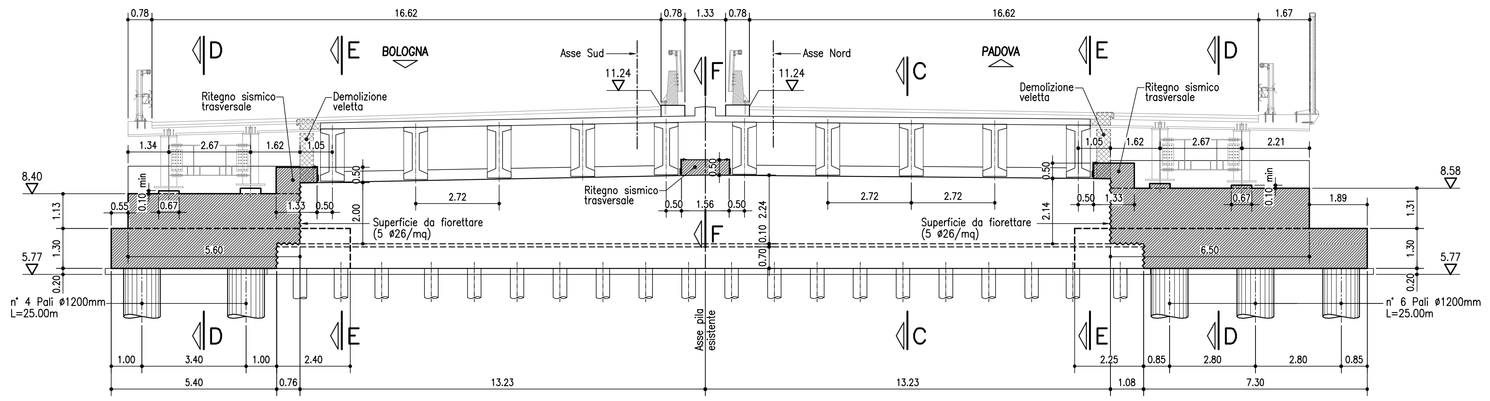

SEZIONE C-C scala (1:100)

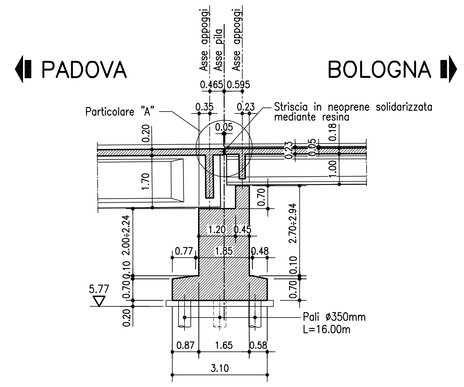

SEZIONE B-B scala (1:100)

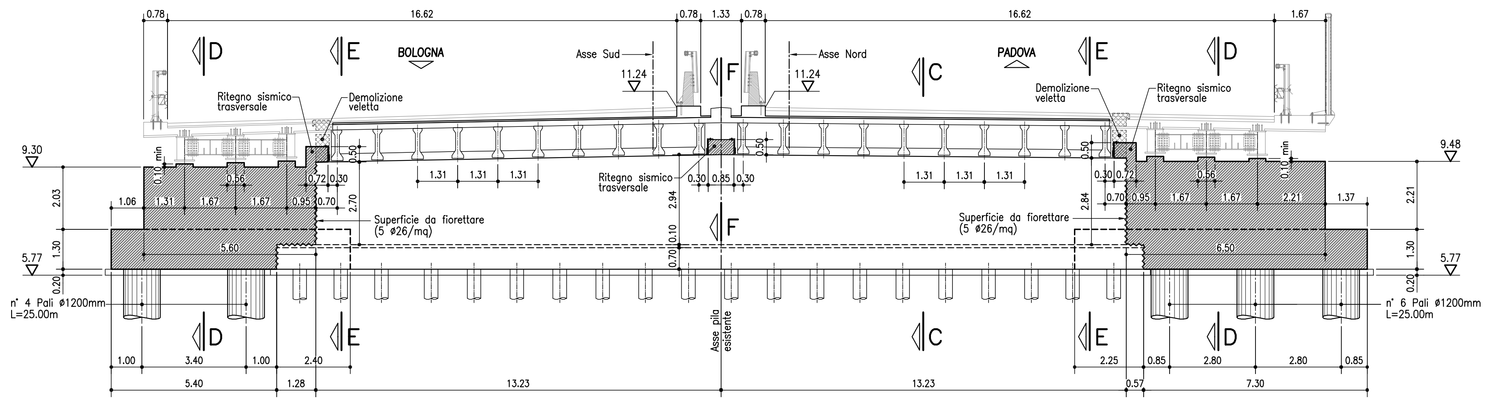

SEZIONE D-D scala (1:100)

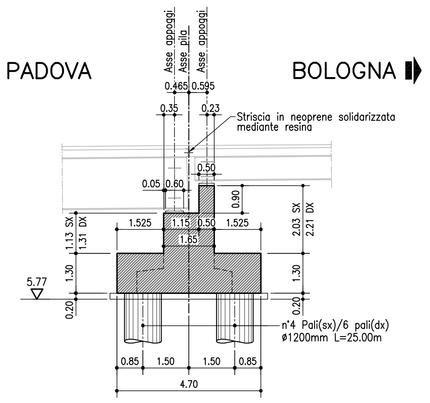

SEZIONE E-E scala (1:100)

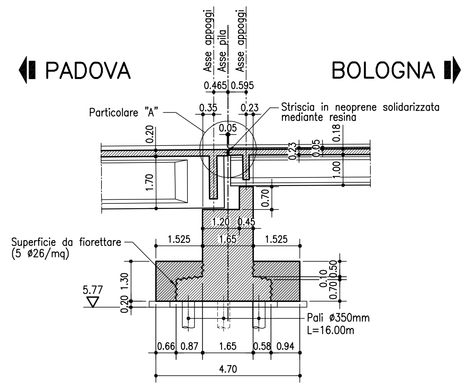

SEZIONE F-F scala (1:100)

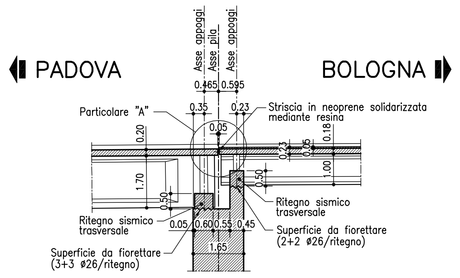

PARTICOLARE "A" scala (1:25)

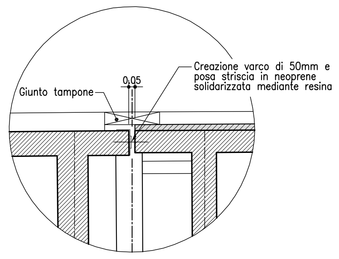

PIANTA BAGGIOLI scala (1:50)

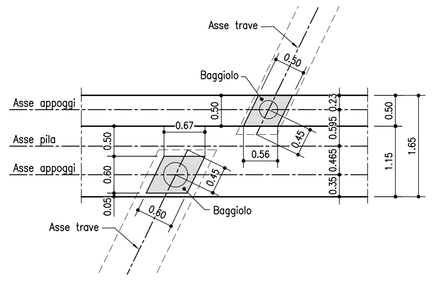

PARTICOLARE CHIODATURA DI CONTATTO STRUTTURA ESISTENTE-NUOVA STRUTTURA

scala (1:50)

SEZIONE VERTICALE

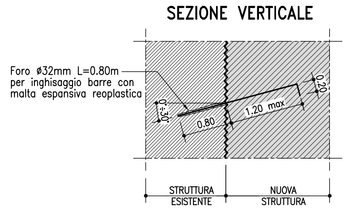

*OVE NON DIVERSAMENTE SPECIFICATO SI PREVEDE LA FIORETTATURA TIPOLOGICA (5#26)

LEGENDA RETINI

- STRUTTURA DI PROGETTO VISTA
- STRUTTURA DI PROGETTO SEZIONATA
- STRUTTURA ESISTENTE
- DEMOLIZIONI

GETTO DI SUTURA SOLETTA ESISTENTE-AMPLIAMENTO

LEGANTE A RAPIDO INDURIMENTO :
- Classe C20/25 MPa a 8 ore con temperatura 0°÷20°C
- Classe di esposizione XF4
- Altre specifiche saranno osservate su indicazioni imposte sulla scheda tecnica del produttore del legante

NOTA PER L'UTILIZZO DELLA TABELLA MATERIALI:

QUALORA SIA NECESSARIO IL SODDISFACIMENTO DEL CRITERIO DI UNIFORME RESISTENZA TRA LA PARTE STRUTTURALE ESISTENTE E QUELLA IN AMPLIAMENTO, E' CONSENTITO OPERARE IN DEROGA ALLA PRESENTE TABELLA MATERIALI.

TABELLA MATERIALI :

CALCESTRUZZO :
Secondo EN206 – CNR UNI 11104
PALI:
- Classe C25/30
- Classe di esposizione XC2

MACRO PER SOTTOFONDAZIONI:
- Classe C12/15
- Classe di esposizione X0

FONDAZIONI PILE, SPALLE E MURI:
- Classe C28/35
- Classe di esposizione XC2

ELEVAZIONI PILE:
- Classe C32/40
- Classe di esposizione XF2

PULVINO:
- Classe C32/40
- Classe di esposizione XF4

ELEVAZIONI MURI:
- Classe C28/35
- Classe di esposizione XF2

ELEVAZIONI SPALLE:
- Classe C32/40
- Classe di esposizione XF2

CORDOLI, BAGGIOLI E RITEGNI SISMICI:
- Classe C35/45
- Classe di esposizione XF4

SOLETTE IN C.A. E TRAVERSI (IN PROGETTO):
Calcestruzzo a ritiro compensato con espansivo a base di ossido di calcio con ritiro ≤ 100 micron/m a 28gg. (Valutazione con la prova secondo UNI 8148)
- Classe C35/45 MPa
- Classe di esposizione XF4

COPPELLE:
- Classe C35/45
- Classe di esposizione XF4

COPRIFERRO NOMINALE* per pali trivellati (ϕpalo>600mm)	Cnom.=75.0mm
COPRIFERRO NOMINALE* per solette	Cnom.=35.0mm
COPRIFERRO NOMINALE* per elevazioni	Cnom.=40.0mm
COPRIFERRO NOMINALE* per fondazioni	Cnom.=40.0mm

* EN 1992-1-1 par. 4.4.1 (2)P

ACCIAIO PER C.A.:
Secondo NTC 2008 (DM 14/01/2008)
Tipo B450C fyk ≥ 450MPa
ftk ≥ 540MPa

MICROPALI / ANCORAGGI PASSIVI:
CARPENTERIA METALLICA:
Acciaio in profili a sezione aperta laminati a caldo saldati:
- Tipo EN 10025-2 S355 J2+N (per spessori nominali t ≥ 40 mm)
- Tipo EN 10025-2 S355 K2+N (per spessori nominali t > 40 mm)

Acciaio in profili a sezione aperta laminati a caldo non saldati:
- Tipo EN 10025-2 S355 J0+N

Acciaio in profili a sezione cava:
- Tipo EN 10210-1 S355 J0H+N

MISCELA / MALTA CEMENTIZIA DI INIEZIONE:
Secondo NTA – soggetto ad approvazione della Direzione Lavori
Classe di resistenza minima C25/30
Classe di esposizione XC2
Eventuali additivi secondo NTA

PER QUANTO NON SPECIFICATO, IN PARTICOLARE RELATIVAMENTE ALLE CARATTERISTICHE DEI MATERIALI, ALLE SPECIFICHE PER L'ESECUZIONE DEI LAVORI ED AI CONTROLLI DA ESEGUIRE, SI DOVRA' FARE RIFERIMENTO ALLE NORME TECNICHE D'APPALTO.

autostrade per l'italia

AUTOSTRADA (A13) : BOLOGNA–PADOVA

AMPLIAMENTO ALLA TERZA CORSIA
TRATTO : MONSELICE – PADOVA SUD

PROGETTO DEFINITIVO

AU – CORPO AUTOSTRADALE

OPERE D'ARTE MAGGIORI
PONTI E VIADOTTI
AMPLIAMENTO PONTE SULLA FOSSA PALTANA
CARPENTERIA PILA P2

IL PROGETTISTA SPECIALISTICO	IL RESPONSABILE INTEGRAZIONE PRESTAZIONI SPECIALISTICHE	IL DIRETTORE TECNICO
Ing. Lucio Ferretti Torricelli Ord. Ingg. Brescia N.2188 RESPONSABILE STRUTTURE	Ing. Ilario Lavander Ord. Ingg. Milano N. 29830	Ing. Orlando Mazza Ord. Ingg. Pavia N. 1496 PROGETTAZIONE NUOVE OPERE AUTOSTRADALI

CODICE IDENTIFICATIVO																									Ordinatore:
RIFERIMENTO PROGETTO								RIFERIMENTO DIRETTORIO										RIFERIMENTO ELABORATO							—
Codice Commessa	Lotto, Sub-Prog, Cod. Appalto		Fase	Capitolo	Paragrafo	WBS												Tip.	Disciplina	Progressivo		Rev.			
1 1 1 3 0 5	0 0 0 2	P D	0 0	0 0 0 0	0 0 0 0	0 0												S T	R 0 4	0 4		0 0			SCALA: VARIE

spea INGINEERING / gruppo Atlantia	PROJECT MANAGER: Ing. Ilario Lavander Ord. Ingg. Milano N. 29830	SUPPORTO SPECIALISTICO:		REVISIONE n.	data
				0	SETTEMBRE 2016
				1	–
				2	–
				3	–
	REDATTO: Per. Ind. Massimo Mosco	VERIFICATO:	Ing. F. C. Berri – O.I. Mi n°A28443	4	–

VISTO DEL COMMITTENTE	VISTO DEL CONCEDENTE
autostrade per l'italia IL RESPONSABILE UNICO DEL PROCEDIMENTO Ing. Antonio Tosi	Ministero delle Infrastrutture e dei Trasporti DIPARTIMENTO PER LA RICERCA STRADALE, IL SISTEMA INFORMATIVO AUTOSTRADALE E LA VIGILANZA SULLE CONCESSIONARIE AUTOSTRADALI

IL PRESENTE DOCUMENTO NON POTRA' ESSERE COPIATO, RIPRODOTTO O ALTRIMENTI PUBBLICATO, IN TUTTO O IN PARTE, SENZA IL CONSENSO SCRITTO DELLA SOC. AUTOSTRADE PER L'ITALIA S.P.A. OGNI UTILIZZO NON AUTORIZZATO SARA' PERSEGUITO A NORMA DI LEGGE.
THIS DOCUMENT MAY NOT BE COPIED, REPRODUCED OR PUBLISHED, EITHER IN PART OR IN ITS ENTIRETY, WITHOUT THE WRITTEN PERMISSION OF SOC. AUTOSTRADE PER L'ITALIA S.P.A.. UNAUTHORIZED USE WILL BE PROSECUTED BY LAW.