VISTA FRONTALE SPALLA scala (1:50)

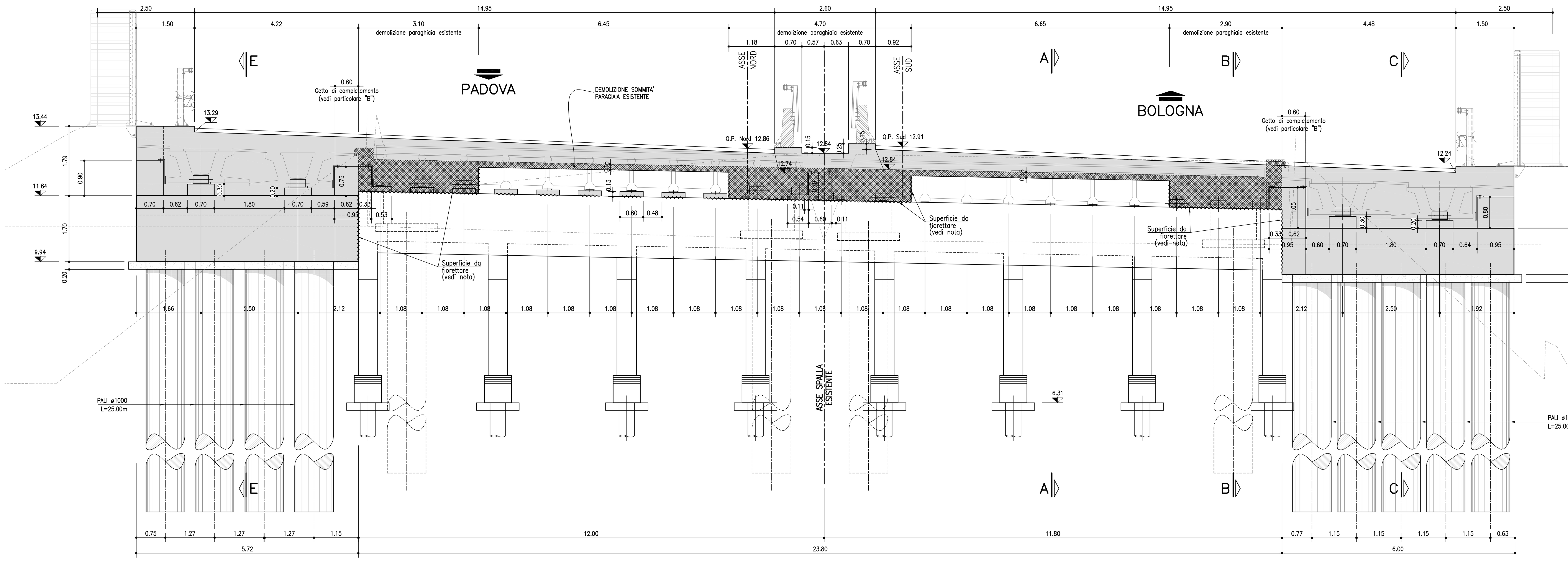

PIANTA SPALLA scala (1:50)

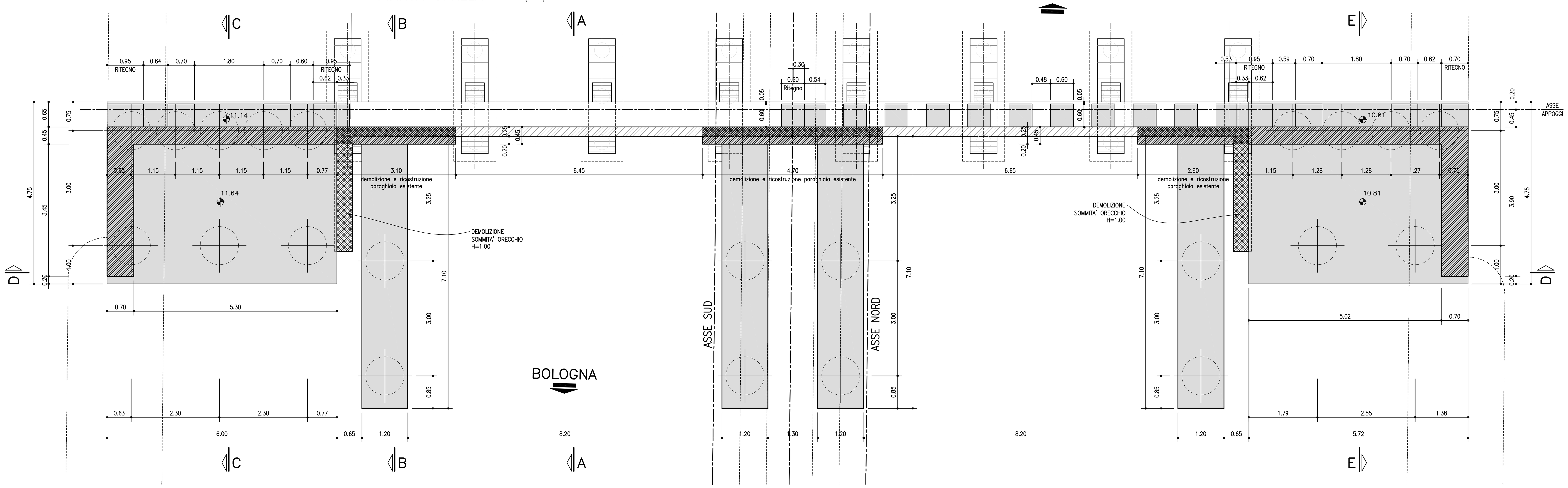

SEZIONE D-D scala (1:50)

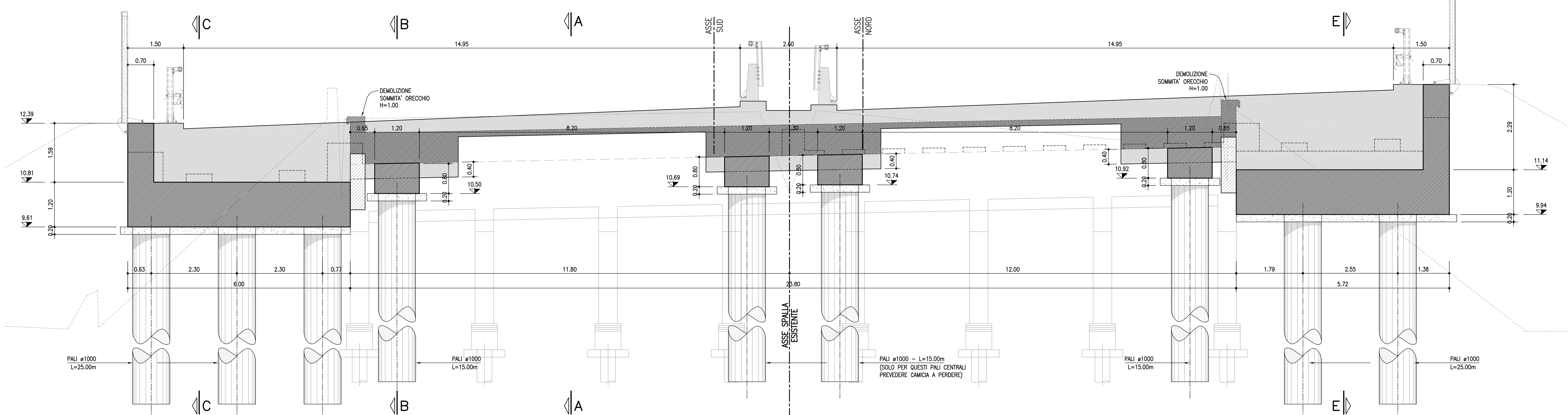

SEZIONE E-E scala (1:50)

PADOVA

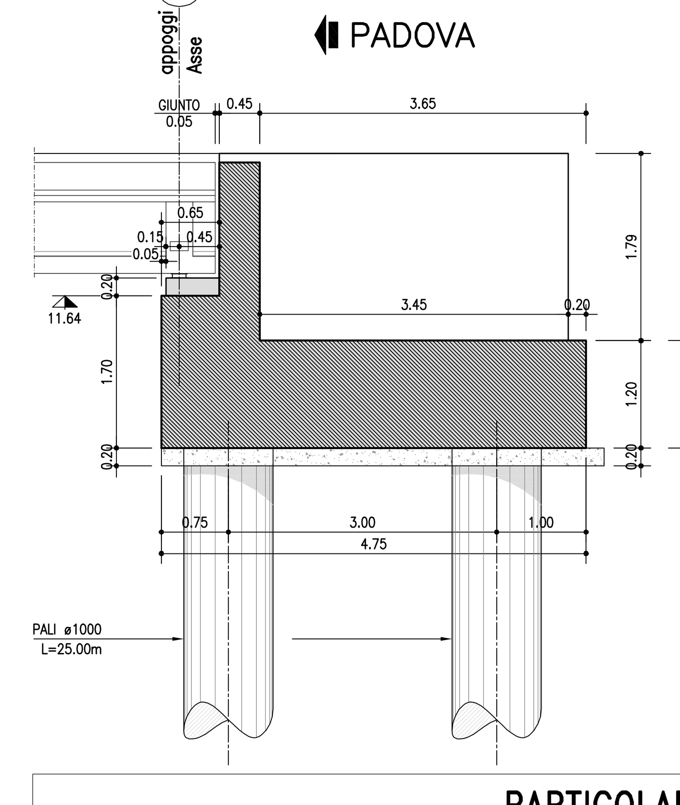

SEZIONE C-C scala (1:50)

BOLOGNA

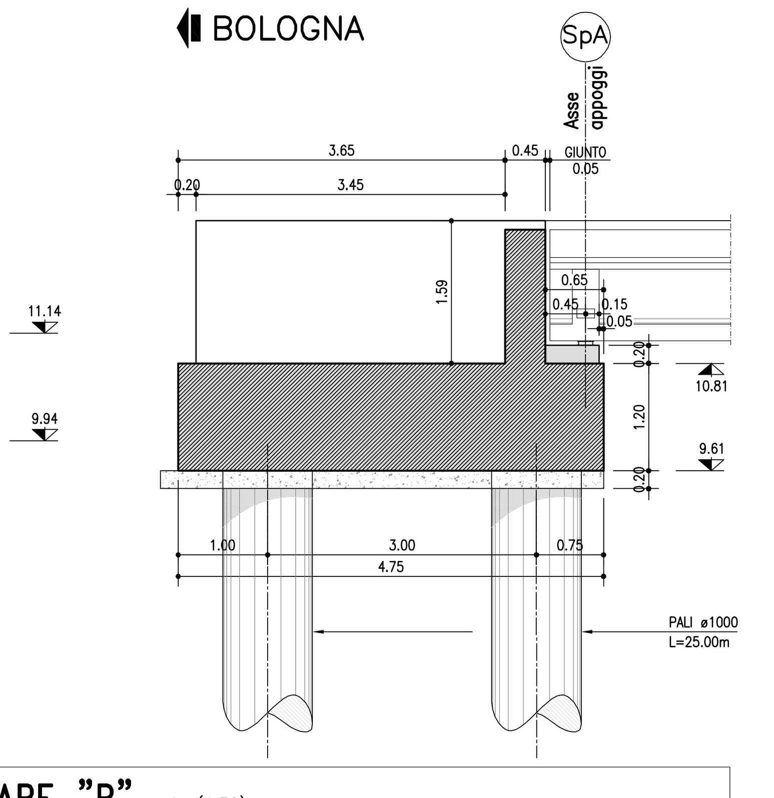

PARTICOLARE "B" scala (1:50)

PIANTA FONDAZIONE — PIANTA PARAGHIAIA

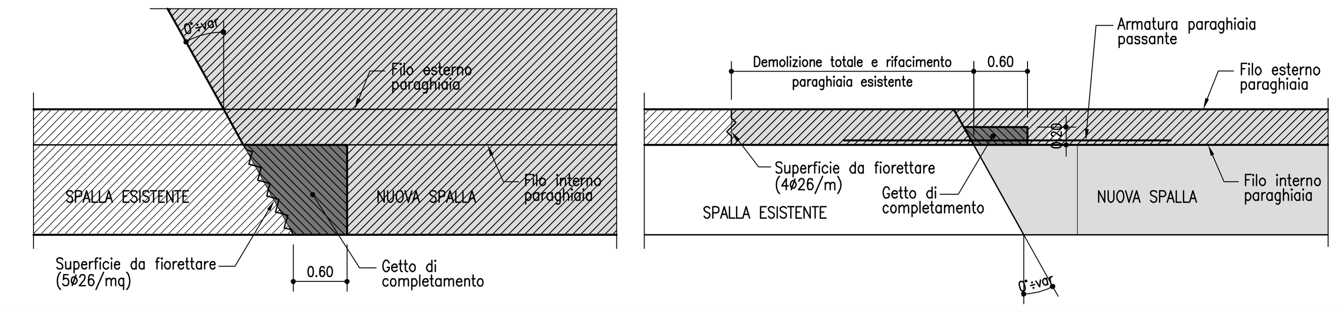

SEZIONE A-A scala (1:50)

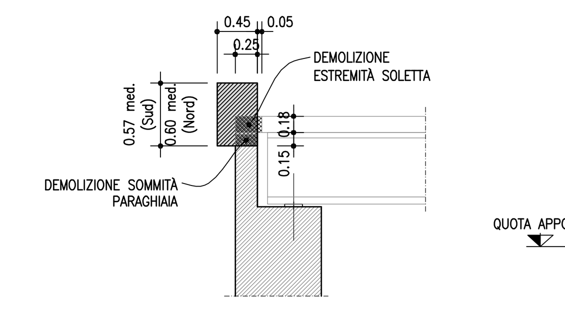

SEZIONE B-B scala (1:50)

BOLOGNA

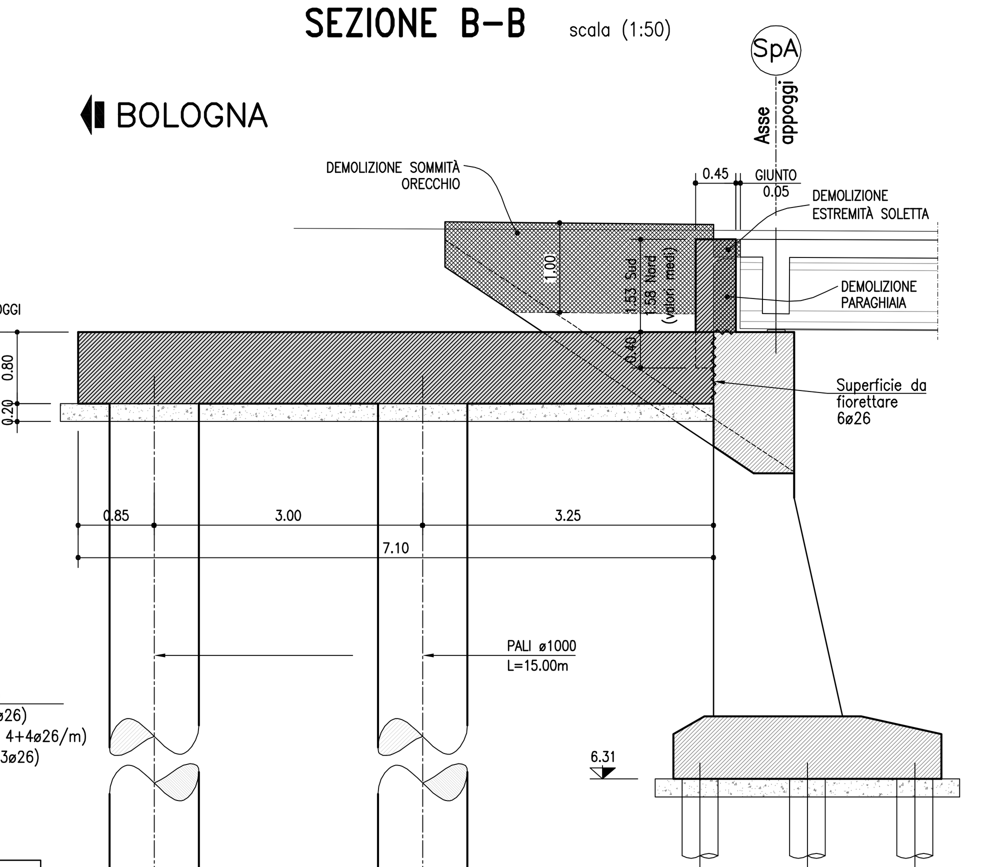

PARTICOLARE CHIODATURA

COLLEGAMENTO STRUTTURA ESISTENTE/NUOVA

SEZIONE VERTICALE scala (1:50)

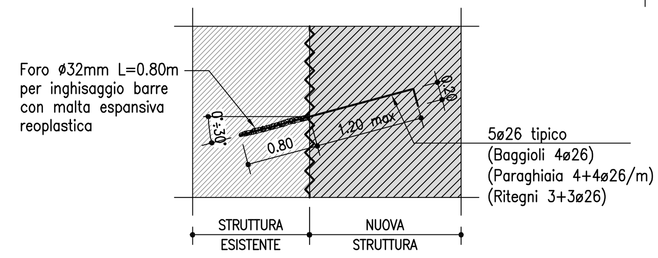

LEGENDA RETINI

- STRUTTURA DI PROGETTO IN VISTA
- STRUTTURA DI PROGETTO SEZIONATA
- STRUTTURA ESISTENTE
- DEMOLIZIONI

NOTA PER L'UTILIZZO DELLA TABELLA MATERIALI:
QUALORA SIA NECESSARIO IL SODDISFACIMENTO DEL CRITERIO DI UNIFORME RESISTENZA TRA LA PARTE STRUTTURALE ESISTENTE E QUELLA IN AMPLIAMENTO, E' CONSENTITO OPERARE IN DEROGA ALLA PRESENTE TABELLA MATERIALI.

GETTO SUTURA SOLETTA ESISTENTE-AMPLIAM.
LEGANTE A RAPIDO INDURIMENTO :
- Classe C20/25 MPa a 8 ore con temperatura 0°÷20°C
- Classe di esposizione XF4
- Altre specifiche saranno osservate su indicazioni imposte sulla scheda tecnica del produttore del legante

TABELLA MATERIALI :

CALCESTRUZZO :
Secondo EN206 – CNR UNI 11104
PALI:
- Classe C25/30
- Classe di esposizione XC2
MAGRO PER SOTTOFONDAZIONI:
- Classe C12/15
- Classe di esposizione X0
FONDAZIONI PILE, SPALLE E MURI:
- Classe C28/35
- Classe di esposizione XC2
ELEVAZIONI PILE:
- Classe C32/40
- Classe di esposizione XF2
PULVINO:
- Classe C32/40
- Classe di esposizione XF4
ELEVAZIONI MURI:
- Classe C28/35
- Classe di esposizione XF2
ELEVAZIONI SPALLE:
- Classe C32/40
- Classe di esposizione XF2
CORDOLI, BAGGIOLI E RITEGNI SISMICI:
- Classe C35/45
- Classe di esposizione XF4
SOLETTE IN C.A. E TRAVERSI (IN PROGETTO):
Calcestruzzo a ritiro compensato con espansivo a base di ossido di calcio con ritiro ≤ 100 micron/m a 28gg. (Valutazione con la prova secondo UNI 8148)
- Classe C35/45 MPa
- Classe di esposizione XF4
COPPELLE:
- Classe C35/45
- Classe di esposizione XF4

COPRIFERRO NOMINALE* per pali trivellati (ϕpalo>600mm) Cnom.=75.0mm
COPRIFERRO NOMINALE* per solette Cnom.=35.0mm
COPRIFERRO NOMINALE* per elevazioni Cnom.=40.0mm
COPRIFERRO NOMINALE* per fondazioni Cnom.=40.0mm
* EN 1992-1-1 par. 4.4.1 (2)P

ACCIAIO PER C.A.:
Secondo NTC 2008 (DM 14/01/2008)
Tipo B450C fyk ≥ 450MPa
ftk ≥ 540MPa

MICROPALI / ANCORAGGI PASSIVI:
CARPENTERIA METALLICA:
Acciaio in profili a sezione aperta laminati a caldo saldati:
- Tipo EN 10025-2 S355 J2+N (per spessori nominali t ≥ 40 mm)
- Tipo EN 10025-2 S355 K2+N (per spessori nominali t > 40 mm)

Acciaio in profili a sezione aperta laminati a caldo non saldati:
- Tipo EN 10025-2 S355 J0+N

Acciaio in profili a sezione cava:
- Tipo EN 10210-1 S355 J0H+N

MISCELA / MALTA CEMENTIZIA DI INIEZIONE:
Secondo NTA – soggetta ad approvazione della Direzione Lavori
Classe di resistenza minima C25/30
Classe di esposizione XC2
Eventuali additivi secondo NTA

PER QUANTO NON SPECIFICATO, IN PARTICOLARE RELATIVAMENTE ALLE CARATTERISTICHE DEI MATERIALI, ALLE SPECIFICHE PER L'ESECUZIONE DEI LAVORI ED AI CONTROLLI DA ESEGUIRE, SI DOVRA' FARE RIFERIMENTO ALLE NORME TECNICHE D'APPALTO.

autostrade // per l'italia

AUTOSTRADA (A13) : BOLOGNA–PADOVA

AMPLIAMENTO ALLA TERZA CORSIA
TRATTO : MONSELICE – PADOVA SUD

PROGETTO DEFINITIVO

AU – CORPO AUTOSTRADALE

OPERE D'ARTE MAGGIORI
PONTI E VIADOTTI
AMPLIAMENTO PONTE SUL CANALE BIANCOLINO
CARPENTERIA SPALLA SpA

IL PROGETTISTA SPECIALISTICO: Ing. Lucio Ferretti Torricelli, Ord. Ingg. Brescia N.2188 — RESPONSABILE STRUTTURE
IL RESPONSABILE INTEGRAZIONE PRESTAZIONI SPECIALISTICHE: Ing. Ilaria Lavander, Ord. Ingg. Milano N. 29830
IL DIRETTORE TECNICO: Ing. Orlando Mazza, Ord. Ingg. Pavia N. 1496 — PROGETTAZIONE NUOVE OPERE AUTOSTRADALI

CODICE IDENTIFICATIVO: 111305 0002 PD 00 000 0000 0000 000 STR 0602 00 — Ordinatore: — — SCALA: 1:50

PROJECT MANAGER:	Ing. Ilaria Lavander, Ord. Ingg. Milano N. 29830
SUPPORTO SPECIALISTICO:	
REDATTO:	Per. Ind. Marco Paco
VERIFICATO:	Ing. F. C. Berri – O.I. Mi n°A28443

REVISIONE n.	data
0	SETTEMBRE 2016
1	–
2	–
3	–
4	–

spea ENGINEERING gruppo Atlantia

VISTO DEL COMMITTENTE: autostrade // per l'italia — IL RESPONSABILE UNICO DEL PROCEDIMENTO Ing. Antonio Tosi

VISTO DEL CONCEDENTE: Ministero delle Infrastrutture e dei Trasporti

IL PRESENTE DOCUMENTO NON POTRA' ESSERE COPIATO, RIPRODOTTO O ALTRIMENTI PUBBLICATO, IN TUTTO O IN PARTE, SENZA IL CONSENSO SCRITTO DELLA SOC. AUTOSTRADE PER L'ITALIA S.P.A. OGNI UTILIZZO NON AUTORIZZATO SARA' PERSEGUITO A NORMA DI LEGGE.
THIS DOCUMENT MAY NOT BE COPIED, REPRODUCED OR PUBLISHED, EITHER IN PART OR IN ITS ENTIRETY, WITHOUT THE WRITTEN PERMISSION OF SOC. AUTOSTRADE PER L'ITALIA S.P.A. UNAUTHORIZED USE WILL BE PROSECUTED BY LAW.