PIANTA IMPALCATO E SCHEMA RITEGNI scala (1:100)

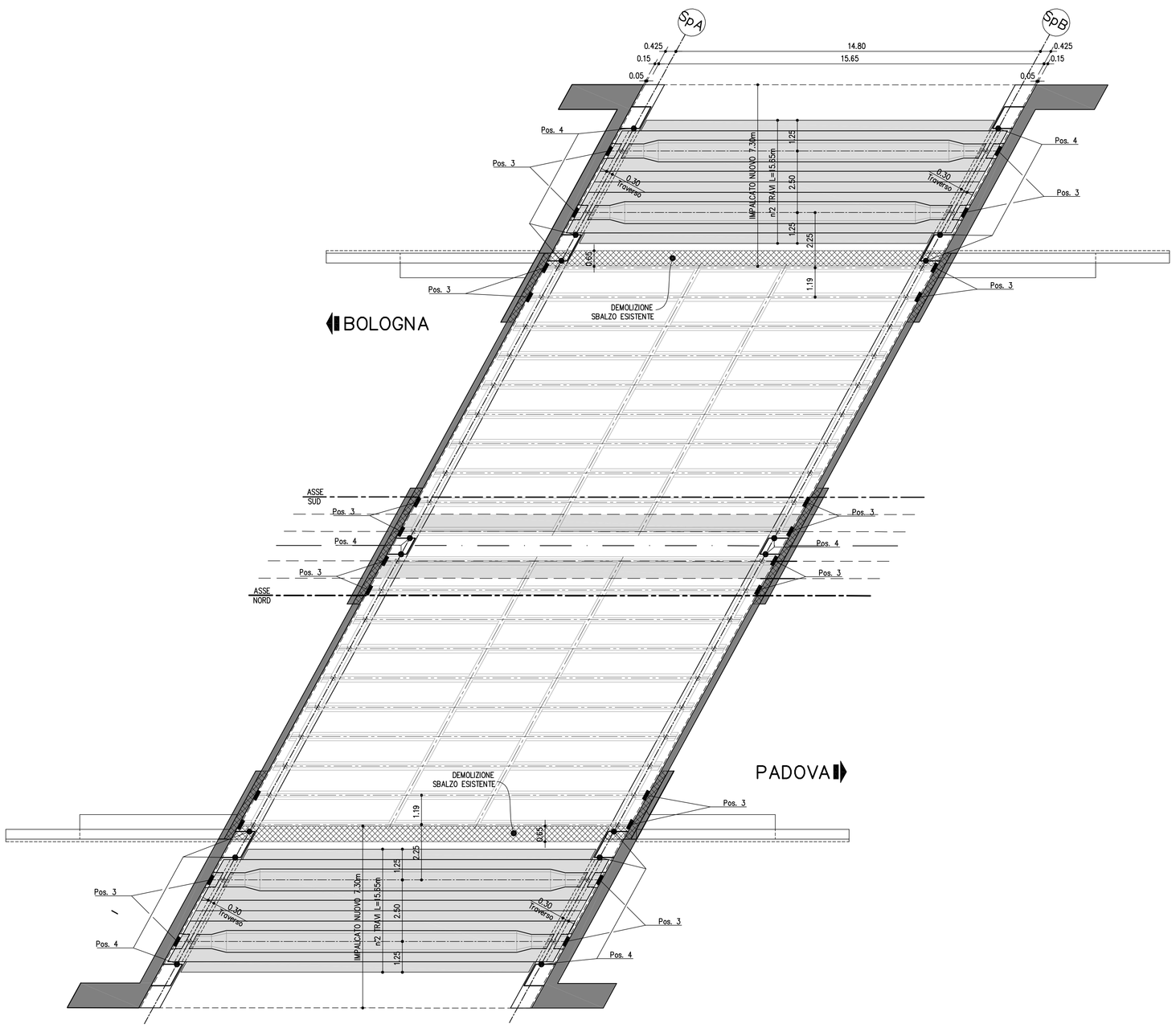

SCHEMA APPOGGI

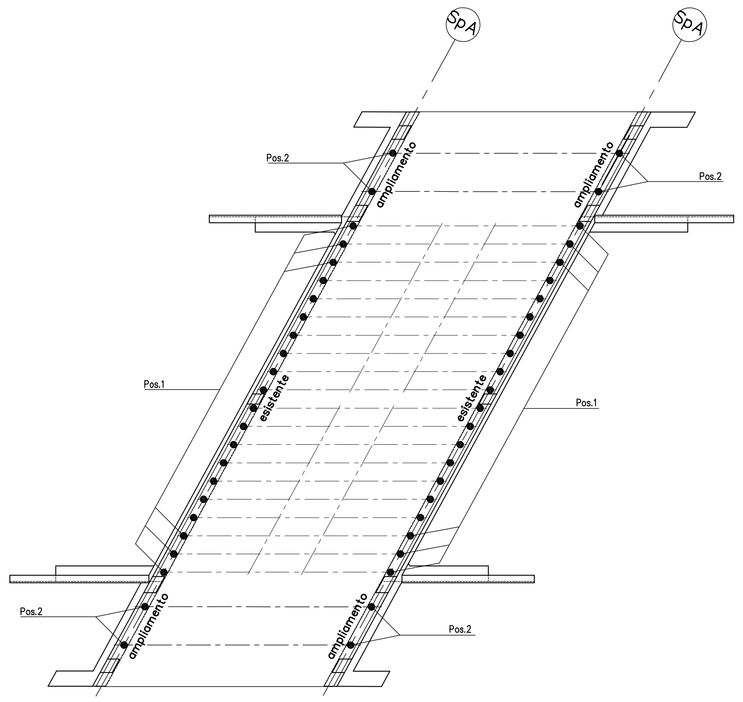

TRAVE H=90 scala (1:20)

(SEZIONE FILANTE)

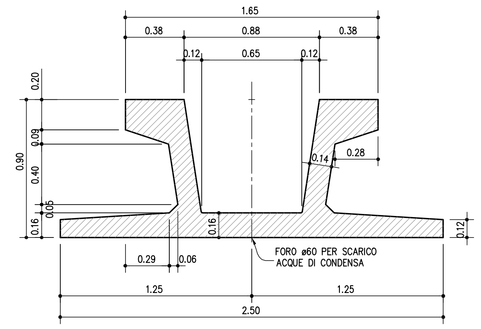

TABELLA MATERIALI :

CALCESTRUZZO :
Secondo EN206 – CNR UNI 11104

CORDOLI, BAGGIOLI E RITEGNI SISMICI:
- Classe C35/45
- Classe di esposizione XF4

SOLETTE IN C.A. E TRAVERSI (IN PROGETTO):
Calcestruzzo a ritiro compensato con espansivo a base di ossido di calcio con ritiro ≤ 100 micron/m a 28gg.
(Valutazione con la prova secondo UNI 8148)
- Classe C35/45 MPa
- Classe di esposizione XF4

COPPELLE:
- Classe C35/45
- Classe di esposizione XF4

COPRIFERRO NOMINALE* per pali trivellati (ϕpalo>600mm)	Cnom.=75.0mm
COPRIFERRO NOMINALE* per solette	Cnom.=35.0mm
COPRIFERRO NOMINALE* per elevazioni	Cnom.=40.0mm
COPRIFERRO NOMINALE* per fondazioni	Cnom.=40.0mm

* EN 1992-1-1 par. 4.4.1 (2)P

ACCIAIO PER C.A.:
Secondo NTC 2008 (DM 14/01/2008)
Tipo B450C fyk ≥ 450MPa
ftk ≥ 540MPa

PER QUANTO NON SPECIFICATO, IN PARTICOLARE RELATIVAMENTE ALLE CARATTERISTICHE DEI MATERIALI, ALLE SPECIFICHE PER L'ESECUZIONE DEI LAVORI ED AI CONTROLLI DA ESEGUIRE, SI DOVRA' FARE RIFERIMENTO ALLE NORME TECNICHE D'APPALTO.

TRAVE H=90 scala (1:20)

(SEZIONE IN TESTATA)

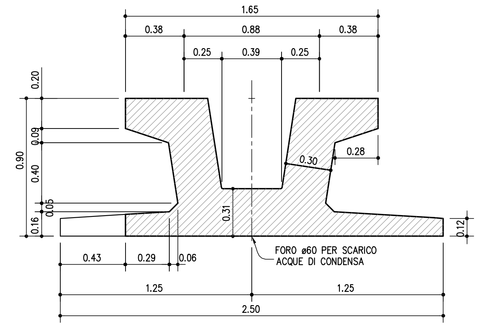

TRAVI IN C.A.P.:

CALCESTRUZZO:
TRAVI IN C.A.P.:
- Classe C45/55 MPa
- Rapporto a/c ≤ 0.45
- Diam. massimo aggregati 20 mm
- Slump S4-S5
- Classe di esposizione XC4

ACCIAIO PER ARMATURE ORDINARIE:
- Acciaio in barre nervate tipo B450C
  fyk ≥ 450 MPa
  ftk ≥ 540 MPa

ACCIAIO PER ARMATURE DI PRECOMPRESSIONE:
Trefoli
- Acciaio armonico fptk ≥1860 MPa
  fp(1)k ≥1670 MPa

Tiro iniziale trefolo 1440 MPa

COPRIFERRO per travi 30.0 mm (* Copriferro netto)

PORTATE DI APPOGGI E RITEGNI IN ELASTOMERO ARMATO:

	Pos.1	Pos.2	Pos.3*	Pos.4*
S.L.E. (kN)	550	1300		
S.L.U. (kN)	700	1750		
Sisma (kN)			150	200
Dimensioni (mm)	ø250–H30	ø300–H52	100*150*21	100*150*21
Quantità	40	8	24	16

Dimensioni appoggi e ritegni da ritenersi indicativi.
*Nota: tra il cuscinetto in neoprene ed il riscontro (trave, paraghiaia e soletta) si deve lasciare uno spazio libero (gap) pari a 10mm.

NOTA:
Appoggi in elastomero armato.

NOTA GENERALE:
Prevedere cunei metallici di compensazione delle pendenze longitudinali e/o trasversali.

TRAVE H=90 scala (1:20)

(SEZIONE IN TESTATA)

TABELLA MATERIALI PER GETTI SPECIALI:

LEGANTE A RAPIDO INDURIMENTO:
- Classe di resistenza (RcK) 20÷25 MPa a otto ore con temperatura 0°÷20°C
- Classe di esposizione XF4
- Altre specifiche saranno osservate su indicazioni imposte sulla scheda tecnica del produttore del legante.

MALTA REODINAMICA M1:
Malta M1 Reodinamica a consistenza fluida provvista di fibre sintetiche in polacrilonitrile.
Rapporto A/C = 0.40(x pendenze <=5%)
Per specifiche vedi Relazione.

PIANTA TRAVE H=90 scala (1:50)

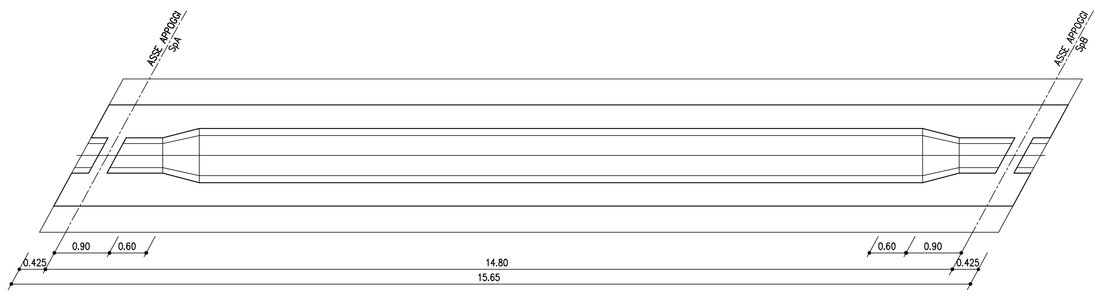

VISTA LATERALE TRAVE H=90 scala (1:50)

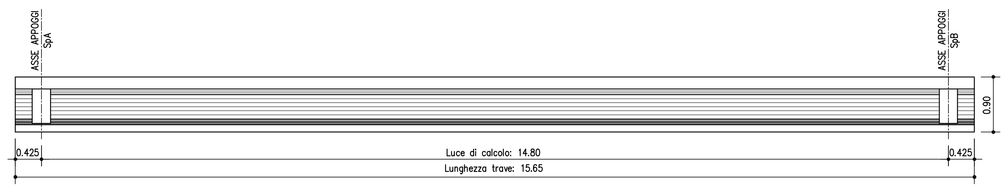

SEZIONE TRAVE H=90 scala (1:50)

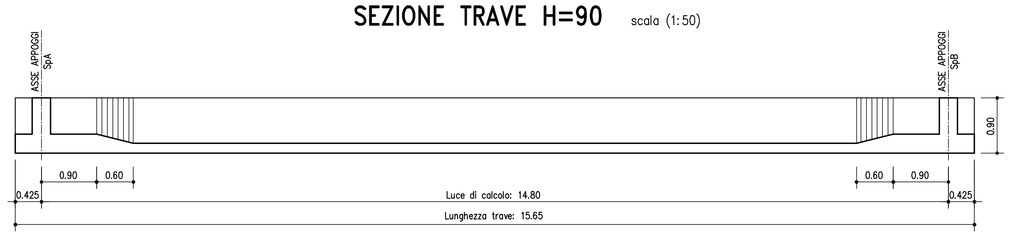

PARTICOLARE GANCI scala (1:5)

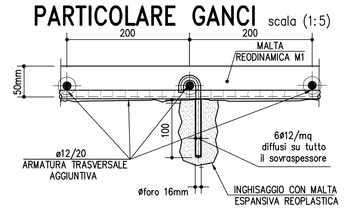

PARTICOLARE COLLEGAMENTO SOLETTE scala (1:20)

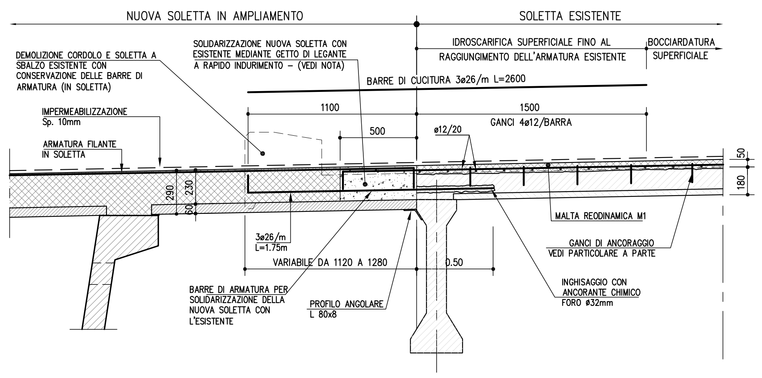

* NOTA BENE

LA MALTA O IL BETONCINO SARANNO PREMISCELATI ED ESPANSI ALL'ARIA. LA MALTA SARA' COLATA, DOPO SATURAZIONE E PULIZIA DELLA SUPERFICIE DI CALCESTRUZZO, SECONDO LE MODALITÀ FORNITE DAL PRODUTTORE, IN ASSENZA DI PIOGGIA E A TEMPERATURA AMBIENTE ADEGUATA.
ULTERIORI SPECIFICHE IN ELABORATO A PARTE.
LA SOLIDARIZZAZIONE DEGLI IMPALCATI DOVRÀ ESSERE EFFETTUATA IN ASSENZA DI TRAFFICO, FINO AL RAGGIUNGIMENTO DI UNA RESISTENZA MINIMA DELLA MALTA DI 20 MPa

GIUNTO DI DILATAZIONE A TAMPONE scala (1:10)

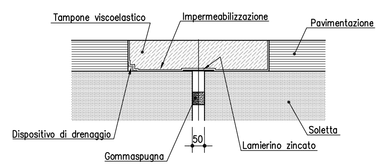

NUOVO CORDOLO scala (1:20)

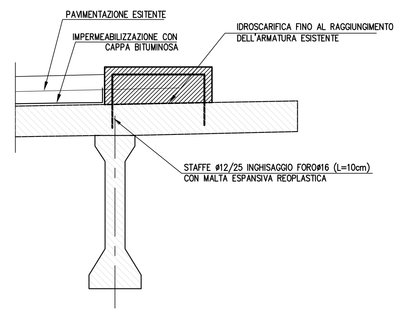

autostrade per l'italia

AUTOSTRADA (A13) : BOLOGNA–PADOVA

AMPLIAMENTO ALLA TERZA CORSIA
TRATTO : MONSELICE – PADOVA SUD

PROGETTO DEFINITIVO

AU – CORPO AUTOSTRADALE

OPERE D'ARTE MAGGIORI
SOTTOVIA
PROLUNGAMENTO SOTTOVIA VIA RIVELLA
CARPENTERIA IMPALCATO

IL PROGETTISTA SPECIALISTICO	IL RESPONSABILE INTEGRAZIONE PRESTAZIONI SPECIALISTICHE	IL DIRETTORE TECNICO
Ing. Lucio Ferretti Torricelli Ord. Ingg. Brescia N.2188 RESPONSABILE STRUTTURE	Ing. Ilario Lavander Ord. Ingg. Milano N. 29830	Ing. Orlando Mazza Ord. Ingg. Pavia N. 1496 PROGETTAZIONE NUOVE OPERE AUTOSTRADALI

CODICE IDENTIFICATIVO

RIFERIMENTO PROGETTO			RIFERIMENTO DIRETTORIO					RIFERIMENTO ELABORATO				Ordinatore:
Codice Commessa	Lotto, Sub-Prog, Cod. Appalto	Fase	Capitolo	Paragrafo	WBS	PARTE D'OPERA		Tip.	Disciplina	Progressivo	Rev.	—
1 1 1 3 0 5	0 0 0 2	P D	0 0	0 0	0 0 0 0 0	0 0 0 0 0 0		O S	T R	0 9 0 6 0 0		SCALA: VARIE

				REVISIONE	
spea ENGINEERING per Atlantia	PROJECT MANAGER: Ing. Ilario Lavander Ord. Ingg. Milano N. 29830	SUPPORTO SPECIALISTICO:		n.	data
				0	SETTEMBRE 2016
				1	–
				2	–
	REDATTO: Geom. Simone Prandini	VERIFICATO: Ing. A. Indovina – O.I. MI n°A28383		3	–
				4	–

VISTO DEL COMMITTENTE	VISTO DEL CONCEDENTE
autostrade per l'italia IL RESPONSABILE UNICO DEL PROCEDIMENTO Ing. Antonio Tosi	Ministero delle Infrastrutture e dei Trasporti DIPARTIMENTO PER LA RICERCA STRADALE, L'INTERMODALITÀ E LE INFRASTRUTTURE DI SICUREZZA STRUTTURA DI VIGILANZA SULLE CONCESSIONARIE AUTOSTRADALI

IL PRESENTE DOCUMENTO NON POTRA' ESSERE COPIATO, RIPRODOTTO O ALTRIMENTI PUBBLICATO, IN TUTTO O IN PARTE, SENZA IL CONSENSO SCRITTO DELLA SOC. AUTOSTRADE PER L'ITALIA S.P.A.. OGNI UTILIZZO NON AUTORIZZATO SARA' PERSEGUITO A NORMA DI LEGGE.
THIS DOCUMENT MAY NOT BE COPIED, REPRODUCED OR PUBLISHED, EITHER IN PART OR IN ITS ENTIRETY, WITHOUT THE WRITTEN PERMISSION OF SOC. AUTOSTRADE PER L'ITALIA S.P.A.. UNAUTHORIZED USE WILL BE PROSECUTED BY LAW.