STRALCIO PLANIMETRICO SCAVI
SCALA 1:200

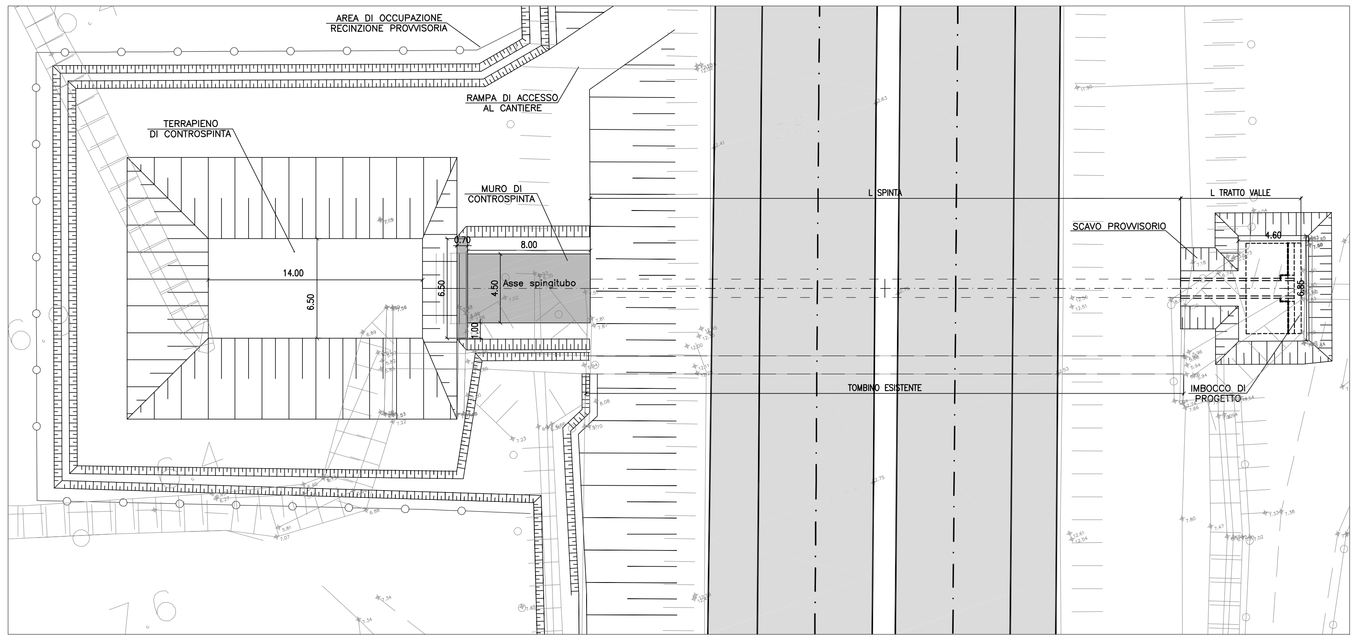

STRALCIO PLANIMETRICO FINE LAVORI
SCALA 1:200

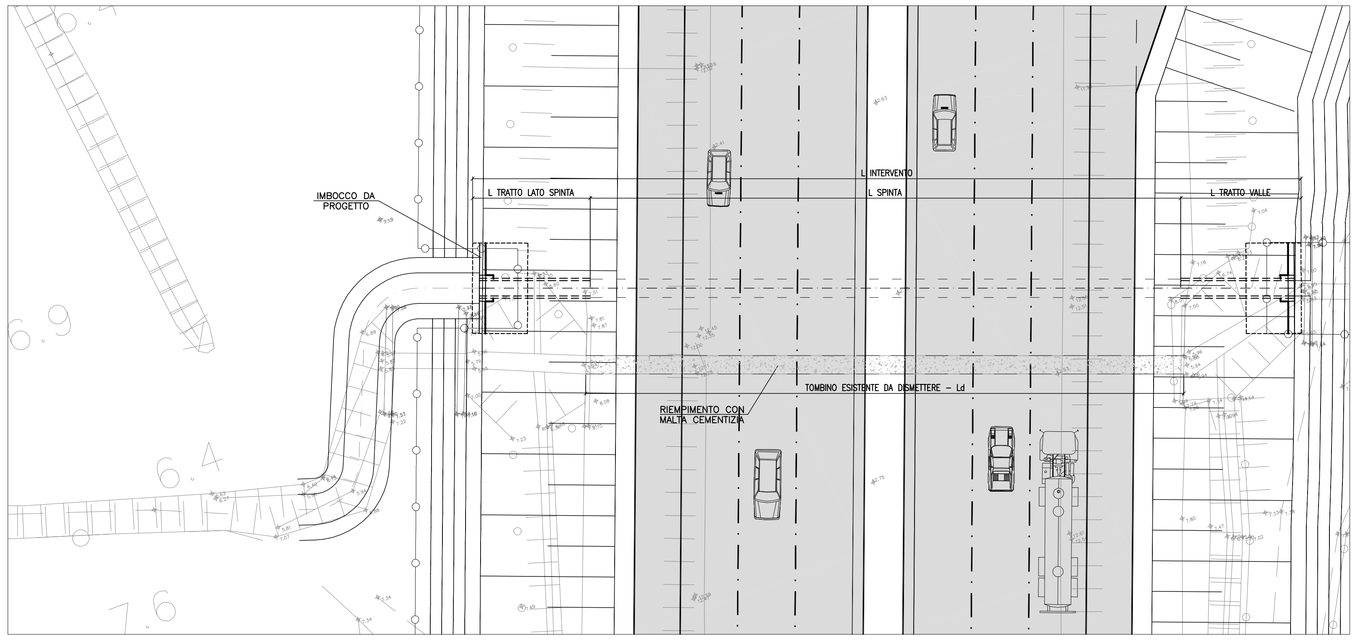

PARTICOLARE GIUNTO
scala 1:5

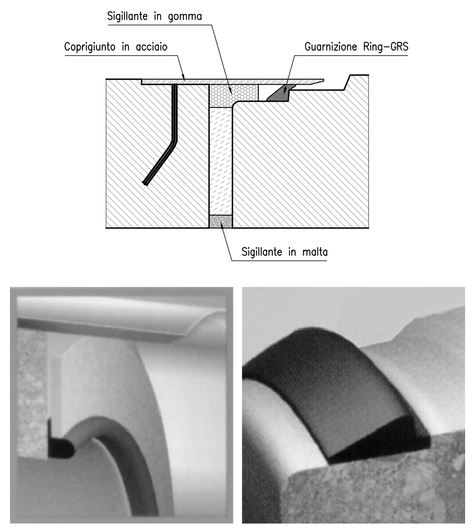

SEZIONE TRASVERSALE OPERE PROVVISIONALI
SCALA 1:200

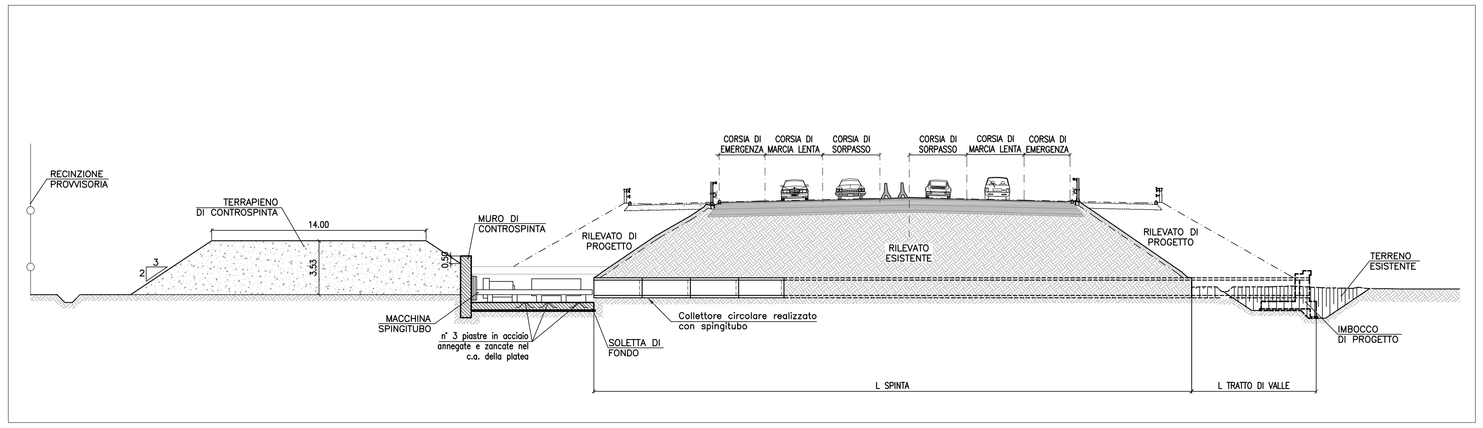

SEZIONE TRASVERSALE FINE LAVORI
SCALA 1:200

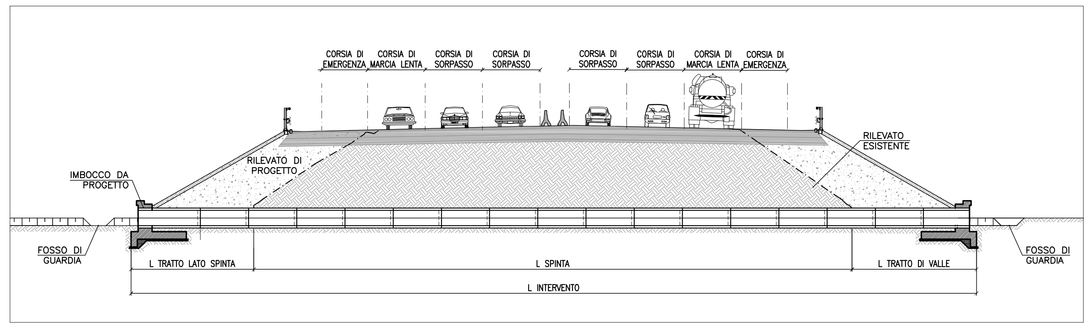

TABELLA MATERIALI :

PER QUANTO NON SPECIFICATO NEL SEGUITO, IN PARTICOLARE RELATIVAMENTE ALLE CARATTERISTICHE DEI MATERIALI, ALLE SPECIFICHE PER L'ESECUZIONE DEI LAVORI ED AI CONTROLLI DA ESEGUIRE, SI DOVRA' FARE RIFERIMENTO ALLE NORME TECNICHE D'APPALTO.

CALCESTRUZZO:
- MAGRO DI FONDAZIONE (non strutturale):
  - Classe C12/15 MPa
  - Classe di esposizione X0
- FONDAZIONI:
  - Classe C28/35 MPa
  - Classe di esposizione XC2
- PIEDRITTI:
  - Classe C32/40 MPa
  - Classe di esposizione XC2
- SOLETTONE SUPERIORE:
  - Classe C32/40 MPa
  - Classe di esposizione XC2-XF4**
- STRUTTURE PREFABBRICATE:
  - Classe C35/45 MPa
  - Classe di esposizione XC2
- ELEVAZIONE MURI:
  - Classe C32/40 MPa
  - Classe di esposizione XF2

ACCIAIO PER ARMATURE ORDINARIE:
- Acciaio in barre nervate tipo B450C
  fyk $\geq$ 450 MPa
  ftk $\geq$ 540 MPa

COPRIFERRO* per fondazioni 40.0 mm
COPRIFERRO* per elevazioni 35.0 mm
COPRIFERRO* per solettone sup. 35.0 mm

* Copriferro netto
** XC2 per altezze di ricoprimento >= 1.00m; XF4 per altezze di ricoprimento < 1.00m,

N.B. MATERIALI CONFORMI ALLA NORME UNI EN 206-1 E UNI 11104

PIANTA CARPENTERIA MURO DI CONTROSPINTA
SCALA 1:50

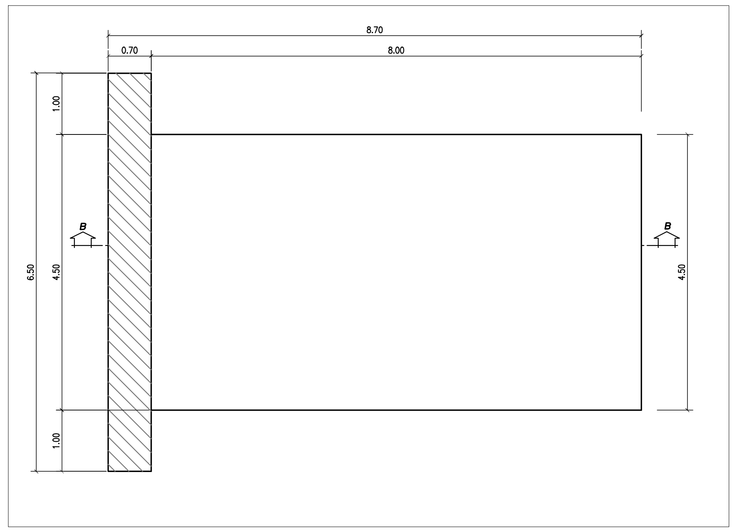

SEZIONE MANUFATTO DI IMBOCCO
SCALA 1:50

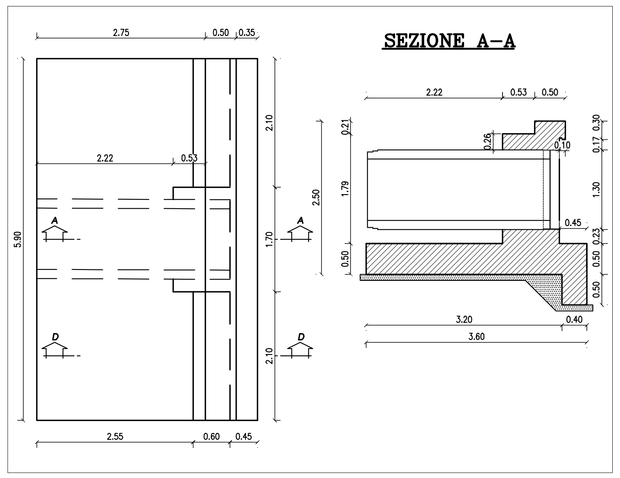

SEZIONE B-B
SCALA 1:25

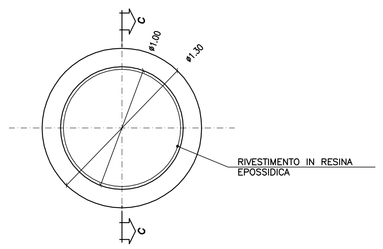

CARPENTERIA SEZIONE C-C
SCALA 1:25

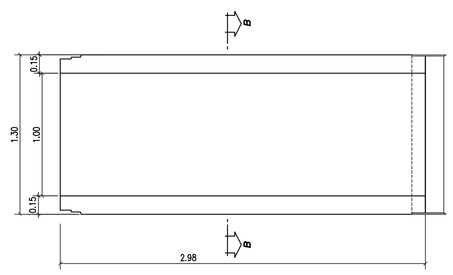

SEZIONE D-D
SCALA 1:50

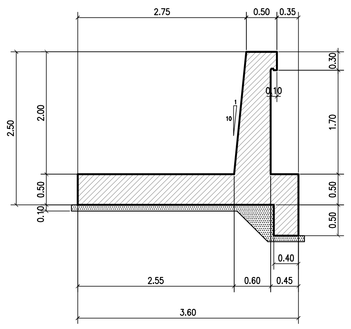

LEGENDA :

lunghezza spinta=lunghezza spingitubo
L lato spinta=lunghezza intervento lato ingresso tubo
lunghezza tratto valle=lunghezza intervento lato uscita tubo

wbs	pk	DN	lunghezza esistente (m)	ricomprimento esistente (m)	lunghezza spinta (m)	L lato spinta (m)	lunghezza tratto valle (m)	quota piano campagna	quota piano scorrimento
AU-CS001-T011	90+951,17	1000	39,64	5,54	41,64	9,35	9,75	7,23	6,90
AU-CS003-T019	93+058,77	1000	39,30	2,55	41,30	9,00	8,50	4,96	3,90
AU-CS005-T034	96+316,75	1000	34,10	3,43	36,10	6,90	11,30	6,27	5,80
AU-CS007-T050	99+295,28	1000	31,45	2,35	33,45	10,20	7,90	7,52	6,80

CARPENTERIA MURO DI CONTROSPINTA SEZIONE B-B
SCALA 1:50

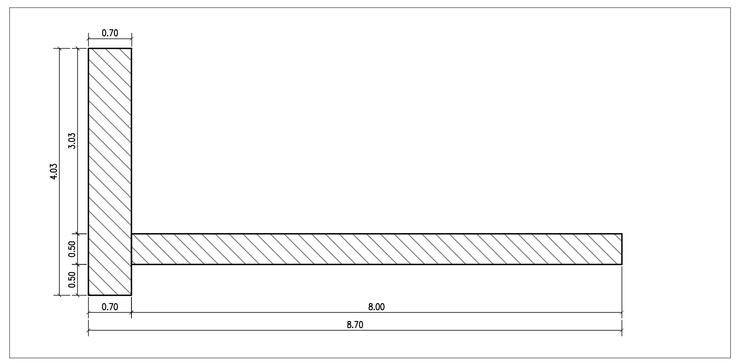

PROSPETTO MANUFATTO DI IMBOCCO
SCALA 1:50

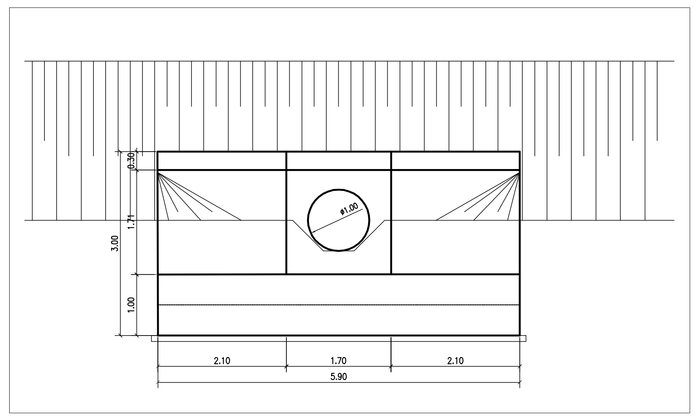

autostrade per l'italia

AUTOSTRADA (A13) : BOLOGNA-PADOVA

AMPLIAMENTO ALLA TERZA CORSIA
TRATTO : MONSELICE - PADOVA SUD

PROGETTO DEFINITIVO

CORPO AUTOSTRADALE

OPERE D'ARTE MINORI
TOMBINI
Tipologico nuovo tombino circolare con spingitubo
Carpenteria e tabella caratteristiche attraversamenti

IL PROGETTISTA SPECIALISTICO	IL RESPONSABILE INTEGRAZIONE PRESTAZIONI SPECIALISTICHE	IL DIRETTORE TECNICO
Ing. Lucio Ferretti Torricelli Ord. Ingg. Brescia N.2188 RESPONSABILE STRUTTURE	Ing. Ilaria Lavander Ord. Ingg. Milano N. 29830	Ing. Orlando Mazza Ord. Ingg. Pavia N. 1496 PROGETTAZIONE NUOVE OPERE AUTOSTRADALI

| CODICE IDENTIFICATIVO | | |