MONTANTE TIPO H5 – HEA 240

Rapp. 1:10

PROSPETTO 3–3

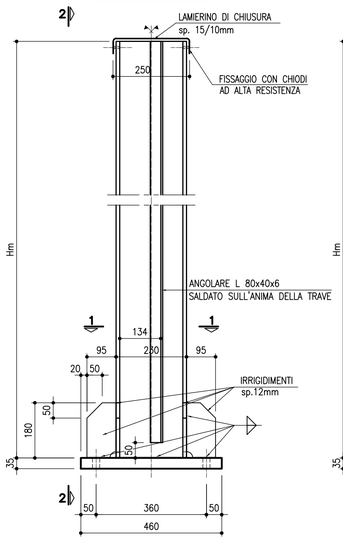

PROSPETTO 2–2

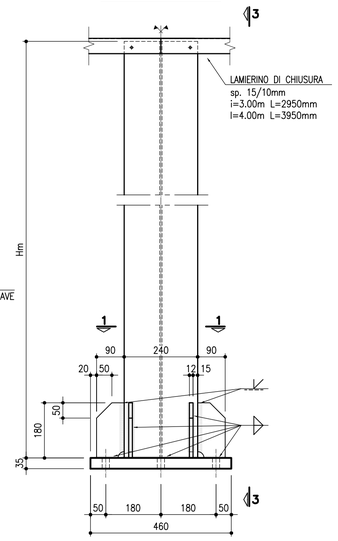

DIMA

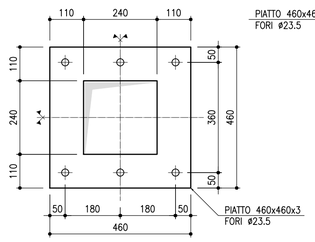

SEZIONE 1–1

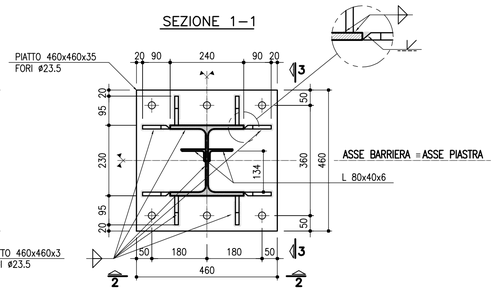

SALDATURE TIPO A CORDONE D'ANGOLO

SCHEMA GENERALE PER SALDATURA SU ENTRAMBI I LATI

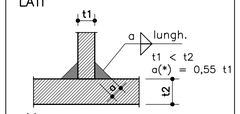

(*) Ove non espressamente indicato.

SCHEMA GENERALE PER SALDATURA SU UN SOLO LATO

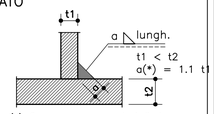

(*) Ove non espressamente indicato.

SALDATURE TIPO A PIENA PENETRAZIONE

SALDATURA A MEZZA V

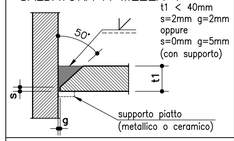

SALDATURA A K

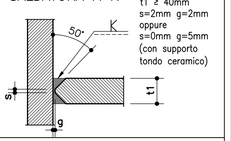

SALDATURA A V

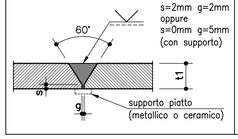

SALDATURA A DOPPIA V

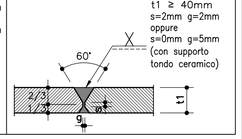

NOTE

- Garantire la completa sigillatura di tutte le saldature.
- Eventuali giunti tecnici inseriti dal costruttore dovranno essere preventivamente approvati dal progettista e comunque saranno eseguiti a piena penetrazione e controllati al 100% con esami VT, MT e, per t1 ≥ 8mm, con esame UT.

SOLUZIONE PER GLI ANGOLI DI 90°

Rapp. 1:10

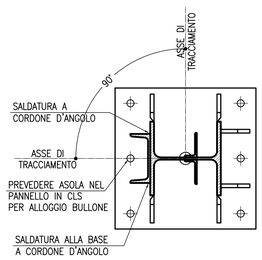

NEL CASO IN CUI IL TRACCIAMENTO PRESENTI ANGOLI DI 90° O PROSSIMI AI 90° SI PREVEDE DI SALDARE SULL'ALA DEL MONTANTE DI RIFERIMENTO UN PROFILO UPN160 COME RAPPRESENTATO NELLA SEZIONE TIPOLOGICA.

PER INTERSEZIONI TRA PANNELLI LA CUI INCLINAZIONE E' SUPERIORE AI 90° OCCORRE DISPORRE UN DETTAGLIO SPECIALE PER COSTRUIRE L'INSERIMENTO DEL PANNELLO ALL'INTERNO DEL MONTANTE.

TIRAFONDI

Rapp. 1:10

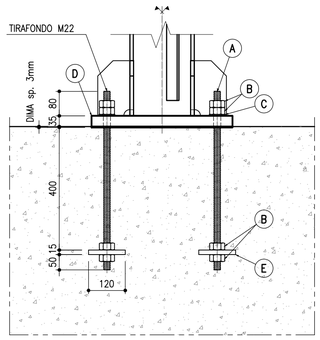

(A)	TIRAFONDO ANNEGATO NEL CALCESTRUZZO interamente filettato in acciaio classe ASTM B7 con filettatura a passo grosso
(B)	n. 4 Dadi classe 8
(C)	n. 1 Rondella (UNI 6592)
(D)	Piastra di base
(E)	Rosetta

TUTTI I TIRAFONDI DOVRANNO ESSERE PRECARICATI CON UNA FORZA PARI ALL'80% DEL MASSIMO VALORE Fp,cd PREVISTO DALLE VIGENTI NORME. PER IL CALCOLO DELLA COPPIA DI SERRAGGIO E' STATO UTILIZZATO UN FATTORE K=0.16.

$\sigma_{pretiro}$	[MPa]	407.3
M_{serr}	[Nm]	434

TABELLA MATERIALI

ACCIAIO PER CARPENTERIA METALLICA (UNI EN10025–EN10210–EN10219–1)

MONTANTI, PIASTRE E IRRIGIDIMENTI:	S275J0
ARMATURA MICROPALI:	S355JR
PROFILI INFISSI:	S275JR
BULLONI:	CLASSE 8.8 AD ALTA RESISTENZA
DADI:	CLASSE 8G AD ALTA RESISTENZA
ROSETTE:	C50 SECONDO UNI–EN10083
TIRAFONDI:	CLASSE 8.8 INTERAMENTE FILETTATE
SALDATURE:	AD ARCO CON ELETTRODI RIVESTITI TIPO E44 DI CLASSE 4B SECONDO UNI 5132 QUANDO NON SPECIFICATO LE SALDATURE SONO CONTINUE; PER I GIUNTI TESTA A TESTA E' RICHIESTA LA PIENA PENETRAZIONE E PER IGIUNTI A T O A SOVRAPPOSIZIONE E' RICHIESTO IL CORDONE D'ANGOLO CON LATO NON INFERIORE AL 70% DELLO SPESSORE DELL'ELEMENTO STRUTTURALE PIU' SOTTILE .
ZINCATURA:	A CALDO SECONDO UNI EN ISO 1461 DI TUTTE LE PARTI METALLICHE
NOTE BULLONI E TIRAFONDI:	MONTATI CON ROSETTA (UNI6592) E CON DADO E CONTRODADO

ACCIAIO PER C.A.

TIPO:	B450C

CALCESTRUZZO

CALCESTRUZZO :
Secondo EN206 – CNR UNI 11104

PALI:	
– Classe	C25/30
– Classe di esposizione	XC2
MAGRO PER SOTTOFONDAZIONI:	
– Classe	C12/15
– Classe di esposizione	X0
FONDAZIONI:	
– Classe	C28/35
– Classe di esposizione	XC2
ELEVAZIONI MURI:	
– Classe	C32/40
– Classe di esposizione	XF4
CORDOLI:	
– Classe	C35/45
– Classe di esposizione	XF4

COPRIFERRO NOMINALE* per pali trivellati (φpalo>600mm)	Cnom.=75.0mm
COPRIFERRO NOMINALE* per solette	Cnom.=35.0mm
COPRIFERRO NOMINALE* per elevazioni	Cnom.=40.0mm
COPRIFERRO NOMINALE* per fondazioni	Cnom.=40.0mm

* EN 1992–1–1 par. 4.4.1 (2)P

MISCELA / MALTA CEMENTIZIA DI INIEZIONE:
Secondo NTA – soggetto ad approvazione della Direzione Lavori
Classe di resistenza minima C25/30,
Classe di esposizione XC2
Eventuali additivi secondo NTA

PER QUANTO NON SPECIFICATO, IN PARTICOLARE RELATIVAMENTE ALLE CARATTERISTICHE DEI MATERIALI, ALLE SPECIFICHE PER L'ESECUZIONE DEI LAVORI ED AI CONTROLLI DA ESEGUIRE, SI DOVRA' FARE RIFERIMENTO ALLE NORME TECNICHE D'APPALTO.

NOTE:
- NEL CASO DI UTILIZZO DI MICROPALI VALVOLATI LA MALTA VIENE SOSTITUITA CON MISCELA CEMENTIZIA CON DOSAGGIO DI 900 KG/MC DI CEMENTO.
- PER TUTTI I CALCESTRUZZI: CLASSE DI CONTENUTI DI CLORURI PARI A CL 0,20 (PROSPETTO 10 UNI EN 206–1).
- CON ESPOSIZIONE XF OCCORRE UTILIZZARE AGGREGATI NON GELIVI (UNI 8520–2).
- NEL CASO DI ATTACCO SOLFATICO PREVEDERE CEMENTI RESISTENTI SECONDO UNI9981–2.

autostrade per l'italia

AUTOSTRADA (A13) : BOLOGNA–PADOVA

AMPLIAMENTO ALLA TERZA CORSIA
TRATTO : MONSELICE – PADOVA SUD

PROGETTO DEFINITIVO

AU – CORPO AUTOSTRADALE

OPERE D'ARTE MINORI
BARRIERE ANTIFONICHE

MONTANTE TIPO H5 – HEA 240

IL PROGETTISTA SPECIALISTICO	IL RESPONSABILE INTEGRAZIONE PRESTAZIONI SPECIALISTICHE	IL DIRETTORE TECNICO
Ing. Lucio Ferretti Torricelli Ord. Ingg. Brescia N.2188 **RESPONSABILE STRUTTURE**	Ing. Ilaria Lavander Ord. Ingg. Milano N. 29830	Ing. Orlando Mazza Ord. Ingg. Pavia N. 1496 **PROGETTAZIONE NUOVE OPERE AUTOSTRADALI**

CODICE IDENTIFICATIVO

RIFERIMENTO PROGETTO				RIFERIMENTO DIRETTORIO						RIFERIMENTO ELABORATO					Ordinatore:
Codice Commessa	Lotto, Sub–Prog. Cod. Appalto		Fase	Capitolo	Paragrafo	WBS tipologia	WBS progressivo	PARTE D'OPERA		Tip.	Disciplina	Progressivo		Rev.	—
1 1 1 3 0 5	0 0 0 2	P D	0 0	0 0 0 0	0 0	0 0 0 0	0	0 0 0 0 0 0	0 0	0	S T R	1 2 1	3 0	1	SCALA: VARIE

spea ENGINEERING / Atlantia	PROJECT MANAGER: Ing. Ilaria Lavander, Ord. Ingg. Milano N. 29830	SUPPORTO SPECIALISTICO:	
	REDATTO: –	VERIFICATO: Ing. F. C. Berri – O.I. Mi n°A28443	

REVISIONE	
n.	data
0	SETTEMBRE 2016
1	OTTOBRE 2016
2	–
3	–
4	–

VISTO DEL COMMITTENTE
autostrade per l'italia
IL RESPONSABILE UNICO DEL PROCEDIMENTO
Ing. Antonio Tosi

VISTO DEL CONCEDENTE
Ministero delle Infrastrutture e dei Trasporti
DIPARTIMENTO PER LE INFRASTRUTTURE, GLI AFFARI GENERALI ED IL PERSONALE
STRUTTURA DI VIGILANZA SULLE CONCESSIONARIE AUTOSTRADALI

IL PRESENTE DOCUMENTO NON POTRA' ESSERE COPIATO, RIPRODOTTO O ALTRIMENTI PUBBLICATO, IN TUTTO O IN PARTE, SENZA IL CONSENSO SCRITTO DELLA SOC. AUTOSTRADE PER L'ITALIA S.P.A.. OGNI UTILIZZO NON AUTORIZZATO SARA' PERSEGUITO A NORMA DI LEGGE.
THIS DOCUMENT MAY NOT BE COPIED, REPRODUCED OR PUBLISHED, EITHER IN PART OR IN ITS ENTIRETY, WITHOUT THE WRITTEN PERMISSION OF SOC. AUTOSTRADE PER L'ITALIA S.P.A.. UNAUTHORIZED USE WILL BE PROSECUTED BY LAW.