SEZIONE A–A SCALA 1:50

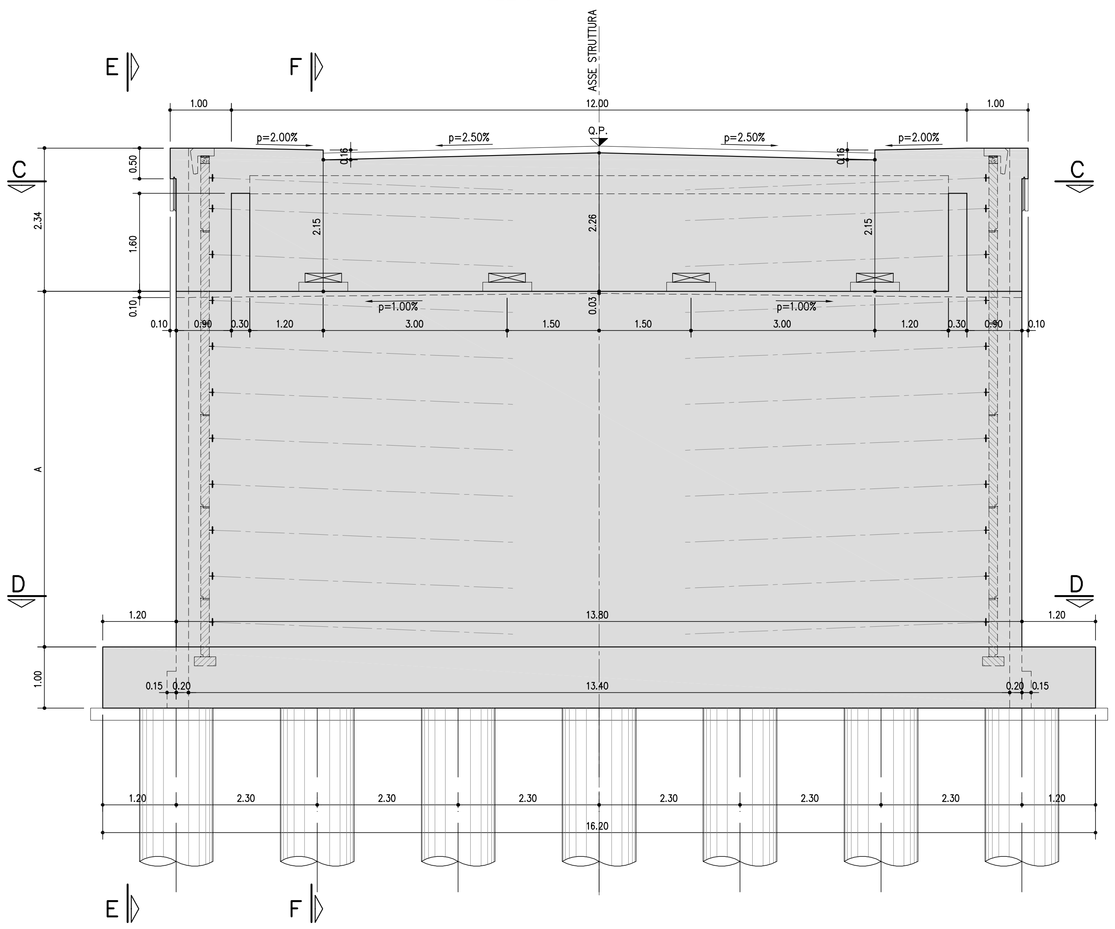

SEZIONE B–B SCALA 1:50

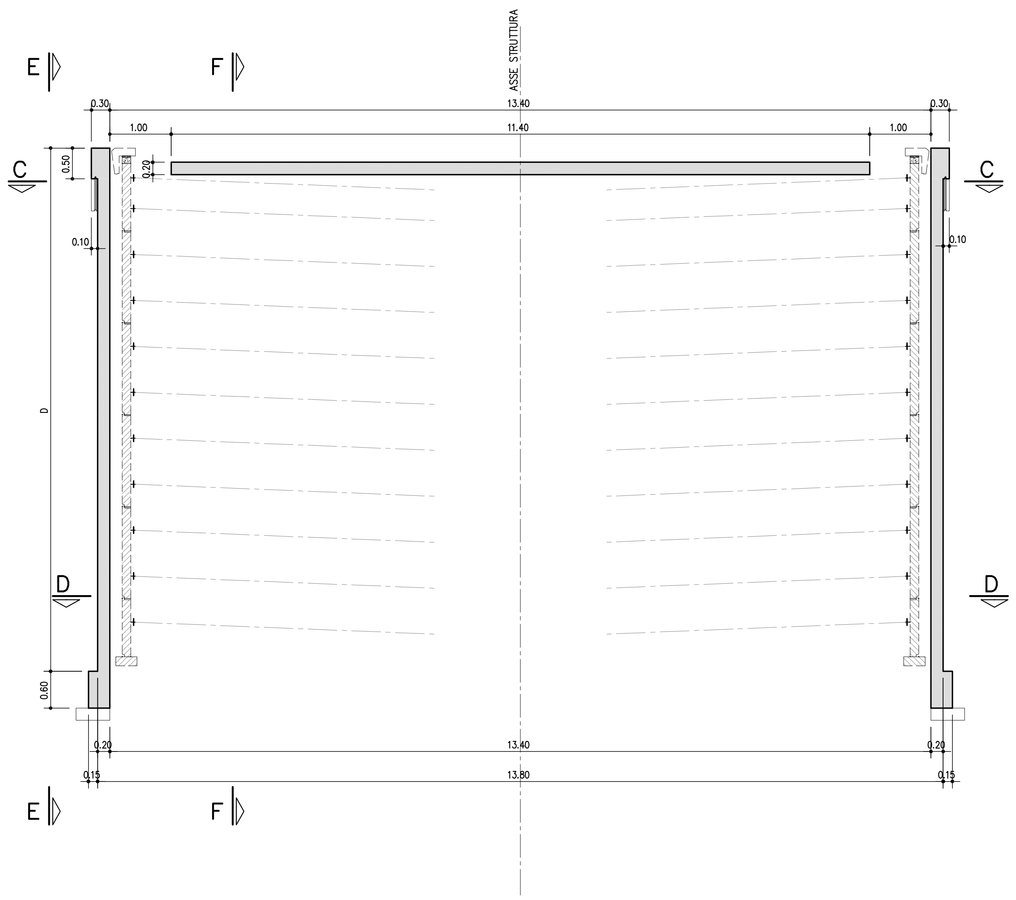

TABELLA MATERIALI :

CALCESTRUZZO :
Secondo EN206 – CNR UNI 11104
MAGRO PER SOTTOFONDAZIONI:
– Classe C12/15
– Classe di esposizione X0
FONDAZIONI PILE, SPALLE E MURI:
– Classe C28/35
– Classe di esposizione XC2
ELEVAZIONI PILE*:
– Classe C32/40
– Classe di esposizione XF2
* Prevedere protezione del piano appoggi mediante agente impregnante
ELEVAZIONI MURI:
– Classe C28/35
– Classe di esposizione XF2
ELEVAZIONI SPALLE*:
– Classe C32/40
– Classe di esposizione XF2
* Prevedere protezione del piano appoggi mediante agente impregnante
SOLETTE IN C.A., CORDOLI, BAGGIOLI:
– Classe C35/45
– Classe di esposizione XF4
PALI:
– Classe C28/35
– Classe di esposizione XC2

COPRIFERRO NOMINALE* per solette Cnom.= 35.0 mm
COPRIFERRO NOMINALE* per elevazioni Cnom.= 40.0 mm
COPRIFERRO NOMINALE* per fondazioni Cnom.= 40.0 mm
COPRIFERRO NOMINALE* per pali Cnom.= 75.0 mm
* EN 1992-1-1 par. 4.4.1 (2)P

ACCIAIO PER C.A.:
Secondo NTC 2008 (DM 14/01/2008)
Tipo B450C fyk ≥ 450MPa
ftk ≥ 540MPa

PARTICOLARE PIANO APPOGGI scala (1:25)

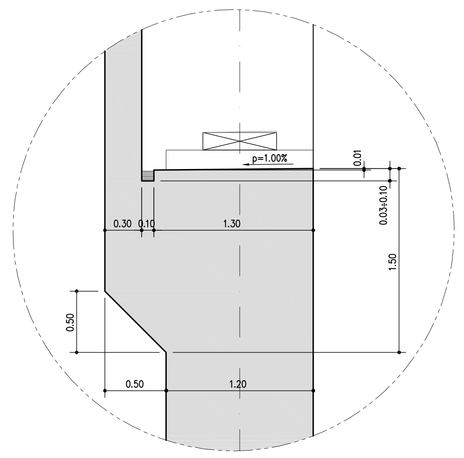

SEZIONE C–C scala (1:50)

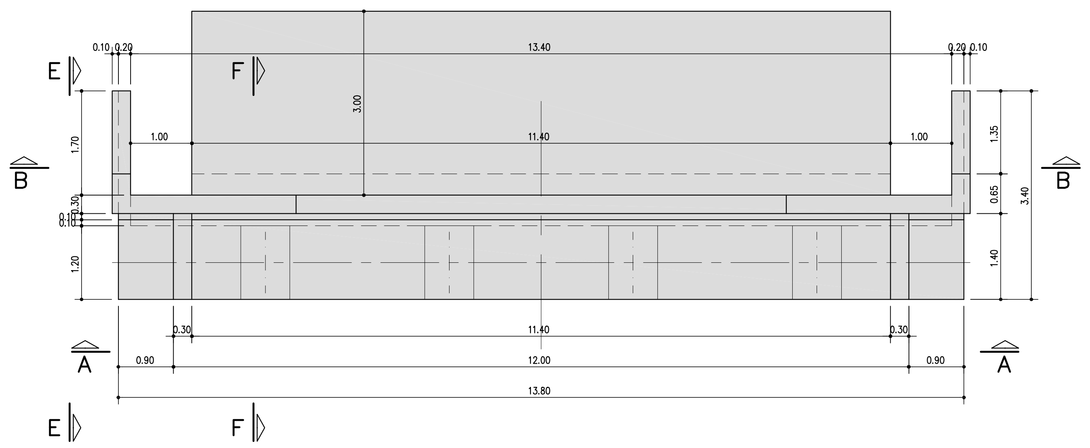

CAVALCAVIA	SPALLA	VALORE A	VALORE B	VALORE C	VALORE D
CV001 Via Azerdimezzo	A	5.80	4.30	7.99	8.54
	B	5.80	4.30	7.99	8.54
CV002 Via Pernumia	A	6.80	5.30	8.99	9.54
	B	6.80	5.30	8.99	9.54
CV003 Via Gorghizzolo	A	5.80	4.30	7.99	8.54
	B	5.80	4.30	7.99	8.54
CV011 Via Vò di Placca	A	5.80	4.30	7.99	8.54
	B	5.80	4.30	7.99	8.54
CV012 Via Bolzani	A	5.80	4.30	7.99	8.54
	B	5.80	4.30	7.99	8.54

SEZIONE D–D scala (1:50)

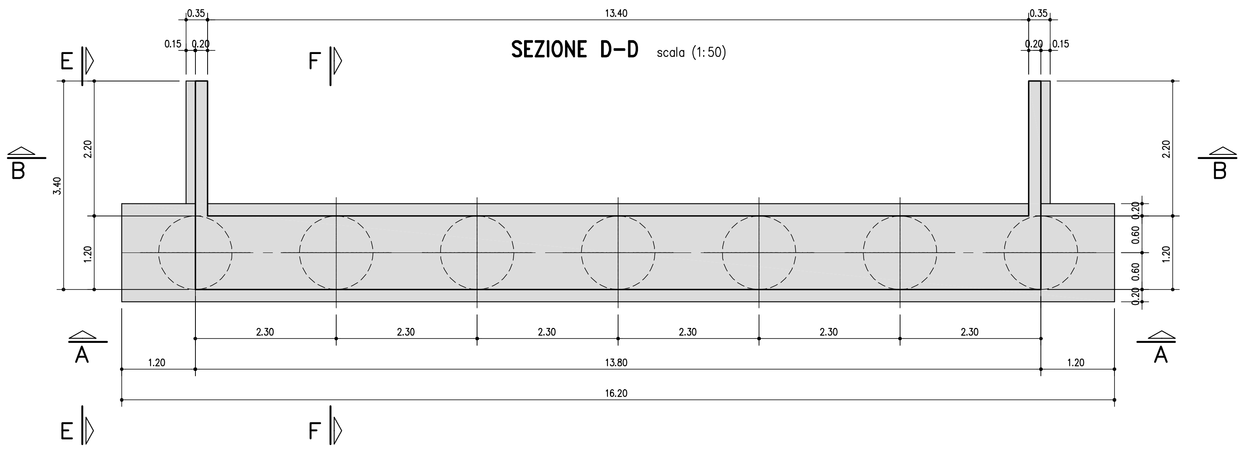

SEZIONE E–E scala (1:50)

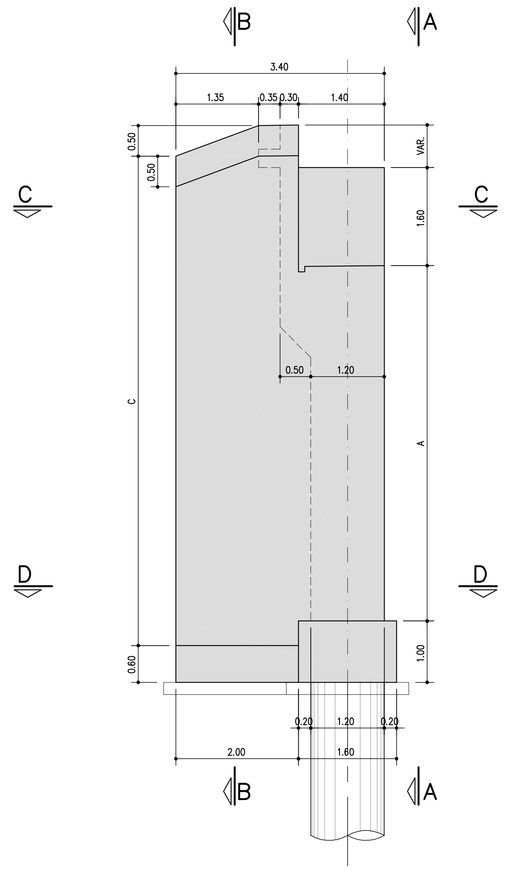

SEZIONE F–F scala (1:50)

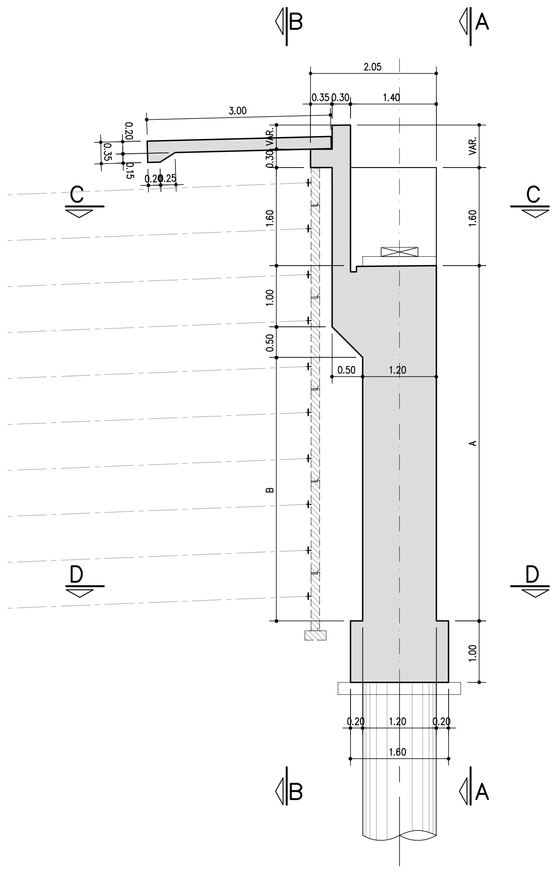

autostrade per l'italia

AUTOSTRADA (A13) : BOLOGNA–PADOVA

AMPLIAMENTO ALLA TERZA CORSIA
TRATTO : MONSELICE – PADOVA SUD

PROGETTO DEFINITIVO

CORPO AUTOSTRADALE

OPERE D'ARTE MAGGIORI
CAVALCAVIA TIPOLOGICI
OP1–Tipologia impalcato L=12,00m–luce singola da 38,30m
Carpenteria
Spalle

IL PROGETTISTA SPECIALISTICO	IL RESPONSABILE INTEGRAZIONE PRESTAZIONI SPECIALISTICHE	IL DIRETTORE TECNICO
Ing. Lucio Ferretti Torricelli Ord. Ingg. Brescia N.2188 RESPONSABILE STRUTTURE	Ing. Ilario Lavander Ord. Ingg. Milano N. 29830	Ing. Orlando Mazza Ord. Ingg. Pavia N. 1496 PROGETTAZIONE NUOVE OPERE AUTOSTRADALI

| CODICE IDENTIFICATIVO | | |