SEZIONE A–A SCALA 1:50

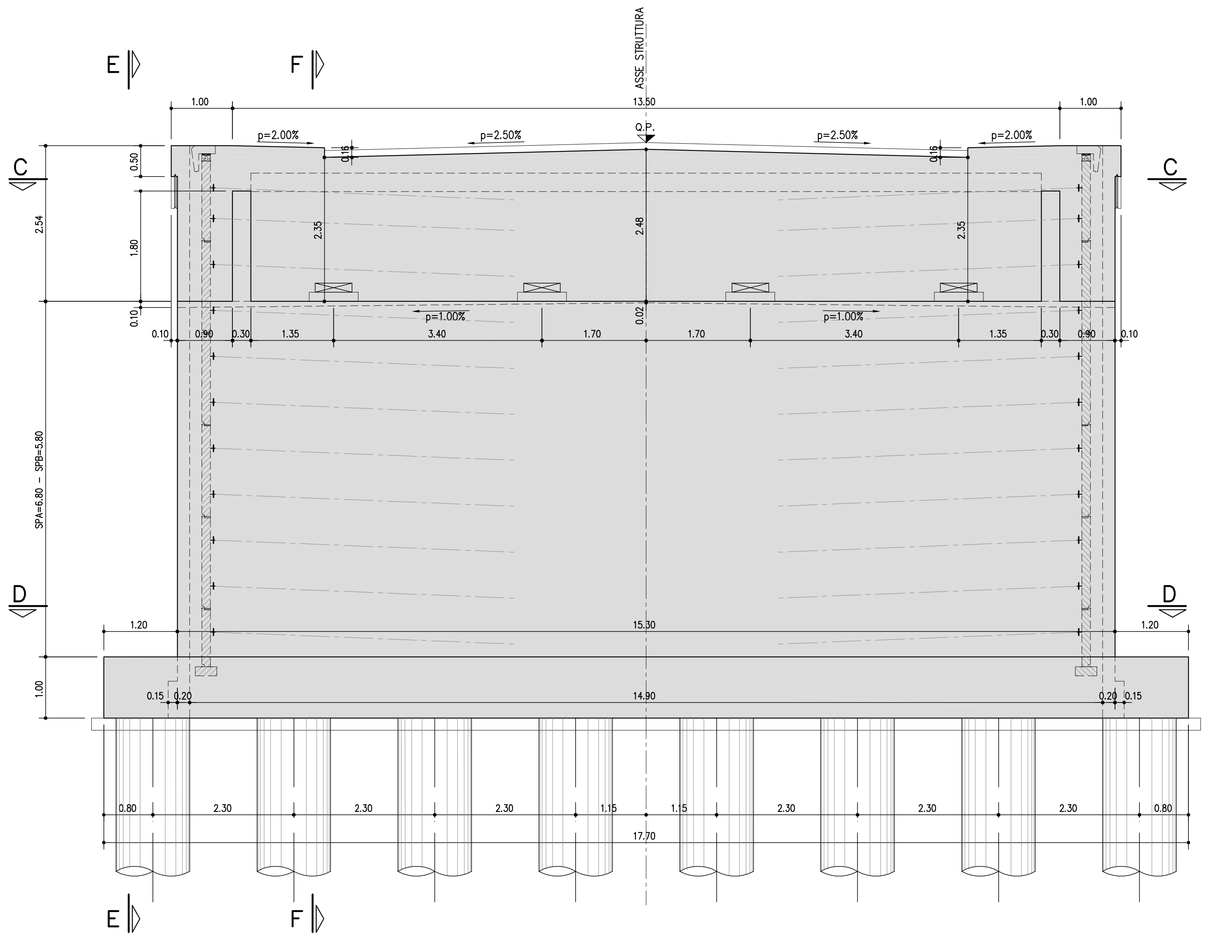

SEZIONE B–B SCALA 1:50

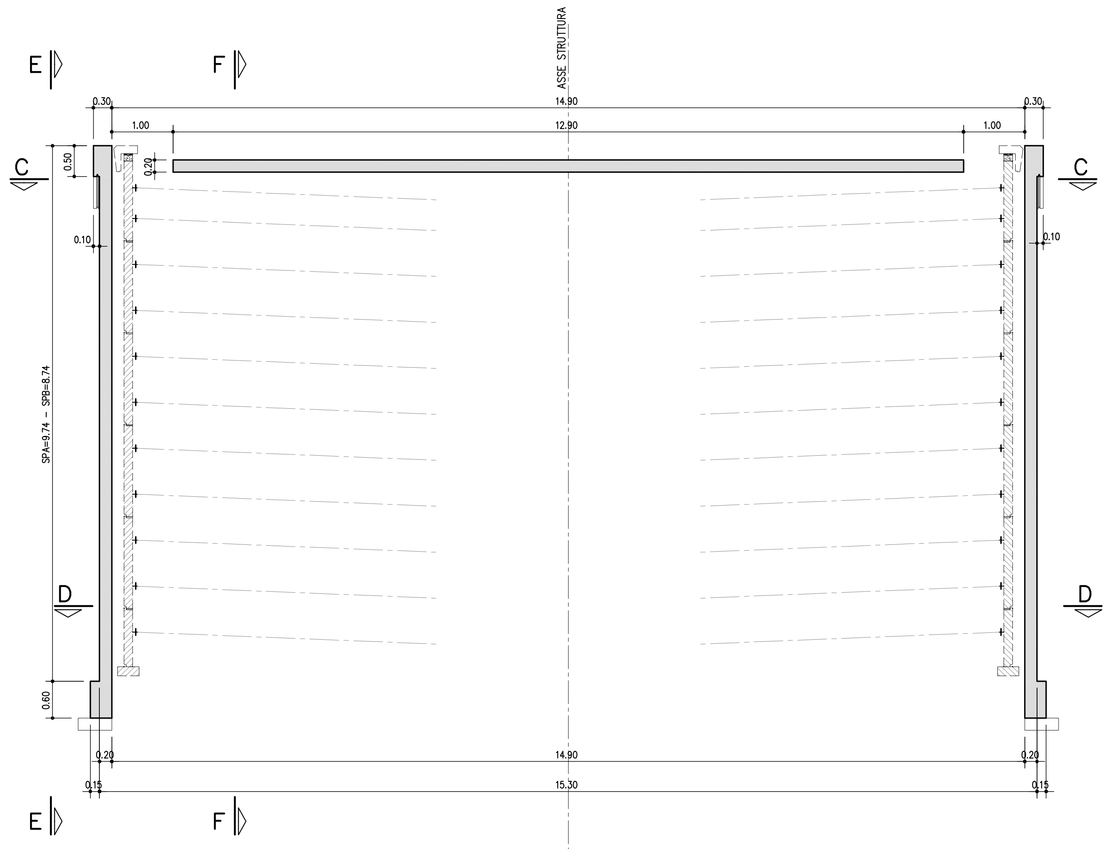

TABELLA MATERIALI :

CALCESTRUZZO :
Secondo EN206 – CNR UNI 11104
MAGRO PER SOTTOFONDAZIONI:
– Classe C12/15
– Classe di esposizione X0
FONDAZIONI PILE, SPALLE E MURI:
– Classe C28/35
– Classe di esposizione XC2
ELEVAZIONI PILE*:
– Classe C32/40
– Classe di esposizione XF2
* Prevedere protezione del piano appoggi mediante agente impregnante
ELEVAZIONI MURI:
– Classe C28/35
– Classe di esposizione XF2
ELEVAZIONI SPALLE*:
– Classe C32/40
– Classe di esposizione XF2
* Prevedere protezione del piano appoggi mediante agente impregnante
SOLETTE IN C.A., CORDOLI, BAGGIOLI:
– Classe C35/45
– Classe di esposizione XF4
PALI:
– Classe C28/35
– Classe di esposizione XC2

COPRIFERRO NOMINALE* per solette Cnom.= 35.0 mm
COPRIFERRO NOMINALE* per elevazioni Cnom.= 40.0 mm
COPRIFERRO NOMINALE* per fondazioni Cnom.= 40.0 mm
COPRIFERRO NOMINALE* per pali Cnom.= 75.0 mm
* EN 1992-1-1 par. 4.4.1 (2)P

ACCIAIO PER C.A.:
Secondo NTC 2008 (DM 14/01/2008)
Tipo B450C fyk ≥ 450MPa
ftk ≥ 540MPa

PARTICOLARE PIANO APPOGGI scala (1:25)

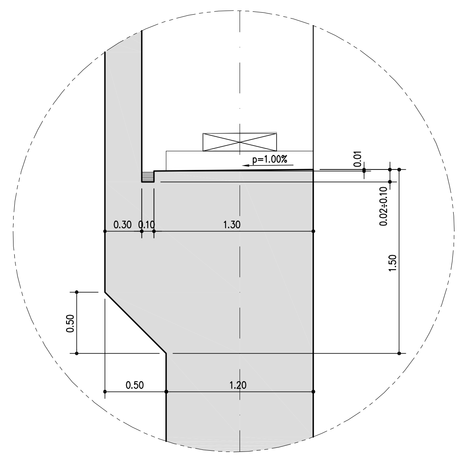

SEZIONE C–C scala (1:50)

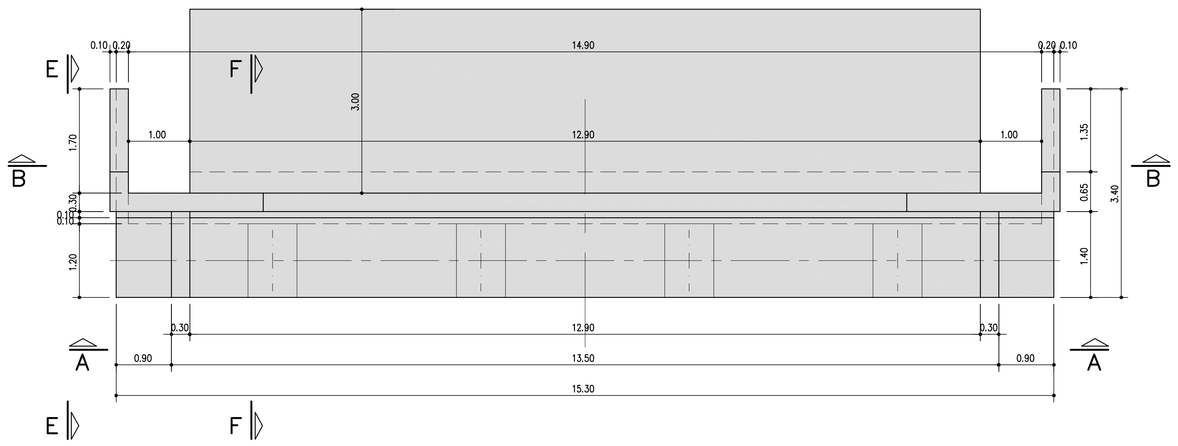

SEZIONE D–D scala (1:50)

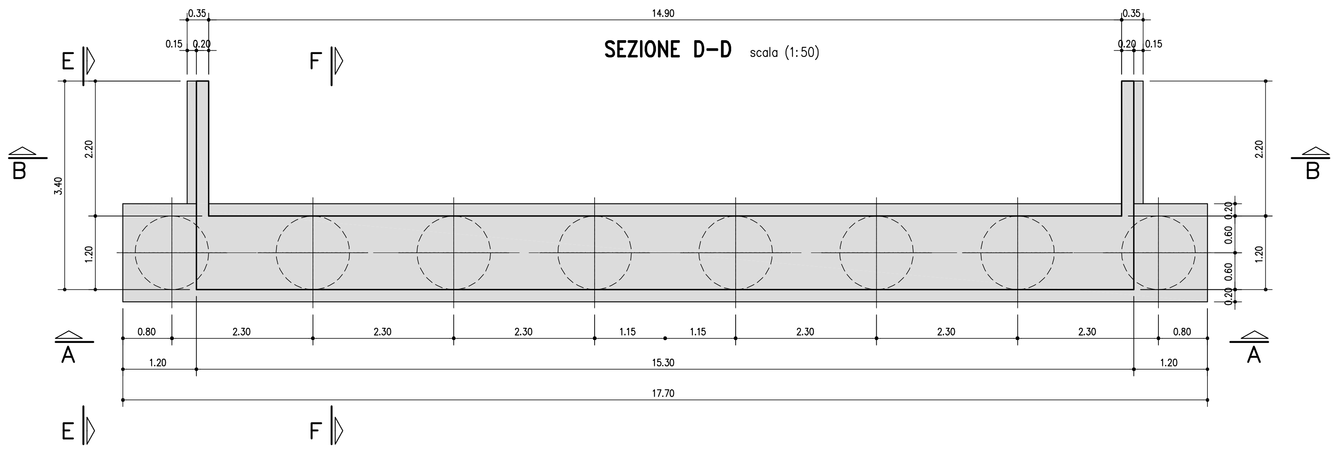

SEZIONE E–E scala (1:50)

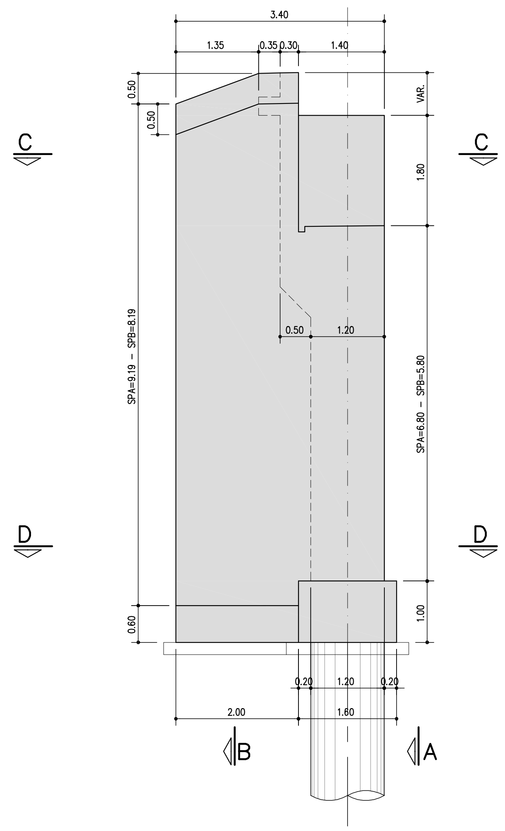

SEZIONE F–F scala (1:50)

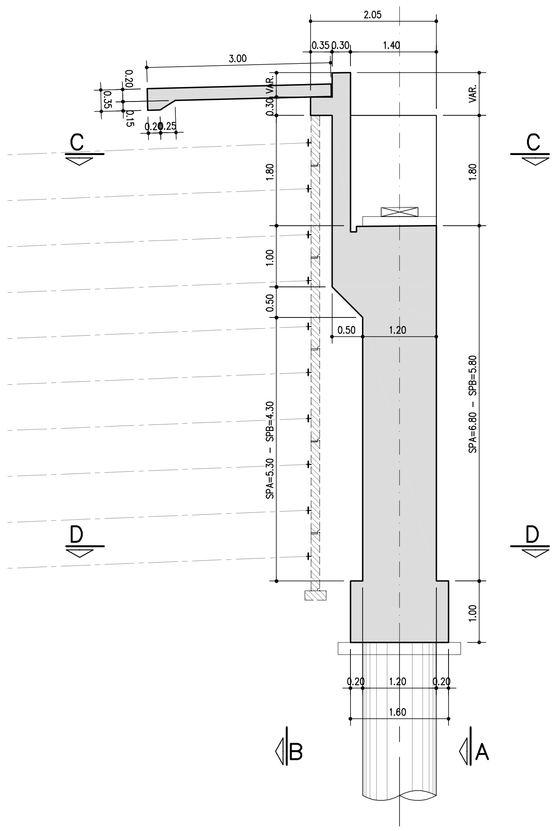

autostrade per l'italia

AUTOSTRADA (A13) : BOLOGNA–PADOVA

AMPLIAMENTO ALLA TERZA CORSIA
TRATTO : MONSELICE – PADOVA SUD

PROGETTO DEFINITIVO

CORPO AUTOSTRADALE

OPERE D'ARTE MAGGIORI
CAVALCAVIA TIPOLOGICI
OP3–Tipologia impalcato L=13,50m–a tre luci (27,00–45,50,27,00)
Carpenteria
Spalle

IL PROGETTISTA SPECIALISTICO	IL RESPONSABILE INTEGRAZIONE PRESTAZIONI SPECIALISTICHE	IL DIRETTORE TECNICO
Ing. Lucio Ferretti Torricelli Ord. Ingg. Brescia N.2188 RESPONSABILE STRUTTURE	Ing. Ilario Lavander Ord. Ingg. Milano N. 29830	Ing. Orlando Mazza Ord. Ingg. Pavia N. 1496 PROGETTAZIONE NUOVE OPERE AUTOSTRADALI

CODICE IDENTIFICATIVO

RIFERIMENTO PROGETTO				RIFERIMENTO DIRETTORIO				RIFERIMENTO ELABORATO					Ordinatore:
Codice Commessa	Lotto, Sub-Prog, Cod. Opera	Fase	Capitolo	Paragrafo	WBS	PARTE D'OPERA		Tip.	Disciplina	Progressivo		Rev.	—
1 1 1 3 0 5 0 0 0 2	P D 0 0	0 0 0 0 0 0 0 0	0 0 0 0 0 0 0 0					O S	T R	1 5 5 2 0		0 0	SCALA: VARIE

				REVISIONE	
spea INGINEERING / Atlantia	PROJECT MANAGER: Ing. Ilario Lavander Ord. Ingg. Milano N. 29830	SUPPORTO SPECIALISTICO:		n.	data
				0	SETTEMBRE 2016
				1	–
				2	–
	REDATTO: P.E. Claudio Ceresa	VERIFICATO: Ing. R. Stucchi – O.I. MB n° A2272		3	–
				4	–

	VISTO DEL COMMITTENTE	VISTO DEL CONCEDENTE
	autostrade per l'italia IL RESPONSABILE UNICO DEL PROCEDIMENTO Ing. Antonio Toel	Ministero delle Infrastrutture e dei Trasporti DIPARTIMENTO PER LA RIGULAZIONE TECNICA DEGLI INVESTIMENTI DIRETTORE A DECRETO DELLE CONCESSIONARIE AUTOSTRADALI

IL PRESENTE DOCUMENTO NON POTRA' ESSERE COPIATO, RIPRODOTTO O ALTRIMENTI PUBBLICATO, IN TUTTO O IN PARTE, SENZA IL CONSENSO SCRITTO DELLA SOC. AUTOSTRADE PER L'ITALIA S.P.A. OGNI UTILIZZO NON AUTORIZZATO SARA' PERSEGUITO A NORMA DI LEGGE.
THIS DOCUMENT MAY NOT BE COPIED, REPRODUCED OR PUBLISHED, EITHER IN PART OR IN ITS ENTIRETY, WITHOUT THE WRITTEN PERMISSION OF SOC. AUTOSTRADE PER L'ITALIA S.P.A.. UNAUTHORIZED USE WILL BE PROSECUTED BY LAW.