DISPOSIZIONE PREDALLE SCALA 1:100

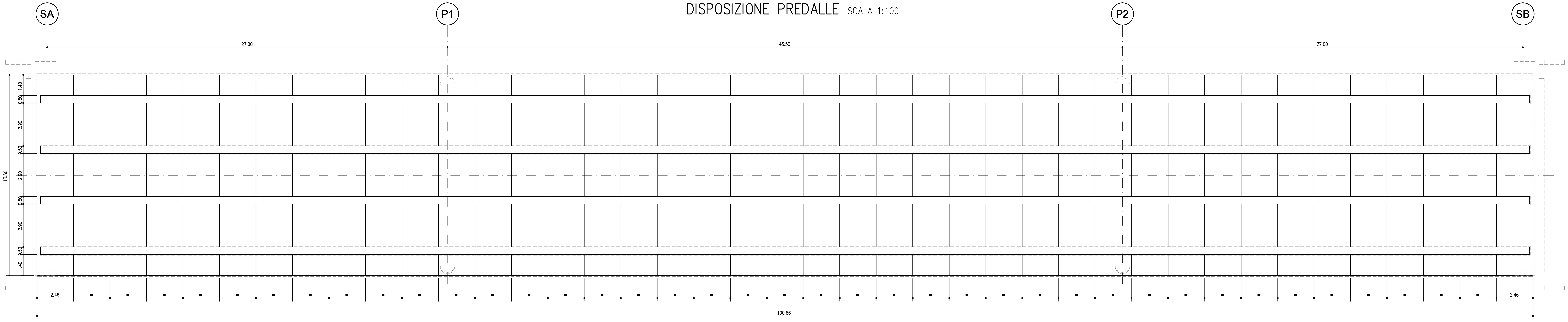

TABELLA MATERIALI :

CALCESTRUZZO :
Secondo EN206 – CNR UNI 11104
MAGRO PER SOTTOFONDAZIONI:
- Classe C12/15
- Classe di esposizione X0

FONDAZIONI PILE, SPALLE E MURI:
- Classe C28/35
- Classe di esposizione XC2

ELEVAZIONI PILE*:
- Classe C32/40
- Classe di esposizione XF2

* Prevedere protezione del piano appoggi mediante agente impregnante

ELEVAZIONI MURI:
- Classe C28/35
- Classe di esposizione XF2

ELEVAZIONI SPALLE*:
- Classe C32/40
- Classe di esposizione XF2

* Prevedere protezione del piano appoggi mediante agente impregnante

SOLETTE IN C.A., CORDOLI, BAGGIOLI:
- Classe C35/45
- Classe di esposizione XF4

PALI:
- Classe C28/35
- Classe di esposizione XC2

COPRIFERRO NOMINALE* per solette Cnom.= 35.0 mm
COPRIFERRO NOMINALE* per elevazioni Cnom.= 40.0 mm
COPRIFERRO NOMINALE* per fondazioni Cnom.= 40.0 mm
COPRIFERRO NOMINALE* per pali Cnom.= 75.0 mm
* EN 1992-1-1 par. 4.4.1 (2)P

ACCIAIO PER C.A.:
Secondo NTC 2008 (DM 14/01/2008)
Tipo B450C fyk ≥ 450MPa
ftk ≥ 540MPa

SEZIONE LONGITUDINALE PREDALLE scala (1:10)

SEZIONE A-A scala (1:25)

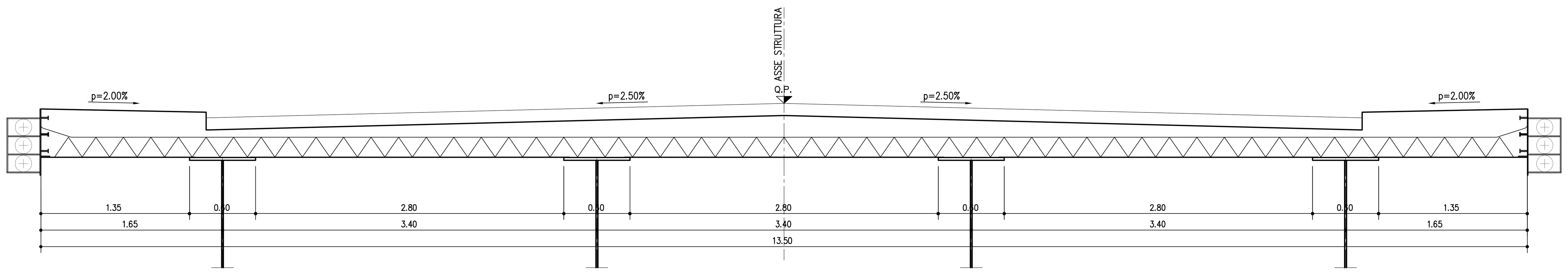

FASI DI GETTO DELLA SOLETTA IN DIREZIONE TRASVERSALE

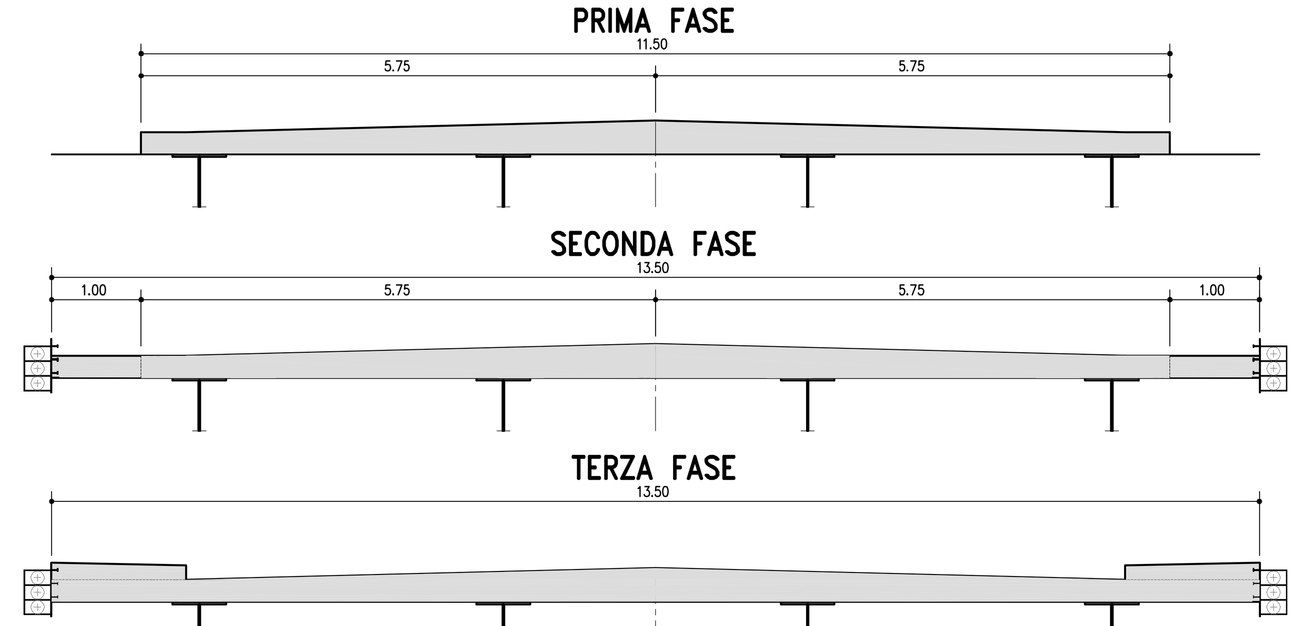

PRIMA FASE

SECONDA FASE

TERZA FASE

PIANTA PREDALLE scala (1:25)

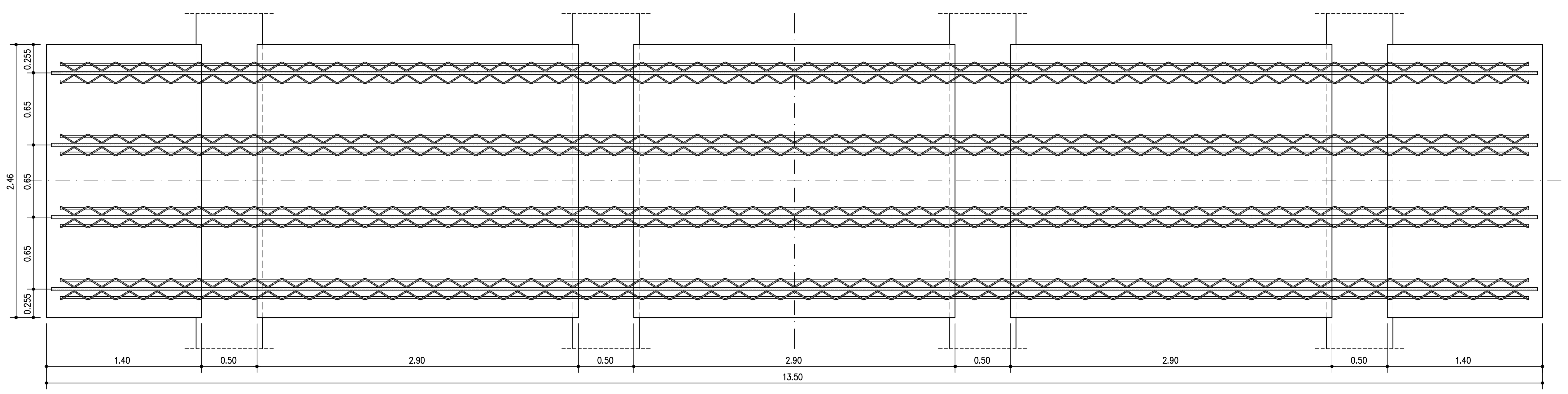

PARTICOLARE "A" scala (1:5)

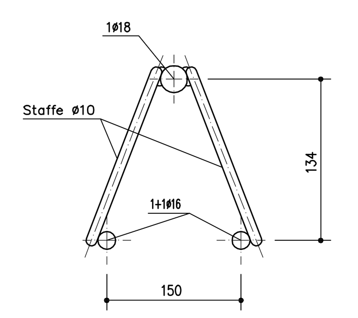

PARTICOLARE VELETTE scala (1:10)

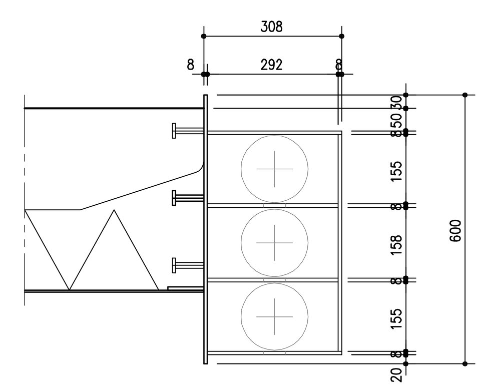

SEZIONE TRASVERSALE PREDALLE scala (1:10)

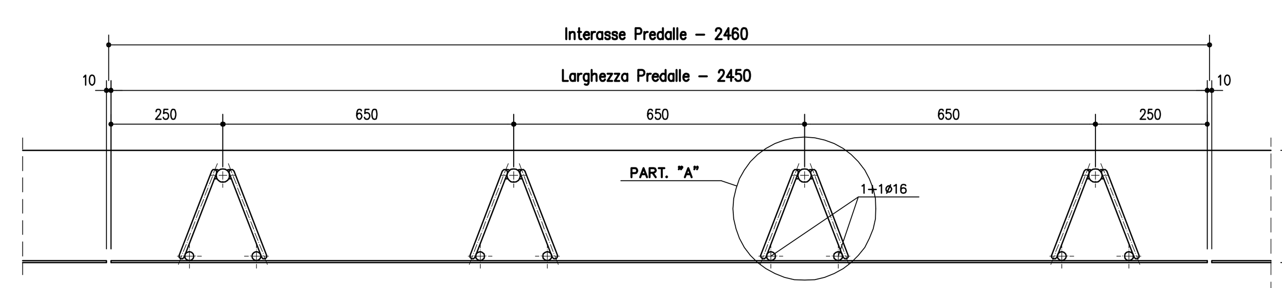

autostrade || per l'italia

AUTOSTRADA (A13) : BOLOGNA–PADOVA

AMPLIAMENTO ALLA TERZA CORSIA
TRATTO : MONSELICE – PADOVA SUD

PROGETTO DEFINITIVO

CORPO AUTOSTRADALE

OPERE D'ARTE MAGGIORI
CAVALCAVIA TIPOLOGICI
OP3–Tipologia impalcato L=13,50m–a tre luci (27,00–45,50,27,00)
Carpenteria
Coppelle prefabbricate e fasi di getto

IL PROGETTISTA SPECIALISTICO
Ing. Lucio Ferretti Torricelli
Ord. Ingg. Brescia N.2188
RESPONSABILE STRUTTURE

IL RESPONSABILE INTEGRAZIONE PRESTAZIONI SPECIALISTICHE
Ing. Ilaria Lavander
Ord. Ingg. Milano N. 29830

IL DIRETTORE TECNICO
Ing. Orlando Mazza
Ord. Ingg. Pavia N. 1496
PROGETTAZIONE NUOVE OPERE AUTOSTRADALI

CODICE IDENTIFICATIVO: 111305 0002 PD 00 000 00000 000000 STR 15560 0 — Ordinatore: — — SCALA: VARIE

PROJECT MANAGER: Ing. Ilaria Lavander, Ord. Ingg. Milano N. 29830
SUPPORTO SPECIALISTICO:
REDATTO: P.E. Claudio Ceresa
VERIFICATO: Ing. R. Stucchi – O.I. MB n° A2272

REVISIONE n.	data
0	SETTEMBRE 2016
1	–
2	–
3	–
4	–

spea ENGINEERING gruppo Atlantia

VISTO DEL COMMITTENTE: autostrade || per l'italia — IL RESPONSABILE UNICO DEL PROCEDIMENTO Ing. Antonio Tosi

VISTO DEL CONCEDENTE: Ministero delle Infrastrutture e dei Trasporti

IL PRESENTE DOCUMENTO NON POTRÀ ESSERE COPIATO, RIPRODOTTO O ALTRIMENTI PUBBLICATO, IN TUTTO O IN PARTE, SENZA IL CONSENSO SCRITTO DELLA SOC. AUTOSTRADE PER L'ITALIA S.P.A. OGNI UTILIZZO NON AUTORIZZATO SARÀ PERSEGUITO A NORMA DI LEGGE.
THIS DOCUMENT MAY NOT BE COPIED, REPRODUCED OR PUBLISHED, EITHER IN PART OR IN ITS ENTIRETY, WITHOUT THE WRITTEN PERMISSION OF SOC. AUTOSTRADE PER L'ITALIA S.P.A. UNAUTHORIZED USE WILL BE PROSECUTED BY LAW.