SEZIONE LONGITUDINALE IMPALCATO METALLICO scala (1:50)

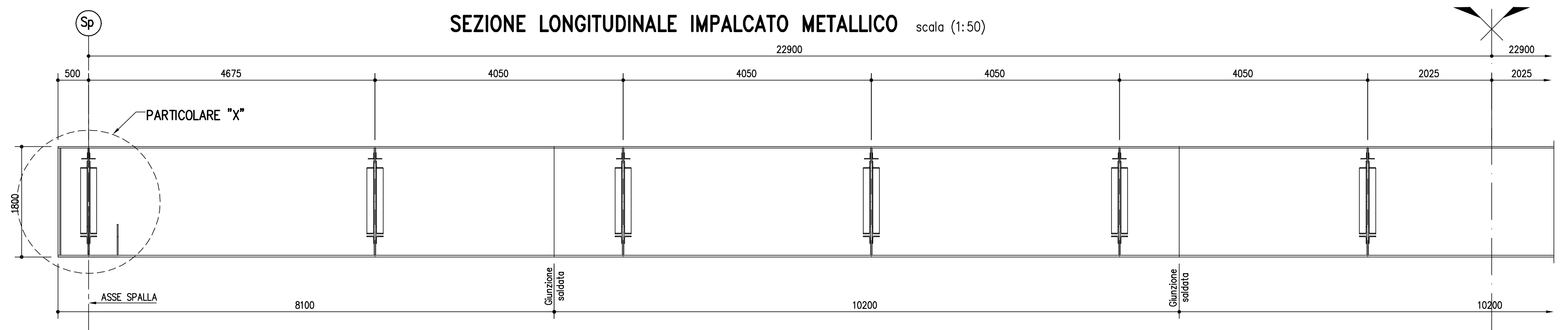

	Concio A	Concio B	Concio C
PIOLATURA	n°5/200	n°4/200	n°3/200
PIATTABANDA SUPERIORE	⦻ 8100x25x600	⦻ 10200x30x600	⦻ 10200x30x600
PARETI LATERALI	⦻ 8100x1735x20	⦻ 10200x1710x20	⦻ 10200x1700x20
PIATTABANDA INFERIORE	⦻ 8100x40x700	⦻ 10200x60x700	⦻ 10200x70x700
LUNGHEZZA CONCI	8100	10200	10200
INTERASSE TRAVERSI	4675 4050	4050 4050	4050 4050 4050
CONTROMONTE	±0 +120	+221	+235

PIANTA CONTROVENTATURE DI MONTAGGIO SUPERIORE scala (1:100)

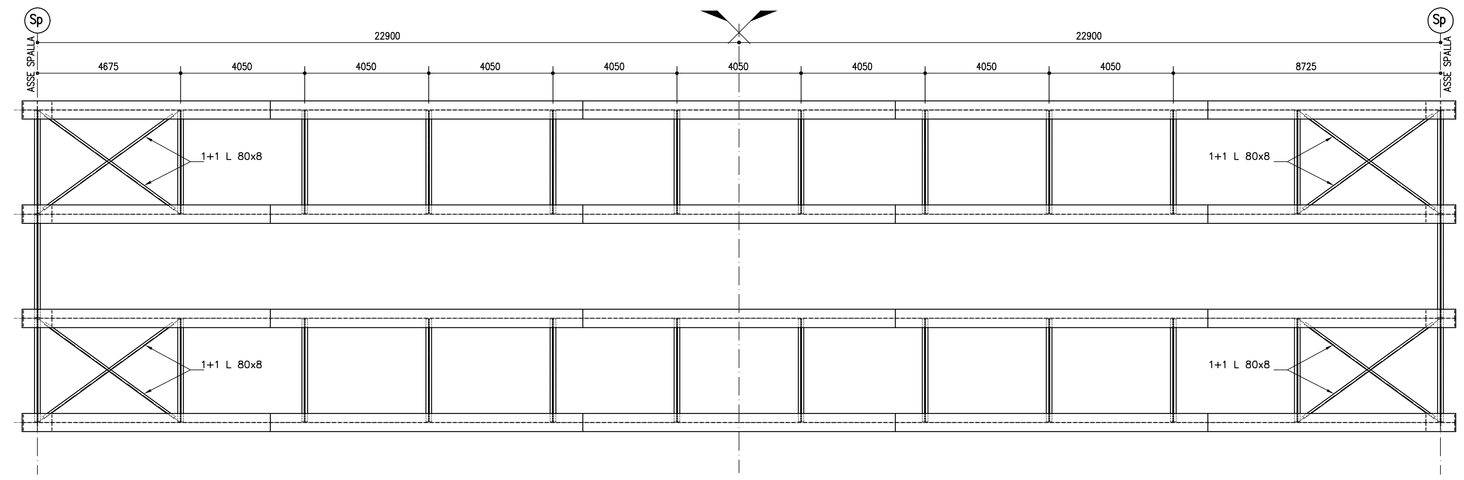

PIANTA IMPALCATO scala (1:50)

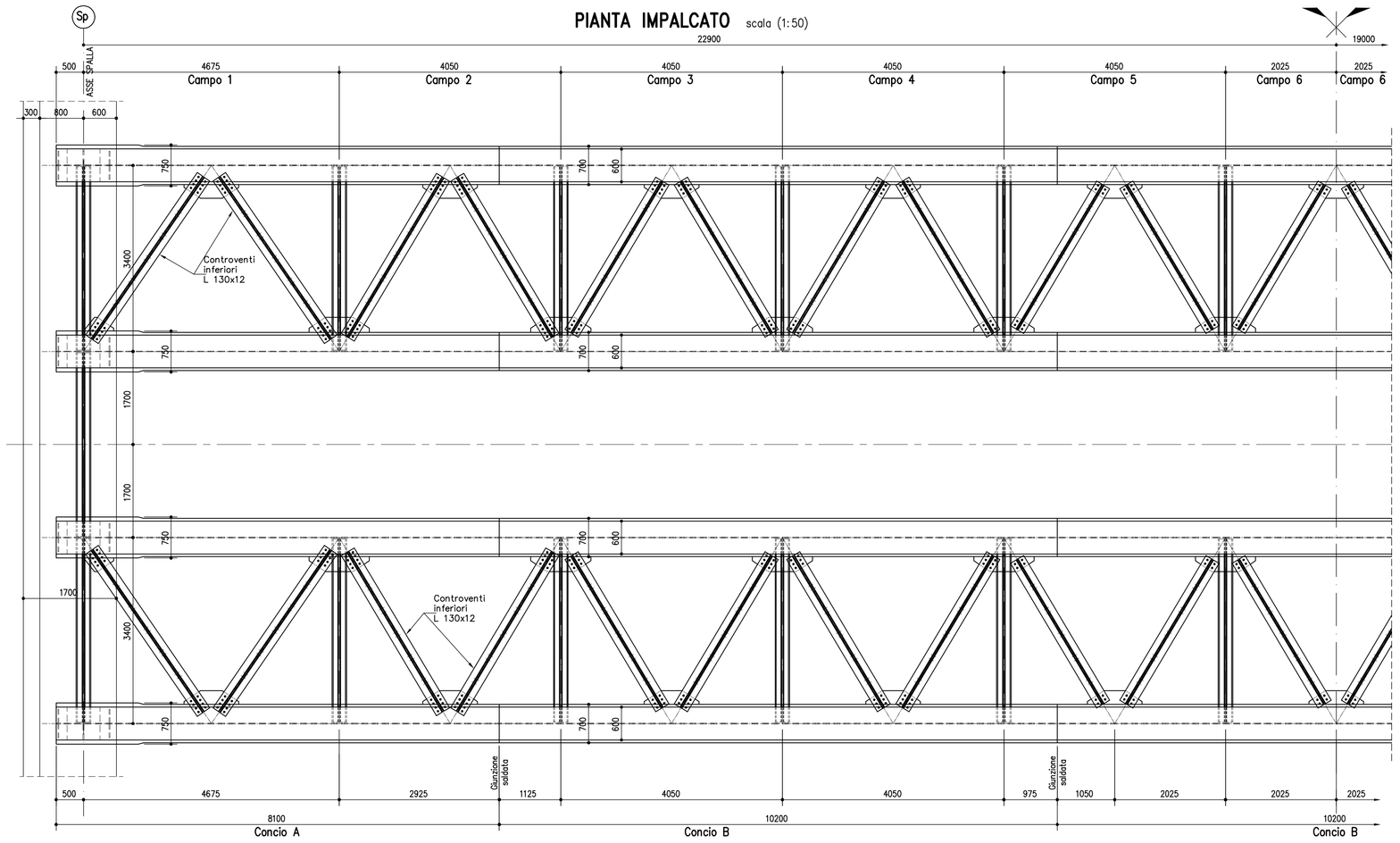

BULLONATURA CONTROVENTI INFERIORI		
Campo	N° Bulloni/Nodo	Tipo Bulloni
1÷2	8	M27
3÷4	6	M27
5÷6	4	M27

TRAVERSI DI SPALLA scala (1:25)

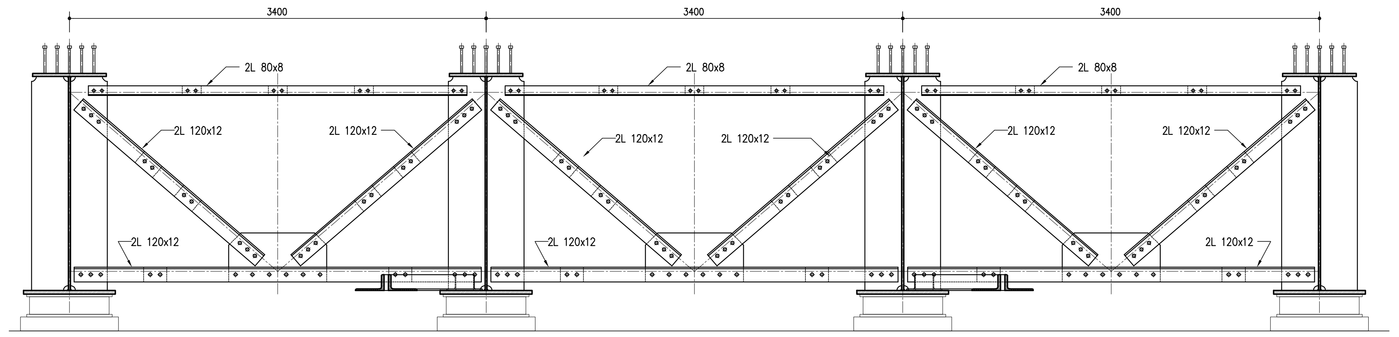

SALDATURE TIPO A CORDONE D'ANGOLO

SCHEMA GENERALE PER SALDATURA SU ENTRAMBI I LATI

SCHEMA GENERALE PER SALDATURA SU UN SOLO LATO

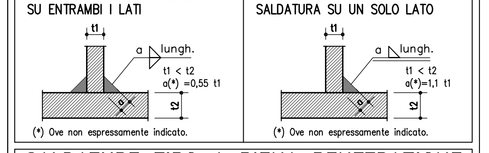

(*) Ove non espressamente indicato.

(*) Ove non espressamente indicato.

SALDATURE TIPO A PIENA PENETRAZIONE

SALDATURA A MEZZA V

t1 < 40mm
s=2mm g=2mm
oppure
s=9mm g=5mm
(con supporto)

supporto piatto (metallico o ceramico)

SALDATURA A K

t1 ≥ 40mm
s=2mm g=2mm
oppure
s=9mm g=5mm
(con supporto tondo ceramico)

SALDATURA A V

t1 < 40mm
s=2mm g=2mm
oppure
s=9mm g=5mm
(con supporto)

supporto piatto (metallico o ceramico)

SALDATURA A DOPPIA V

t1 ≥ 40mm
s=2mm g=2mm
oppure
s=9mm g=5mm
(con supporto tondo ceramico)

NOTE
- Garantire la completa sigillatura di tutte le saldature.
- Eventuali giunti tecnici inseriti dal costruttore dovranno essere preventivamente approvati dal progettista e comunque saranno eseguiti a piena penetrazione e controllati al 100% con esami VT, MT e, per t1 ≥ 8mm, con esame UT.

PARTICOLARE "X" scala (1:20)

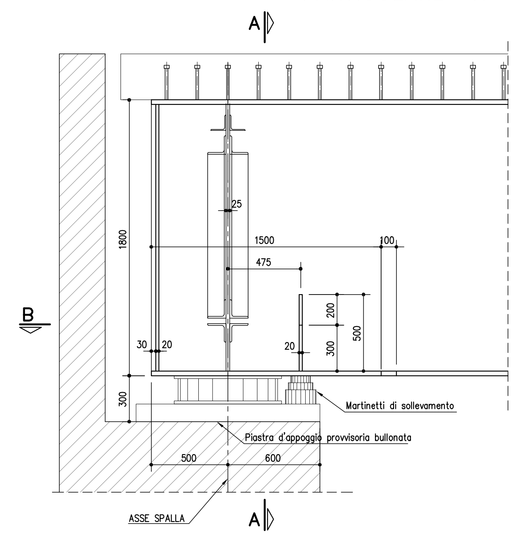

SEZIONE A-A

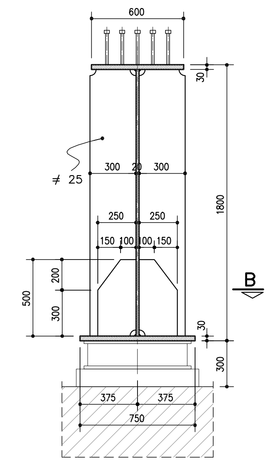

INCIDENZA ARMATURE IMPALCATI	
ACCIAIO SOLETTA	70 kg/mq
CARPENTERIA METALLICA	265 kg/mq
COPPELLE METALLICHE	30 kg/mq
TRALICCIO COPPELLE	15 KG/mq

INCIDENZA SOTTOSTRUTTURE	
SPALLE E PILE	110 kg/mc
PALI DI FONDAZIONE	140 kg/mc

TRAVERSI TIPO scala (1:10)

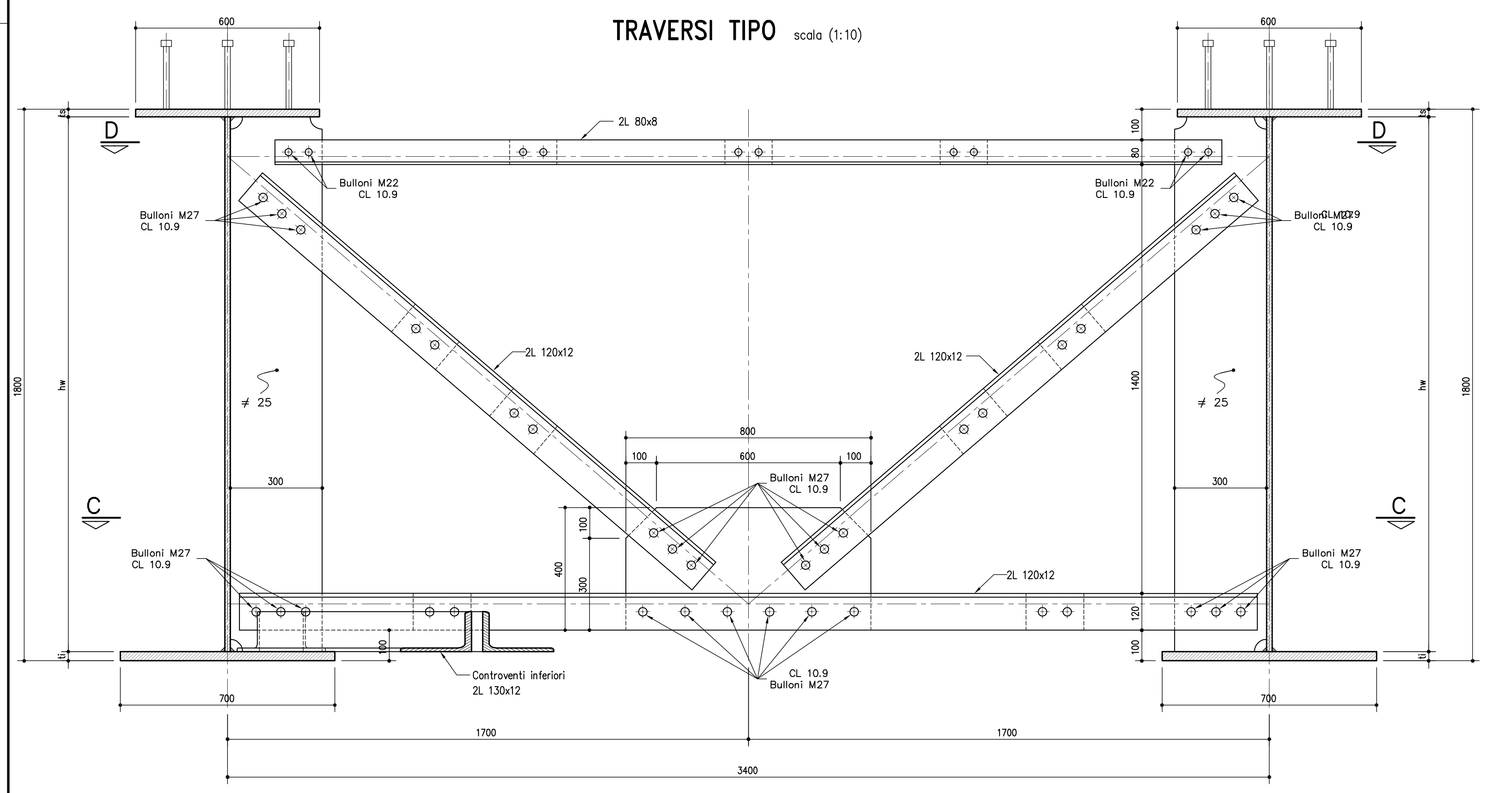

SEZIONE C-C scala (1:10)

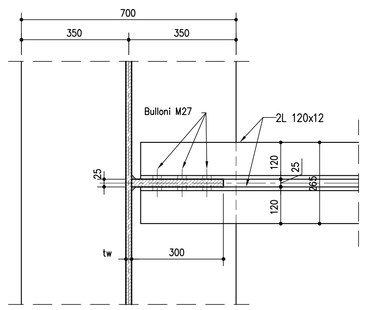

SEZIONE B-B

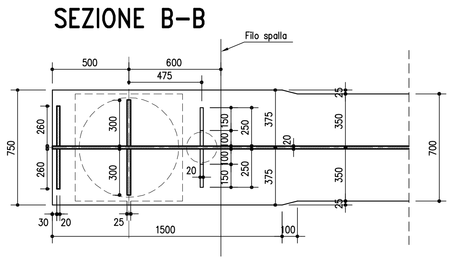

SEZIONE D-D scala (1:10)

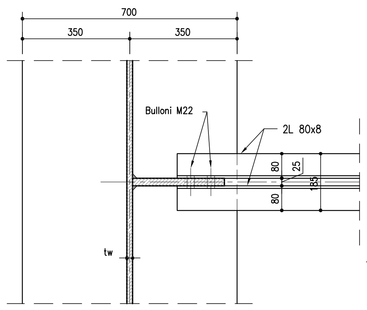

DISPOSIZIONE PIOLI scala (1:20)

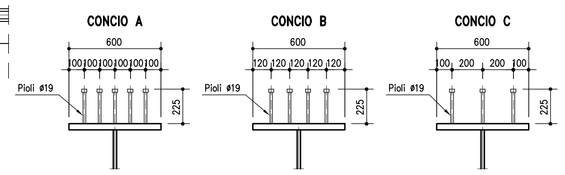

MATERIALI: NOTE E PRESCRIZIONI
- Elementi saldati in acciaio con sp. ≤ 20mm S355J0W (ex 510C)
- Elementi saldati in acciaio con 20mm < sp. ≤ 40mm S355J2G3W (ex 510D)
- Elementi saldati in acciaio con sp. > 40mm S355K2G3W (ex 510DD)
- Elementi non saldati, angolari e piastre sciolte, S355J0W (ex 510C)
- Imbottiture con sp. < 3mm (S355J0W)

La tensione di snervamento nelle prove meccaniche nonché il CEV nell'analisi chimica dovranno essere nei limiti della UNI EN 10025.
Prima della tracciatura dei pezzi devono essere definiti gli eventuali interventi sulla carpenteria imposti dal sistema di montaggio e varo.
Le tolleranze dimensionali per lamiere e profilati dovranno rispettare i limiti prescritti dalla UNI EN 10029 con classe di tolleranza minima A.

BULLONI: NOTE E PRESCRIZIONI
- Secondo DM 14.01.2008 e UNI EN 14399-1

Controventi superiori di montaggio e traversi superiori:
Giunzioni di categoria A secondo EN 1993-1-8 par.3.4. (giunzioni a taglio)
Bulloni conformi per caratteristiche dimensionali alle norme
UNI EN ISO 4016 2002 e UNI 5592 1968
Classi di resistenza secondo norma UNI EN ISO 898-1 2001
Controventi orizzontali inferiori, diaframmi e giunzioni travi principali.
Assieme vite-dado sistema HRC conforme a EN 14399-10.
Giunzioni di categoria B secondo EN 1993-1-8 par.3.4. (giunzioni ad attrito allo SLE a serraggio controllato/calibrato)
Preparazione delle superfici: classe di rugosità C (EN 1090-2, tab18).

RIFERIMENTI NORMATIVI
Viti e dadi: riferimento UNI EN 14399 2005, parti 3, 4 e 10.
Rosette e piastrine: riferimento UNI EN 14399 2005, parti 5 e 6.

PROPRIETA' DEI MATERIALI
Viti 10.9 secondo UNI EN ISO 898-1 2001
Dadi 10 secondo UNI EN 20898-2 1994
Rosette in acciaio C50 temperato e rinvenuto HRC32÷40, secondo UNI EN 10083-2 2006.
Piastrine in acciaio C50 temperato e rinvenuto HRC32÷40, secondo UNI EN 10083-2 2006.
I bulloni disposti verticalmente, se possibile, avranno la testa della vite verso l'alto ed il dado verso il basso ed avranno una rosetta sotto la vite ed una sotto il dado
Superfici a contatto per giunzione ad attrito: categoria C secondo EN 1090-2,
m=0,30 secondo tab. 3.7 EN 1993-1-8 e par. 4.2.8.1.1 DM 14/01/2008
Precarico secondo UNI EN 1993-1-1(EC3)

BULLONE	PRECARICO
M20-10.9	170 KN
M24-10.9	250 KN
M27-10.9	320 KN

In ogni caso i collegamenti bullonati devono essere a serraggio controllato/calibrato.

PIOLI
Secondo UNI EN ISO 13918 e DM 14/01/2008
Pioli tipo NELSON ⌀=19 H=225
Acciaio ex ST 37-3K (S235J2G3+C450)
fy > 350 MPa
fu > 450 MPa
Allungamento > 15%
Strizione > 50%

CONTROLLI
Secondo D.M. 14/01/2008

SALDATURE
Secondo D.M. 14/01/2008
GIUNZIONI DELLE TRAVI PRINCIPALI REALIZZATE MEDIANTE SALDATURE A PIENA PENETRAZIONE DI 1A CL.,EFFETTUATE DA ENTRAMBI I LATI, MOLATE IN DIREZIONE DEGLI SFORZI E SOGGETTE A CONTROLLI NON DISTRUTTIVI (CIRCOLARE 02/02/2009 n 617 C.S.LL.PP. PAR C4.2.4.1.4.4, TAB. C4.2.XV DETT.8)

NOTE GENERALI
- E' necessario movimentare la trave con bilancini di presa in modo da evitare svergolamenti anormali in fase di sollevamento.
- Per la manutenzione degli appoggi per sollevamenti sino a 40mm si può operare sulla singola pila.
- Classe di esecuzione EXC3 secondo EN1090

autostrade per l'italia

AUTOSTRADA (A13) : BOLOGNA–PADOVA

AMPLIAMENTO ALLA TERZA CORSIA
TRATTO : MONSELICE – PADOVA SUD

PROGETTO DEFINITIVO

CORPO AUTOSTRADALE

OPERE D'ARTE MAGGIORI
CAVALCAVIA TIPOLOGICI
OP4–Tipologia impalcato L=13,50m–luce singola da 45,80m
Carpenteria Impalcato

IL PROGETTISTA SPECIALISTICO	IL RESPONSABILE INTEGRAZIONE PRESTAZIONI SPECIALISTICHE	IL DIRETTORE TECNICO
Ing. Lucio Ferretti Torricelli Ord. Ingg. Brescia N.2188 RESPONSABILE STRUTTURE	Ing. Ilaria Lavander Ord. Ingg. Milano N. 29830	Ing. Orlando Mazza Ord. Ingg. Pavia N. 1496 PROGETTAZIONE: NUOVE OPERE: AUTOSTRADALI

CODICE IDENTIFICATIVO																																Ordinatore:
RIFERIMENTO PROGETTO										RIFERIMENTO DIRETTORIO										RIFERIMENTO ELABORATO												—
Codice Commessa		Lotto, Sub-Prog, Cod. Appalto			Fase					Capitolo		Paragrafo		Opera/Impianto			PARTE D'OPERA			Tip.	Disciplina		Progressivo				Rev.					
1 1 1 3 0 5 0 0 0 2					P	D	0 0			0 0 0 0 0				0 0 0 0 0			0 0 0 0 0			O	S	T	R	1	6	0	3	0	0			SCALA: VARIE

Spea Ingineering per conto di Atlantia	PROJECT MANAGER: Ing. Ilaria Lavander Ord. Ingg. Milano N. 29830		SUPPORTO SPECIALISTICO:		REVISIONE: n. — data 0 — SETTEMBRE 2016 1 — – 2 — – 3 — – 4 — –
	REDATTO:	P.E. Claudio Ceresa	VERIFICATO:	Ing. R. Stucchi – D.L. MB n° A2272	

VISTO DEL COMMITTENTE	VISTO DEL CONCEDENTE
autostrade per l'italia IL RESPONSABILE UNICO DEL PROCEDIMENTO Ing. Antonio Tosi	Ministero delle Infrastrutture e dei Trasporti DIPARTIMENTO PER LA RISTRUTTURAZIONE DELLA RETE STRADALE NAZIONALE ED ALTRE INFRASTRUTTURE DIRETTORE GENERALE DELLA RISTRUTTURAZIONE AUTOSTRADALE

IL PRESENTE DOCUMENTO NON POTRA' ESSERE COPIATO, RIPRODOTTO O ALTRIMENTI PUBBLICATO, IN TUTTO O IN PARTE, SENZA IL CONSENSO SCRITTO DELLA SOC. AUTOSTRADE PER L'ITALIA S.P.A. ESSO DEVE ESSERE USATO SOLO PER GLI USI PREVISTI.
THIS DOCUMENT MAY NOT BE COPIED, REPRODUCED OR PUBLISHED, EITHER IN PART OR IN ITS ENTIRETY, WITHOUT THE WRITTEN PERMISSION OF SOC. AUTOSTRADE PER L'ITALIA S.P.A. UNAUTHORIZED USE WILL BE PROSECUTED BY LAW.