SCHEMA APPOGGI – GIUNTI

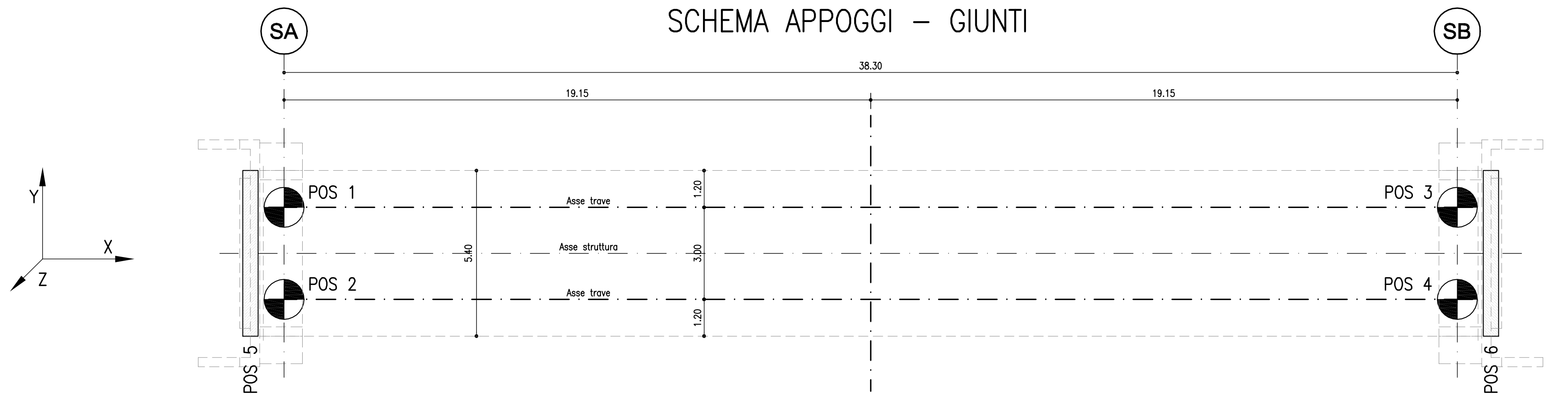

Appoggi in elastomero armato ad alto smorzamento	
K_{eff}	4.5 kN/mm
ξ	10%
$\phi_{esterno}$	650 mm (indicativo)
H_{totale}	185 mm (indicativo)
Piastra ancoraggio	700x700 mm (indicativo)

SOLLECITAZIONI APPOGGI

		S.L.E.			S.L.U.			SISMICA – S.L.C.		
		Max Fx (kN)	Max Fy (kN)	Max Fz (kN)	Max Fx (kN)	Max Fy (kN)	Max Fz (kN)	Max Fx (kN)	Max Fy (kN)	Max Fz (kN)
SP A–B	POS. 1–3	210	100	1590	270	150	2150	80	220	930
	POS. 2–4	210	100	1590	270	150	2150	80	220	930

DEFORMAZIONI AGLI APPOGGI

		S.L.E.		S.L.U.		SISMICA – S.L.C.	
		δ_{max} (mm)	θ_{max} [rad]	δ_{max} (mm)	θ_{max} [rad]	δ_{max} (mm)	θ_{max} [rad]
SP A–B	POS. 1–3	47	0.0118	63	0.0202	49	0.0066
	POS. 2–4	47	0.0118	63	0.0202	49	0.0066

Valori al netto della rotazione dovuta a peso proprio acciaio e getto soletta, da compensare sui cunei metallici
Tutte le apparecchiature devono essere dotate di cunei metallici di compensazione delle pendenze e delle rotazioni per effetto dei carichi di 1° fase

ESCURSIONI COMPLESSIVE GIUNTI (mm)

		S.L.E. (APERTURA+CHIUSURA)				SISMICA – S.L.D. (APERTURA+CHIUSURA)*				SISMICA – S.L.V. (APERTURA+CHIUSURA)			
		max δx tot	δy conc	δx conc	max δy tot	max δx tot	δy conc	δx conc	max δy tot	max δx tot	δy conc	δx conc	max δy tot
SPA	POS. 5	91	25	44	42	28	12	18	32	30	27	18	75
SPB	POS. 6	91	25	44	42	28	12	18	32	30	27	18	75

* In fase sismica il giunto dovrà garantire le seguenti prestazioni:
– Sisma S.L.D.: nessun danneggiamento
– Sisma S.L.V.: danneggiamento localizzato

VARCO SOLETTA–PARAGHIAIA
min 50mm
L'apertura del varco è dimensionata sulla base delle sollecitazioni sismiche S.L.V.

NOTA:
LE APPARECCHIATURE DOVRANNO ESSERE IN GRADO DI CONSENTIRE I MOVIMENTI LONGITUDINALE E TRASVERSALI PREVISTI

DETTAGLIO APPOGGIO ELASTOMERICO ARMATO

1/2 SEZIONE 1/2 VISTA

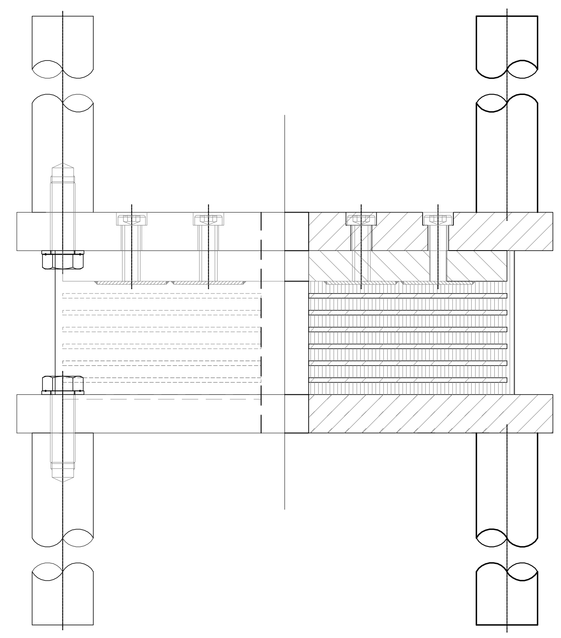

SEZIONE

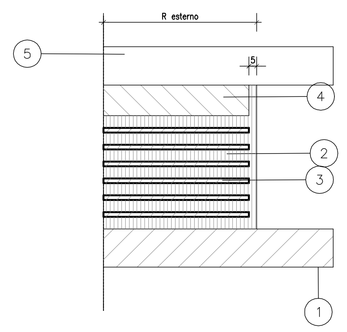

DETTAGLIO

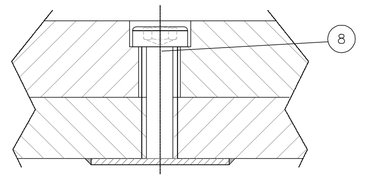

PIANTA

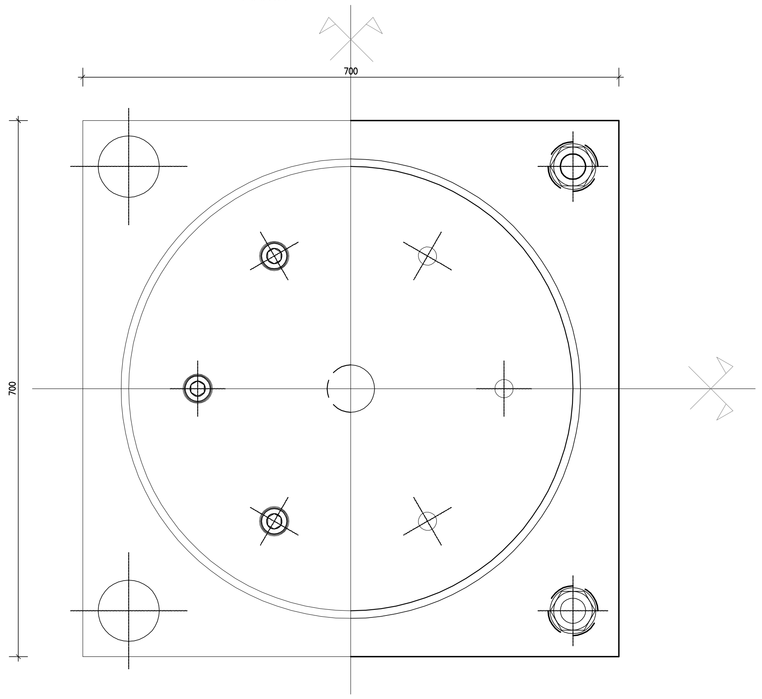

DETTAGLIO ZANCA DI ANCORAGGIO

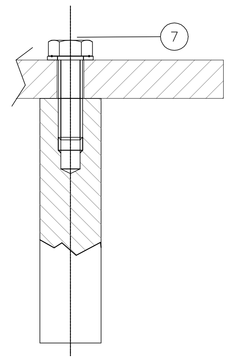

MATERIALI E DIMENSIONI	
Pos.	Descrizione
1	Piastra inferiore
2	Elemento in gomma
3	Lamiera di rinforzo
4	Piastra sup. di connessione
5	Piastra superiore
6	Zanca di ancoraggio
7	VITE (UNI 5739) Zn
8	VITCB (UNI 9327) Zn
Note 1	PIASTRA VULCANIZZATA
Note 2	MOLARE A FILO
Note P	CICLO PROTETTIVO ANTICORROSIONE

GIUNTO DI DILATAZIONE scala (1:10)

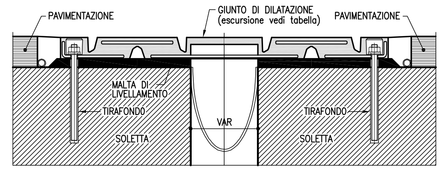

autostrade per l'italia

AUTOSTRADA (A13) : BOLOGNA–PADOVA

AMPLIAMENTO ALLA TERZA CORSIA
TRATTO : MONSELICE – PADOVA SUD

PROGETTO DEFINITIVO

CORPO AUTOSTRADALE

OPERE D'ARTE MAGGIORI
CAVALCAVIA TIPOLOGICI
OP5–Tipologia impalcato L=5,40m–luce singola da 38,30 m
Carpenteria
Appoggi e giunti

IL PROGETTISTA SPECIALISTICO	IL RESPONSABILE INTEGRAZIONE PRESTAZIONI SPECIALISTICHE	IL DIRETTORE TECNICO
Ing. Lucio Ferretti Torricelli Ord. Ingg. Brescia N.2188 RESPONSABILE STRUTTURE	Ing. Ilaria Lavander Ord. Ingg. Milano N. 29830	Ing. Orlando Mazza Ord. Ingg. Pavia N. 1496 PROGETTAZIONE NUOVE OPERE AUTOSTRADALI

| CODICE IDENTIFICATIVO | | | |