## PIANTA SCAVI
SCALA 1:100

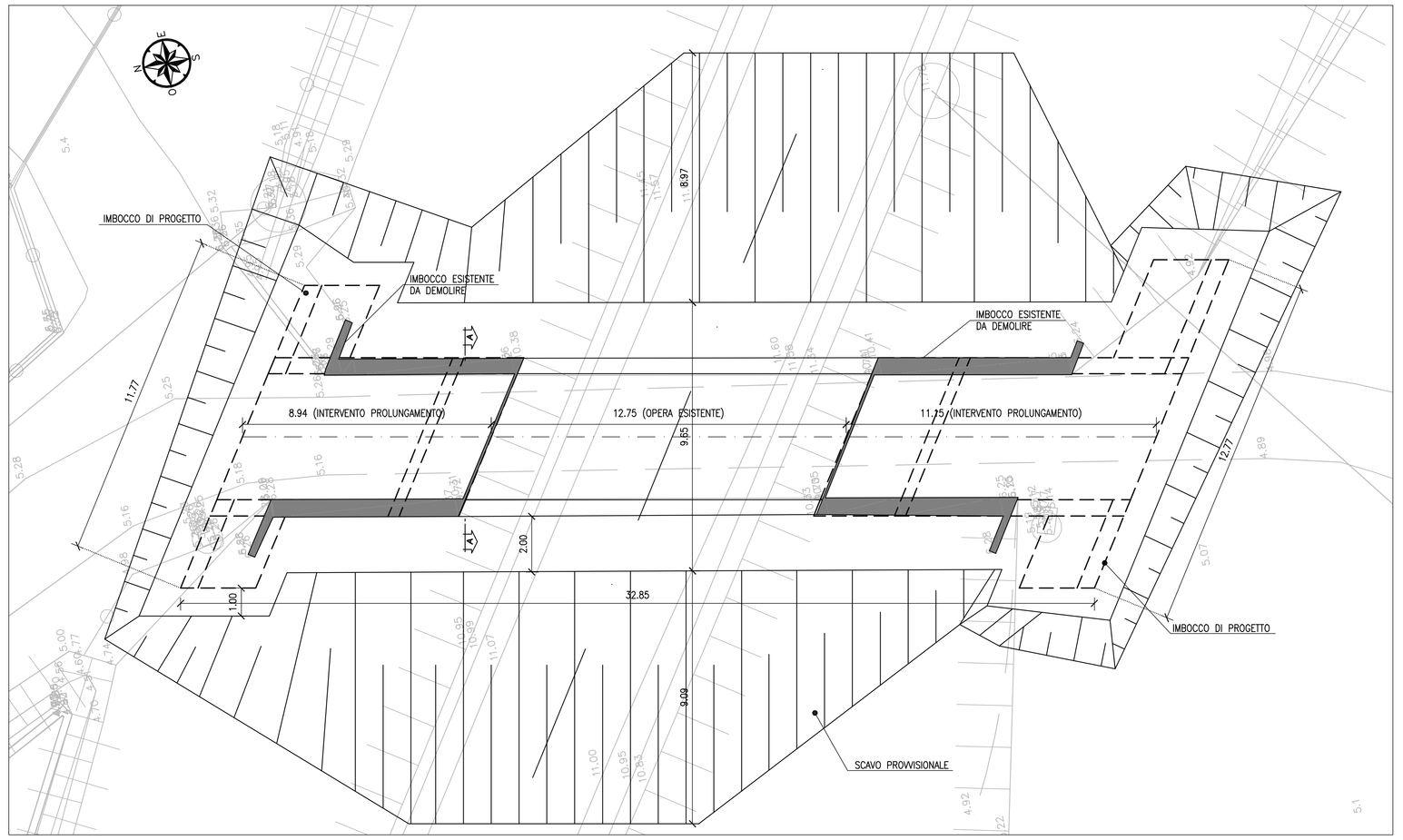


## STRALCIO PLANIMETRICO
SCALA 1:100

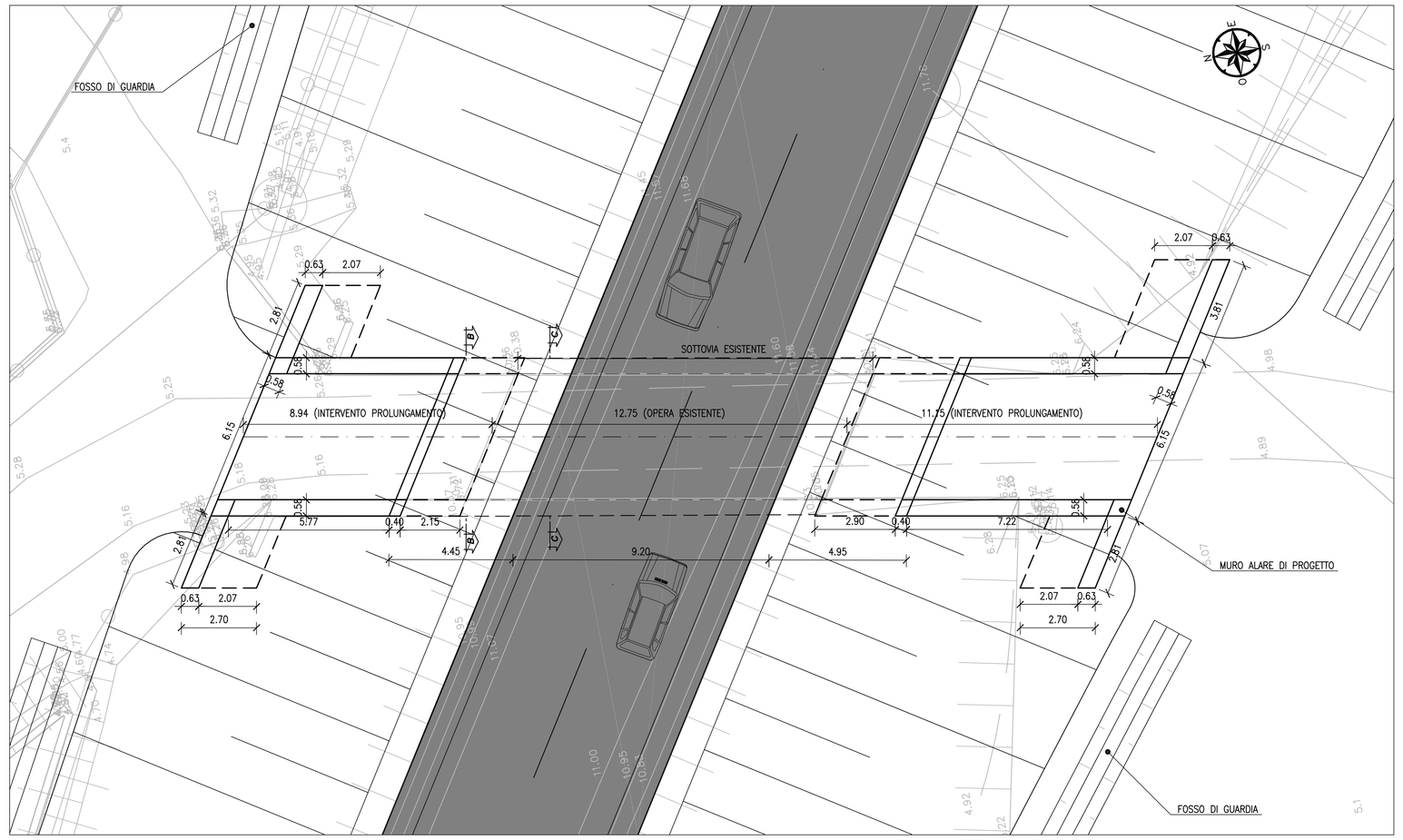


## TABELLA MATERIALI :

PER QUANTO NON SPECIFICATO NEL SEGUITO, IN PARTICOLARE RELATIVAMENTE ALLE CARATTERISTICHE DEI MATERIALI, ALLE SPECIFICHE PER L'ESECUZIONE DEI LAVORI ED AI CONTROLLI DA ESEGUIRE, SI DOVRA' FARE RIFERIMENTO ALLE NORME TECNICHE D'APPALTO.

CALCESTRUZZO:
MAGRO DI FONDAZIONE (non strutturale):
- Classe C12/15 MPa
- Classe di esposizione X0

FONDAZIONI:
- Classe C28/35 MPa
- Classe di esposizione XC2

PIEDRITTI:
- Classe C32/40 MPa
- Classe di esposizione XF2

SOLETTONE SUPERIORE:
- Classe C32/40 MPa
- Classe di esposizione XC2–XF4**

RINFORZO STRUTTURALE:
Calcestruzzo a ritiro compensato con espansivo a base di ossido di calcio con ritiro ≤ 100 micron/m a 28gg. (Valutazione con la prova secondo UNI 8148)
- Classe C32/40 MPa
- Classe di esposizione XC2–XF4**

LASTRE PREFABBRICATE:
- Classe C35/45 MPa
- Classe di esposizione XF4

MURI:
- Classe C32/40 MPa
- Classe di esposizione XF2

ACCIAIO PER ARMATURE ORDINARIE:
- Acciaio in barre nervate tipo B450C
  fyk ≥ 450 MPa
  ftk ≥ 540 MPa

COPRIFERRO* per fondazioni 40.0 mm
COPRIFERRO* per elevazioni 35.0 mm
COPRIFERRO* per solettone sup. 35.0 mm
* Copriferro netto
**XC2 per altezze di ricoprimento >= 1.00m; XF4 per altezze di ricoprimento < 1.00m

N.B. MATERIALI CONFORMI ALLA NORME UNI EN 206–1 E UNI 11104

## SEZIONE LONGITUDINALE SCAVI
SCALA 1:100

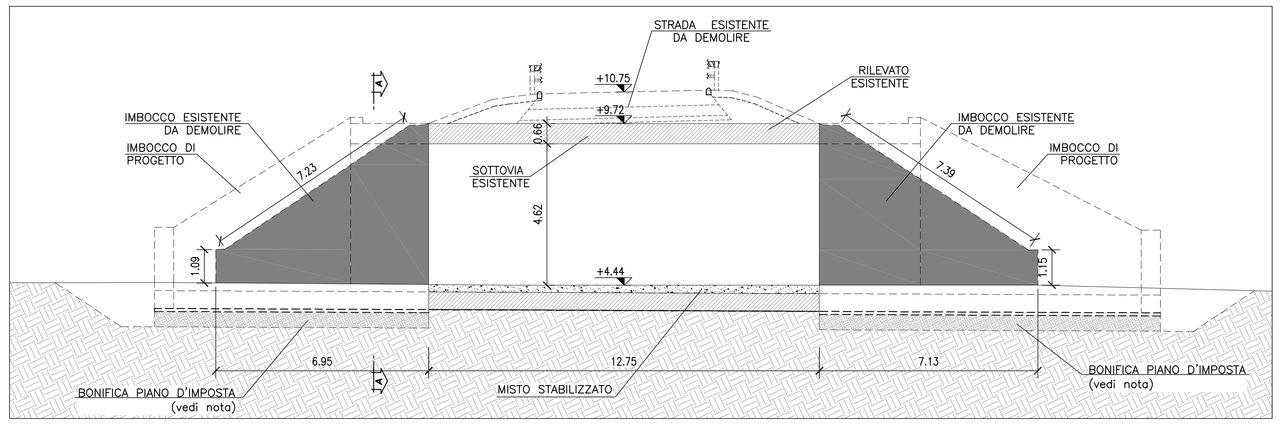


## SEZIONE LONGITUDINALE DI PROGETTO
SCALA 1:100

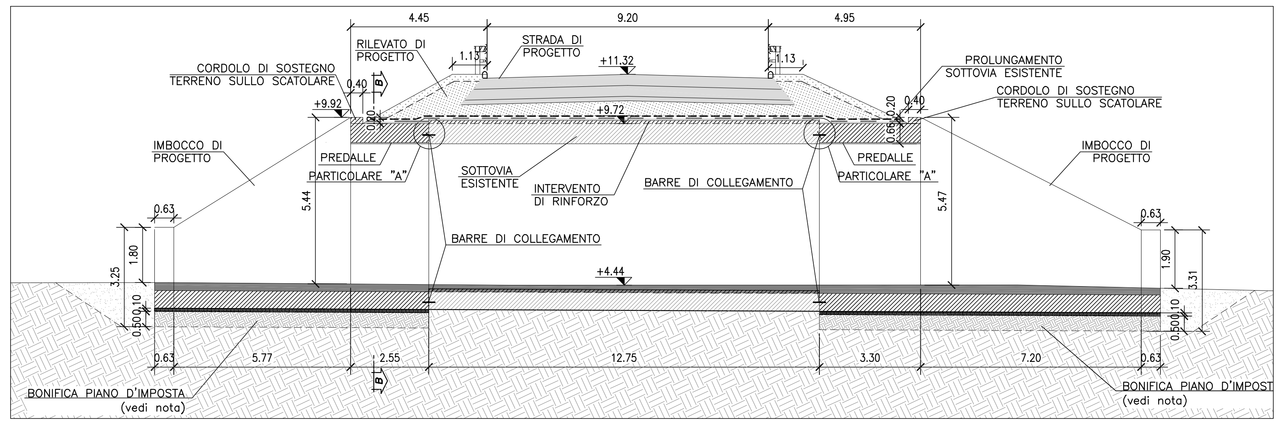


## PARTICOLARE RINFORZO STRUTTURALE
SCALA 1:5

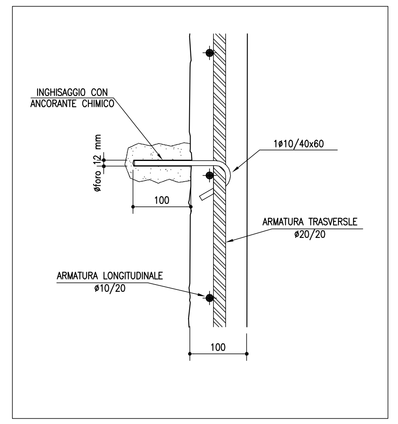


**NOTA :**

TUTTE LE SUPERFICI A CONTATTO CON NUOVI GETTI E/O RINFORZI ANDRANNO ADEGUATAMENTE PREPARATE MEDIANTE RIMOZIONE DELLE PARTI AMMALORATE E PASSIVAZIONE DELLE ARMATURE SCOPERTE, IDROSABBIATURA DELLE RESTANTI SUPERFICI ATTA A GARANTIRE UNA ASPERITÀ MINIMA DI 5mm.

**NOTA :**

PRIMA DELL'INIZIO DEI LAVORI SARÀ CURA DELL'IMPRESA VERIFICARE LA CORRISPONDENZA DEGLI AS–BUILT E LE QUOTE ALTIMETRICHE

| INCIDENZE | |
|---|---|
| RINFORZO STRUTTURALE | 180 kg/mc |
| SOLETTA DI FONDAZIONE | 100 kg/mc |
| ELEVAZIONI | 120 kg/mc |

## SEZIONE TRASVERSALE SCAVI A–A
SCALA 1:100

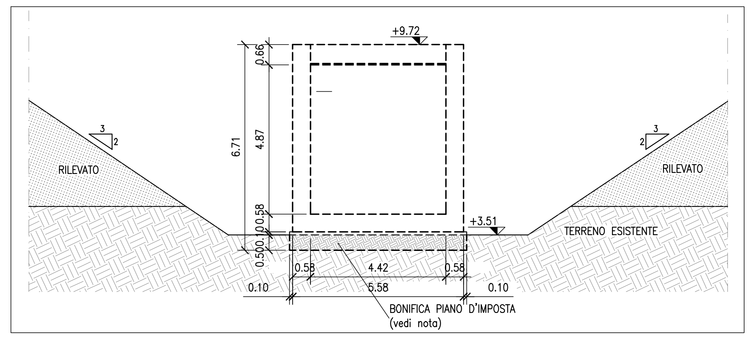


## PROSPETTO NORD
SCALA 1:100

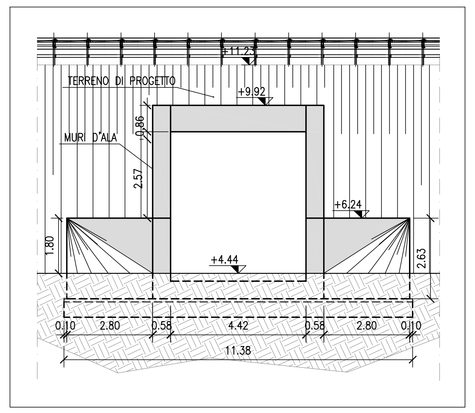


## PROSPETTO SUD
SCALA 1:100

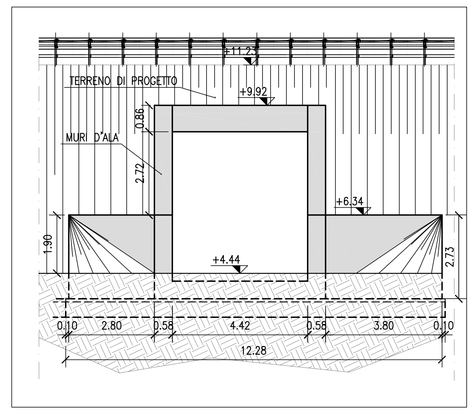


## PARTICOLARE "A" – INTERVENTO DI COLLEGAMENTO

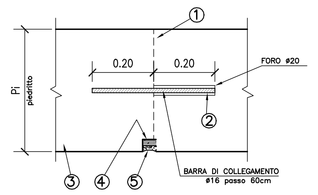


1. Scarifico superficie di contatto opera esistente con formazione di risalti da 5/10mm, rimozione delle impurità con acqua in pressione
2. ...inserimento di barre Ø 16 passo 60cm mediante ancorante chimico
3. ...Getto della struttura d'ampliamento prevedendo un'asola verso l'interno sul cassero
4. ...inserimento di cordolo bentonitico sigillante idroespansivo sul perimetro intero
5. ...Sigillatura con malta fine a consistenza plastica

NOTA :

DOVRA' ESSERE ESEGUITA LA BONIFICA DEL PIANO D'IMPOSTA DELLE FONDAZIONI SUPERFICIALI MEDIANTE MISTO STABILIZZATO, EFFETTUANDO L'ASPORTAZIONE DI UNO SPESSORE MINIMO DI TERRENO DI 0.50 m.
MAGGIORI APPROFONDIMENTI POTRANNO ESSERE DISPOSTI SU INSINDACABILE GIUDIZIO DELLA D.L. IN FUNZIONE DELLE REALI CARATTERISTICHE DEL TERRENO.

## SEZIONE B–B
SCALA 1:50

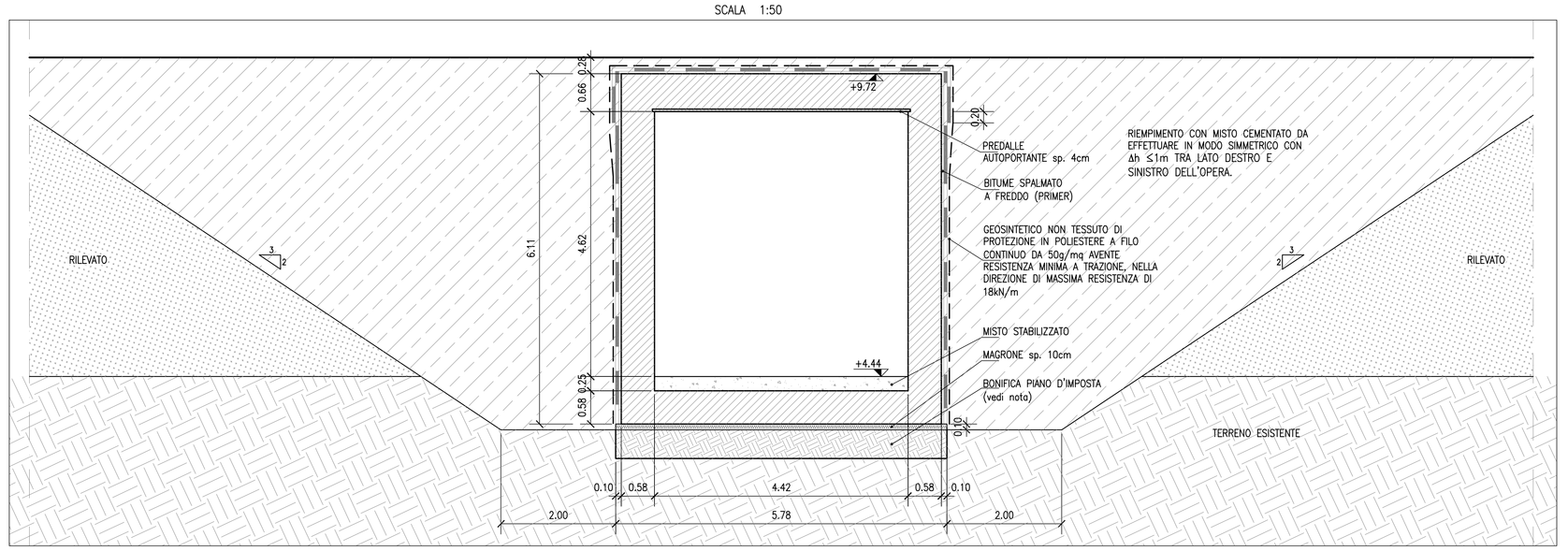


## SEZIONE C–C
SCALA 1:50

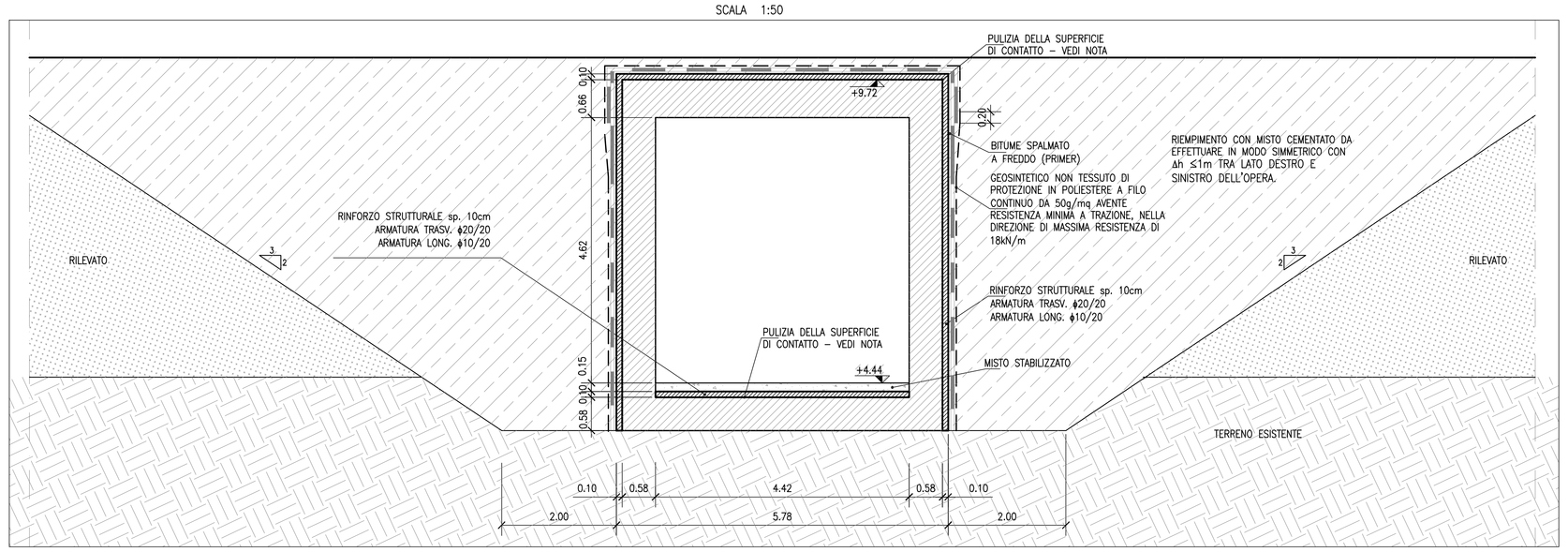


autostrade per l'italia

AUTOSTRADA (A13) : BOLOGNA–PADOVA

**AMPLIAMENTO ALLA TERZA CORSIA**
**TRATTO : MONSELICE – PADOVA SUD**

**PROGETTO DEFINITIVO**

# VIABILITA' INTERFERITE

Via Gorghizzolo – Progr. km 93+966
Prolungamento sottovia Via Gorghizzolo
(s311 – pk 0+062)
Planimetria, pianta scavi, sezioni e particolari

| IL PROGETTISTA SPECIALISTICO | IL RESPONSABILE INTEGRAZIONE PRESTAZIONI SPECIALISTICHE | IL DIRETTORE TECNICO |
|---|---|---|
| Ing. Lucio Ferretti Torricelli<br>Ord. Ingg. Brescia N.2188<br>**RESPONSABILE STRUTTURE** | Ing. Ilaria Lavander<br>Ord. Ingg. Milano N. 29830 | Ing. Orlando Mazza<br>Ord. Ingg. Pavia N. 1496<br>**PROGETTAZIONE NUOVE OPERE AUTOSTRADALI** |

| CODICE IDENTIFICATIVO | | |