STRALCIO PLANIMETRICO
SCALA 1:100

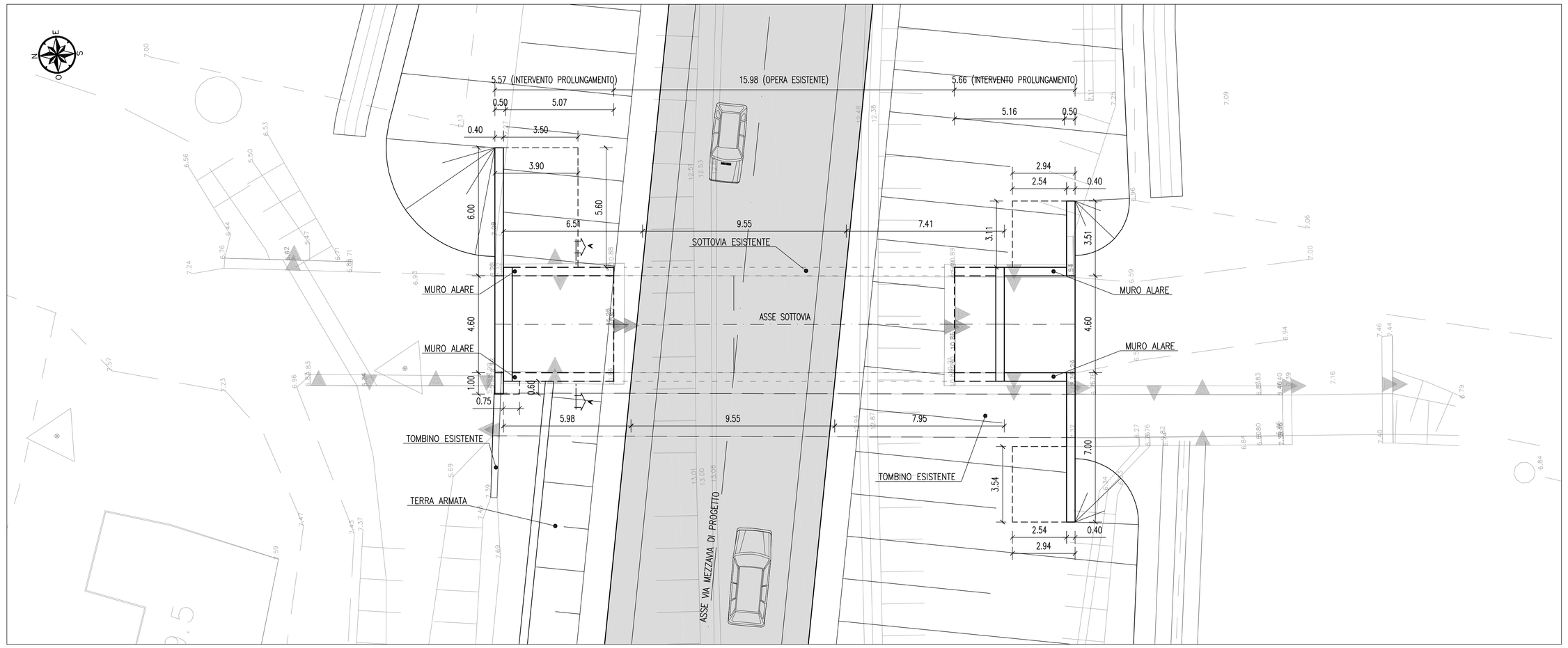

PROSPETTO SUD
SCALA 1:50

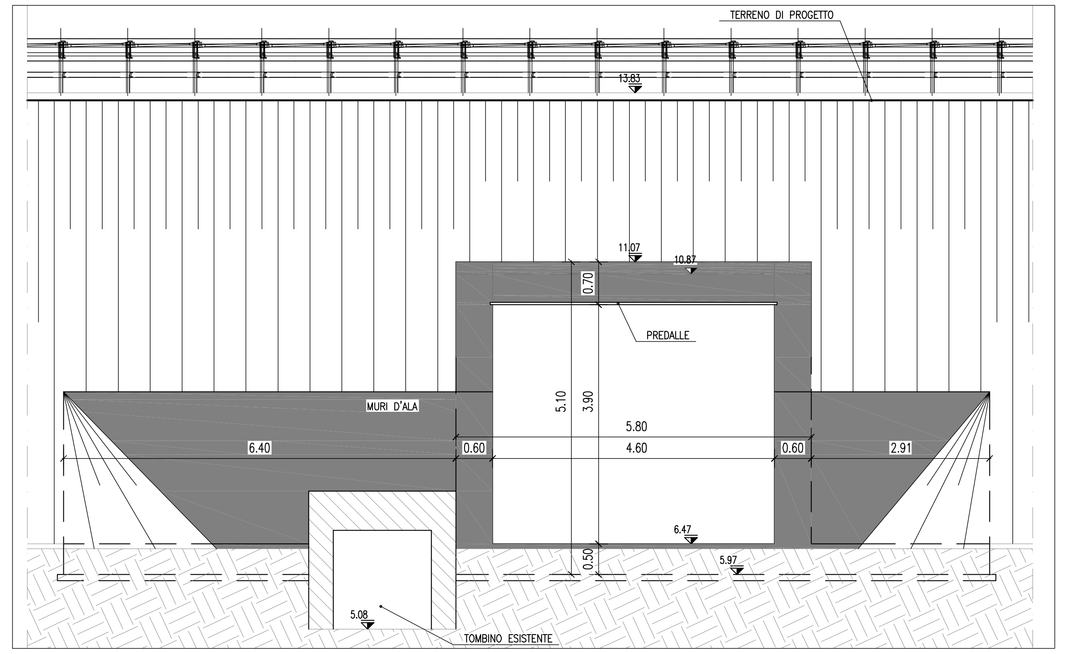

TABELLA MATERIALI :

PER QUANTO NON SPECIFICATO NEL SEGUITO, IN PARTICOLARE RELATIVAMENTE ALLE CARATTERISTICHE DEI MATERIALI, ALLE SPECIFICHE PER L'ESECUZIONE DEI LAVORI ED AI CONTROLLI DA ESEGUIRE, SI DOVRA' FARE RIFERIMENTO ALLE NORME TECNICHE D'APPALTO.

CALCESTRUZZO:
MAGRO DI FONDAZIONE (non strutturale):
- Classe C12/15 MPa
- Classe di esposizione X0

FONDAZIONI:
- Classe C28/35 MPa
- Classe di esposizione XC2

PIEDRITTI:
- Classe C32/40 MPa
- Classe di esposizione XF2

SOLETTONE SUPERIORE:
- Classe C32/40 MPa
- Classe di esposizione XC2–XF4**

RINFORZO STRUTTURALE:
Calcestruzzo a ritiro compensato con espansivo a base di ossido di calcio con ritiro ≤ 100 micron/m a 28gg. (Valutazione con la prova secondo UNI 8148)
- Classe C32/40 MPa
- Classe di esposizione XC2–XF4**

LASTRE PREFABBRICATE:
- Classe C35/45 MPa
- Classe di esposizione XF4

MURI:
- Classe C32/40 MPa
- Classe di esposizione XF2

ACCIAIO PER ARMATURE ORDINARIE:
- Acciaio in barre nervate tipo B450C
  fyk ≥ 450 MPa
  ftk ≥ 540 MPa

COPRIFERRO* per fondazioni 40.0 mm
COPRIFERRO* per elevazioni 35.0 mm
COPRIFERRO* per solettone sup. 35.0 mm
* Copriferro netto
**XC2 per altezze di ricoprimento >= 1.00m; XF4 per altezze di ricoprimento < 1.00m

N.B. MATERIALI CONFORMI ALLA NORME UNI EN 206–1 E UNI 11104

PROSPETTO NORD
SCALA 1:50

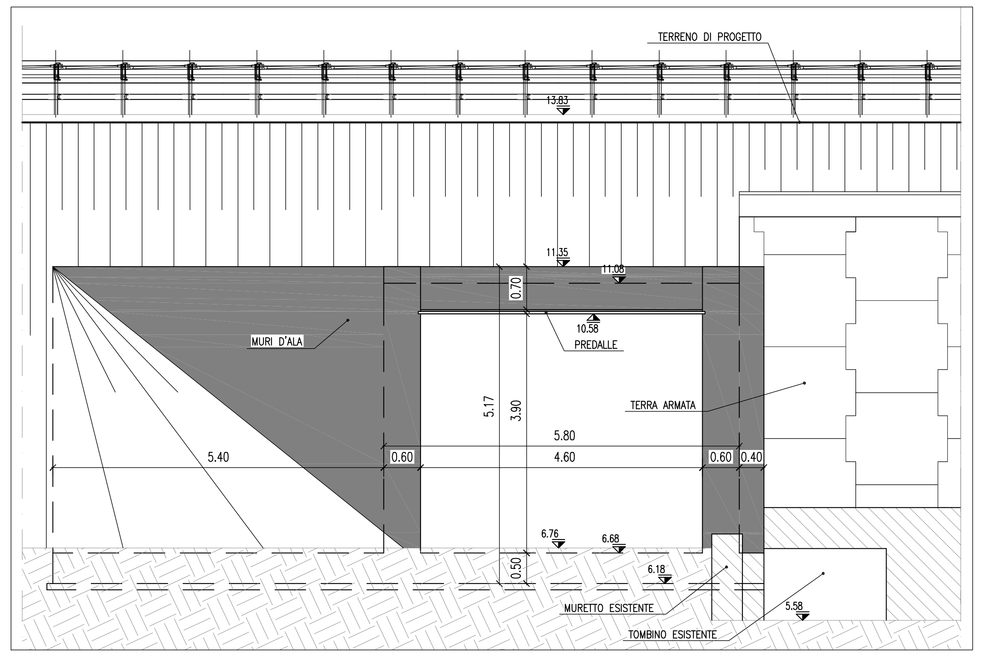

PARTICOLARE RINFORZO STRUTTURALE
SCALA 1:5

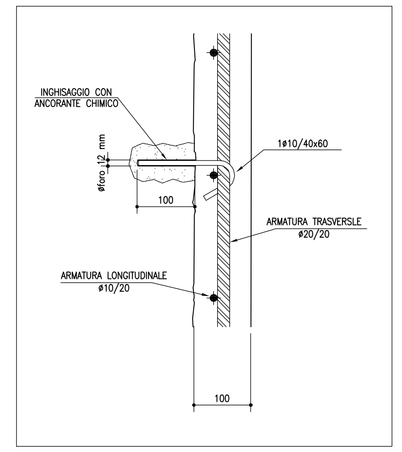

NOTA :

DOVRA' ESSERE ESEGUITA LA BONIFICA DEL PIANO D'IMPOSTA DELLE FONDAZIONI SUPERFICIALI MEDIANTE MISTO STABILIZZATO, EFFETTUANDO L'ASPORTAZIONE DI UNO SPESSORE MINIMO DI TERRENO DI 0.50 m.
MAGGIORI APPROFONDIMENTI POTRANNO ESSERE DISPOSTI SU INSINDACABILE GIUDIZIO DELLA D.L. IN FUNZIONE DELLE REALI CARATTERISTICHE DEL TERRENO.

SEZIONE TRASVERSALE
SCALA 1:50

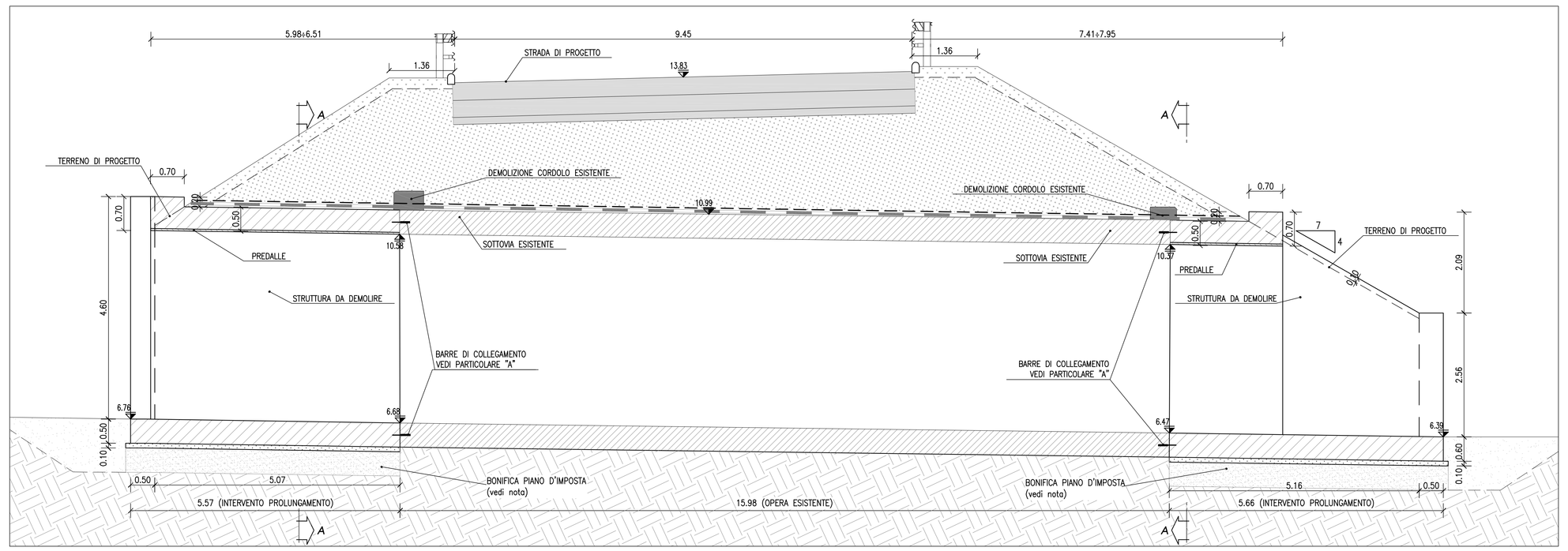

INCIDENZE	
RINFORZO STRUTTURALE	180 kg/mc
SOLETTA DI FONDAZIONE	100 kg/mc
ELEVAZIONI	120 kg/mc

PARTICOLARE "A" – INTERVENTO DI COLLEGAMENTO
SCALA –

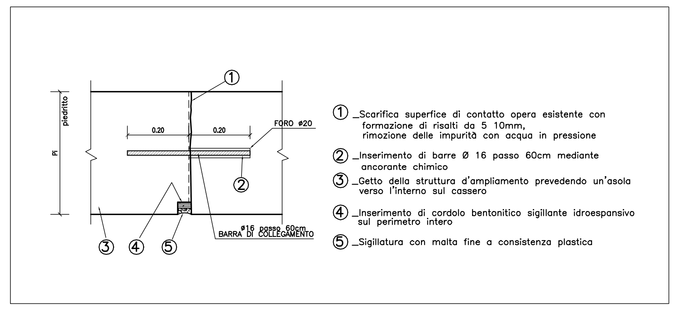

NOTA :

TUTTE LE SUPERFICI A CONTATTO CON NUOVI GETTI E/O RINFORZI ANDRANNO ADEGUATAMENTE PREPARATE MEDIANTE RIMOZIONE DELLE PARTI AMMALORATE E PASSIVAZIONE DELLE ARMATURE SCOPERTE, IDROSABBIATURA DELLE RESTANTI SUPERFICI ATTA A GARANTIRE UNA SPERPITÀ MINIMA DI 5mm.

NOTA :

PRIMA DELL'INIZIO DEI LAVORI SARÀ CURA DELL'IMPRESA VERIFICARE LA CORRISPONDENZA DEGLI AS-BUILT E LE QUOTE ALTIMETRICHE

SEZIONE A–A
SCALA 1:50

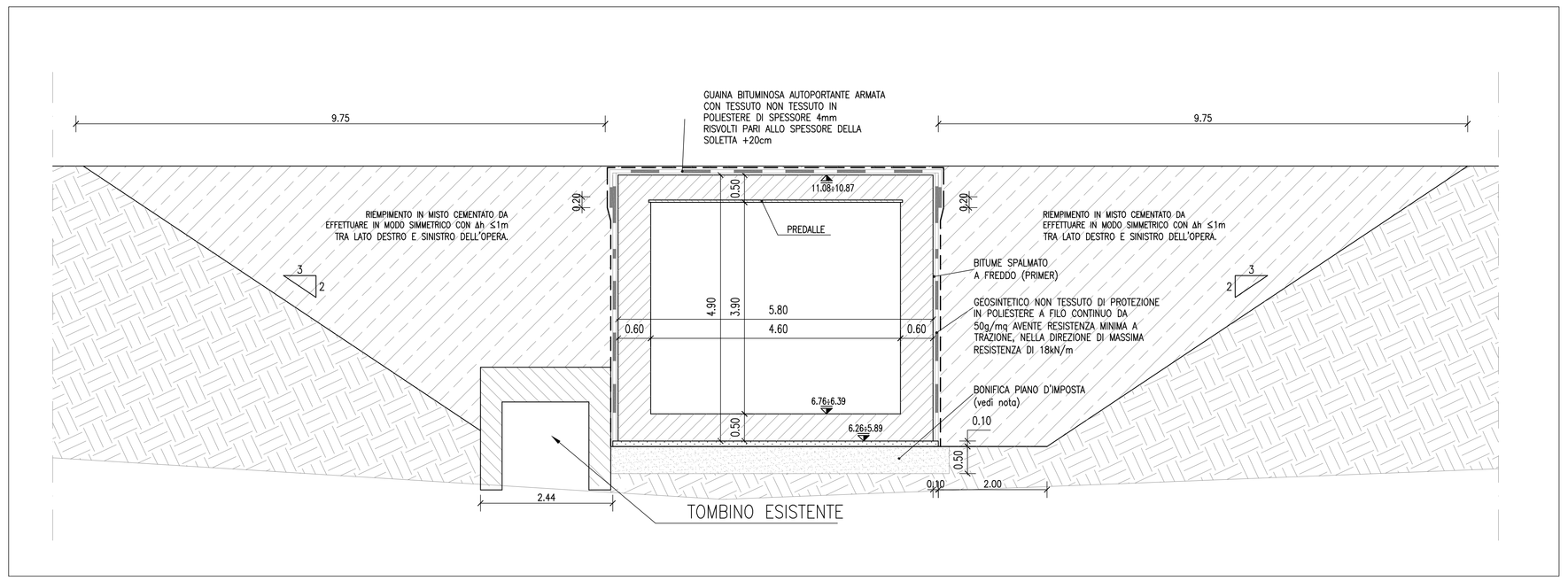

SEZIONE B–B
SCALA 1:50

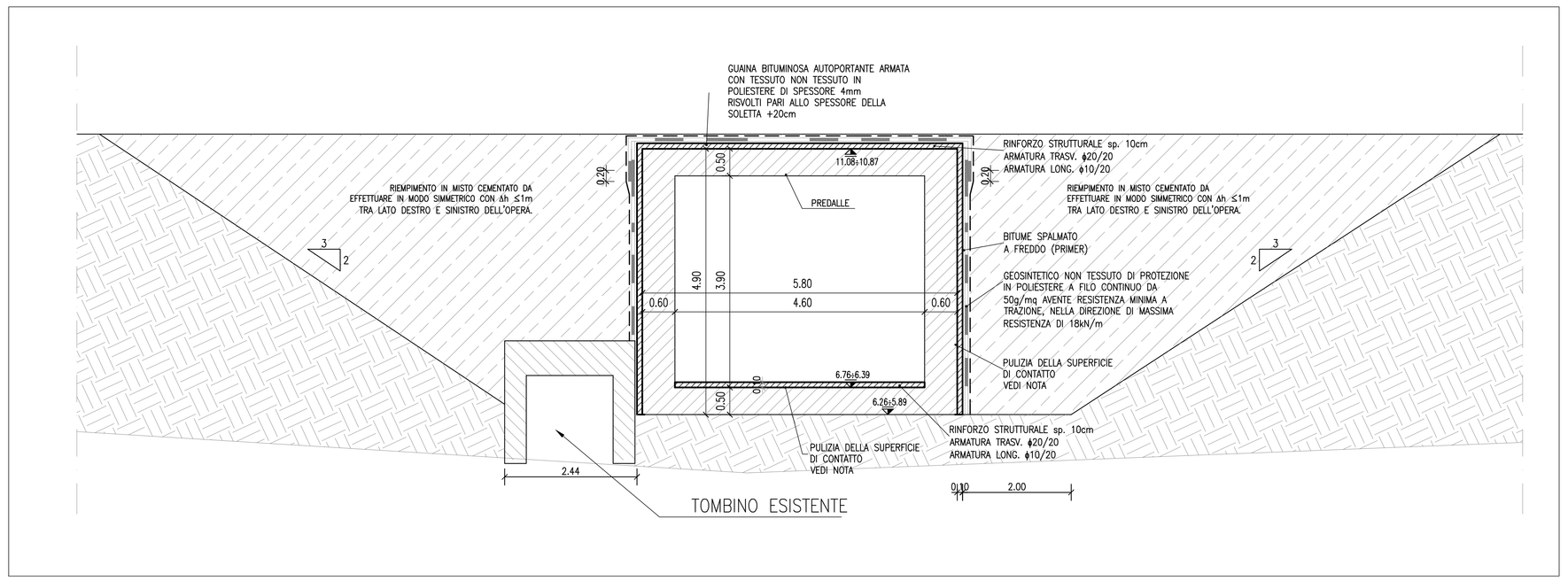

autostrade per l'italia

AUTOSTRADA (A13) : BOLOGNA–PADOVA

AMPLIAMENTO ALLA TERZA CORSIA
TRATTO : MONSELICE – PADOVA SUD

PROGETTO DEFINITIVO

VIABILITA' INTERFERITE

SP n.30 – Progr. km 99+129
Prolungamento sottovia strada campestre
(S341 – pk 0+404)
Carpenteria generale, sezioni e particolari costruttivi

IL PROGETTISTA SPECIALISTICO	IL RESPONSABILE INTEGRAZIONE PRESTAZIONI SPECIALISTICHE	IL DIRETTORE TECNICO
Ing. Lucio Ferretti Toniselli Ord. Ingg. Brescia N.2128B RESPONSABILE STRUTTURE	Ing. Ilaria Lavander Ord. Ingg. Milano N. 29830	Ing. Orlando Mazza Ord. Ingg. Pavia N. 1496 PROGETTAZIONE NUOVE OPERE AUTOSTRADALI

CODICE IDENTIFICATIVO

RIFERIMENTO PROGETTO				RIFERIMENTO DIRETTORIO				RIFERIMENTO ELABORATO				Ordinatore
Codice Commessa	Lotto, Sub-Prog, Cod. Appalto	Fase	Capitolo	Paragrafo	Impianto	Raggruppam.	PARTE D'OPERA	Tip	Disciplina	Progressivo	Rev.	—
111305	0002	PD	00	00	00	00	00000000	ST	R	2356	00	SCALA: VARIE

	PROJECT MANAGER	SUPPORTO SPECIALISTICO:	REVISIONE	
spea ENGINEERING group Atlantia	Ing. Ilaria Lavander Ord. Ingg. Milano N. 29830		n.	data
			0	SETTEMBRE 2016
			1	–
			2	–
	REDATTO: –	VERIFICATO: Ing. L. F. Toniselli – O.I. BS n°2128	3	–
			4	–

VISTO DEL COMMITTENTE	VISTO DEL CONCEDENTE
autostrade per l'italia IL RESPONSABILE UNICO DEL PROCEDIMENTO Ing. Antonio Trevi	Ministero delle Infrastrutture e dei Trasporti DIPARTIMENTO PER LA RETE STRADALE E AUTOSTRADALE DIVISIONE 2 – VIGILANZA TECNICA SUI CONCESSIONARI AUTOSTRADALI

IL PRESENTE DOCUMENTO NON POTRA' ESSERE COPIATO, RIPRODOTTO O ALTRIMENTI PUBBLICATO, IN TUTTO O IN PARTE, SENZA IL CONSENSO SCRITTO DELLA SOC. AUTOSTRADE PER L'ITALIA S.P.A.. OGNI UTILIZZO NON AUTORIZZATO SARA' PERSEGUITO A NORMA DI LEGGE.
THIS DOCUMENT MAY NOT BE COPIED, REPRODUCED OR PUBLISHED, EITHER IN PART OR IN ITS ENTIRETY, WITHOUT THE WRITTEN PERMISSION OF SOC. AUTOSTRADE PER L'ITALIA S.P.A.. UNAUTHORIZED USE WILL BE PROSECUTED BY LAW.