1) LINEA IN ARRIVO DAL QUADRO GE_ NERALE DI DISTRIDUZIONE Q01;

2) PROTEZIONE DA DIMENSIONARE IN BASE ALL' EFFETTIVO ASSORBIMENTO DELLE UTENZE;

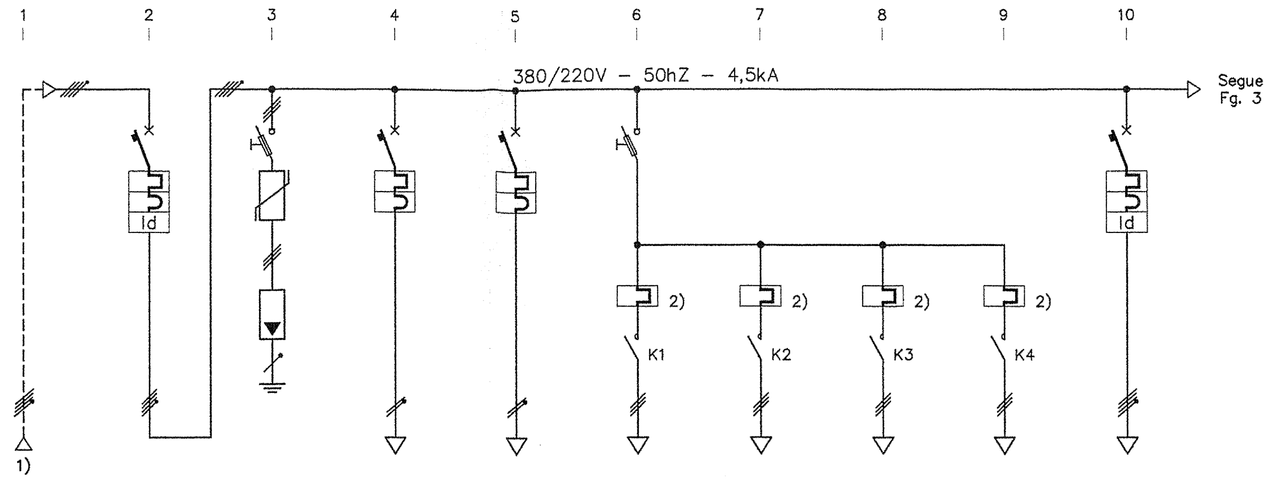

	DESCRIZIONE CIRCUITO	LINEA IN ARRIVO	GENERALE QUADRO	PROTEZIONE SCARICATORI	LINEA LUCE LOCALE	LINEA LUCE EMERGENZA	POMPA DOSATRICE 1	POMPA DOSATRICE 2	POMPA DOSATRICE 3	POMPA DOSATRICE 4	ALIMENTAZ. PRESE
CARICO	Carico di progetto (Kw)	---	---	---	---	---	---	---	---	---	---
	Coeff. cont./Util. (Kc/Ku) (A)	---	---	---	---	---	---	---	---	---	---
	Corrente Ib (A)	---	---	---	---	---	---	---	---	---	---
APPARECCHIO	Articolo	---	---	---	---	---	---	---	---	---	---
	Modulo differenziale	---	---	---	---	---	---	---	---	---	---
	Bobina apert./Relè	---	---	---	---	---	---	---	---	---	---
	Corrente nominale (A)	---	32	32	10	10	10	---	---	---	16
	Corr. diff. / ritardo diff. (A)	---	0,3	---	---	---	---	---	---	---	0,03
	N. poli	---	4	3	2	2	3	---	---	---	4
	Potere d' Interruzione (A)	---	4500	4500	4500	4500	4500	---	---	---	4500
LINEA	Sezione fase mmq.	6	---	---	2,5	2,5	1,5	1,5	2,5	1,5	4
	Sezione neutro mmq	6	---	---	2,5	2,5	1,5	1,5	2,5	1,5	4
	Sezione Pe mmq	6	---	---	2,5	2,5	1,5	1,5	2,5	1,5	4
	Tipo di cavo	N1VV-K	---	---	N07V-K	N07V-K	N07V-K	N07V-K	N07V-K	N07V-K	N07V-K
	Tipo di posa	---	---	---	---	---	---	---	---	---	---
	N. circuiti raggruppati	---	---	---	---	---	---	---	---	---	---
	Temperatura ambiente	---	---	---	---	---	---	---	---	---	---
	Portata cavo (Iz) (A)	---	---	---	---	---	---	---	---	---	---
	Lunghezza linea in metri	35m	---	---	35m	35m	40m	40m	40m	40m	1m
	C.d.T. max (V) / effettiva %	1,3%	---	---	1,8%	1,8%	1,7%	1,7%	1,7%	1,7%	0,2%
	Note:	---	---	---	---	---	---	---	---	---	---

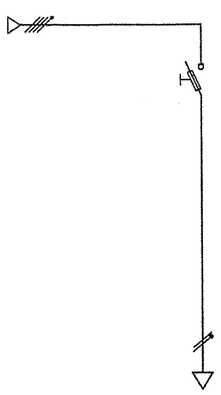

	DESCRIZIONE CIRCUITO		ALIMENTAZ. AUX								
CARICO	Carico di progetto (Kw)		---								
	Coeff. cont./Util. (Kc/Ku) (A)		---								
	Corrente Ib (A)		---								
APPARECCHIO	Articolo		---								
	Modulo differenziale		---								
	Bobina apert./Relè		---								
	Corrente nominale (A)		10								
	Corr. diff. / ritardo diff. (A)		---								
	N. poli		2								
	Potere d' Interruzione (A)		4500								
LINEA	Sezione fase mmq.		1,5								
	Sezione neutro mmq		1,5								
	Sezione Pe mmq		1,5								
	Tipo di cavo		N07V-K								
	Tipo di posa		---								
	N. circuiti raggruppati		---								
	Temperatura ambiente		---								
	Portata cavo (Iz) (A)		---								
	Lunghezza linea in metri		---								
	C.d.T. max (V) / effettiva %		---								
	Note:		---								

CONSORZIO DI BONIFICA DELLA BARAGGIA BIELLESE E VERCELLESE

RIFACIMENTO INVASO SUL TORRENTE SESSERA IN SOSTITUZIONE DELL'ESISTENTE PER IL SUPERAMENTO DELLE CRISI IDRICHE RICORRENTI, IL MIGLIORAMENTO DELL'EFFICIENZA IDRICA DEGLI INVASI ESISTENTI SUI TORRENTI RAVASANELLA ED OSTOLA, LA VALORIZZAZIONE AMBIENTALE DEL COMPRENSORIO

DATA: APRILE 2010

AGGIORNAMENTO PROGETTO: -

ATTIVITA' DI PROGETTAZIONE:

CONSORZIO DI BONIFICA DELLA BARAGGIA BIELLESE E VERCELLESE
STECI s.r.l.
SOCIETA' DI INGEGNERIA
13100 VERCELLI – C.so Libertà, 162
Tel.(0161)215335–Fax(0161)259070–email stecl@telecom.it

IL PROGETTISTA
(Dott. Ing. Domenico CASTELLI)

UTILIZZAZIONE IDROPOTABILE

SCHEMA UNIFILARE
QUADRO ELETTRICO GENERALE QE03
IMPIANTO DI POTABILIZZAZIONE IN PROGETTO
IN COMUNE DI DORZANO

TAVOLA N. DI 156

SCALA DISEGNO: -

PRATICA N 10131D
ARCH. N OI 181
FILE : 10131D-DI156

PROGETTO DEFINITIVO

ATTIVITA' SPECIALISTICA

STUDIO TECNICO ing. AGOSTINO
Viale Duca D'aosta n. 53
13011 Borgosesia (VC)
tel/fax 0163-22157 E-mail: studio.agostino@libero.it

REVISIONI ELABORATI	N°			
	DATA			
CONTROLLO	FIRMA	DISEGNATORE F.C.	CONTROLLO M.P.	APPROVAZIONE D.C.