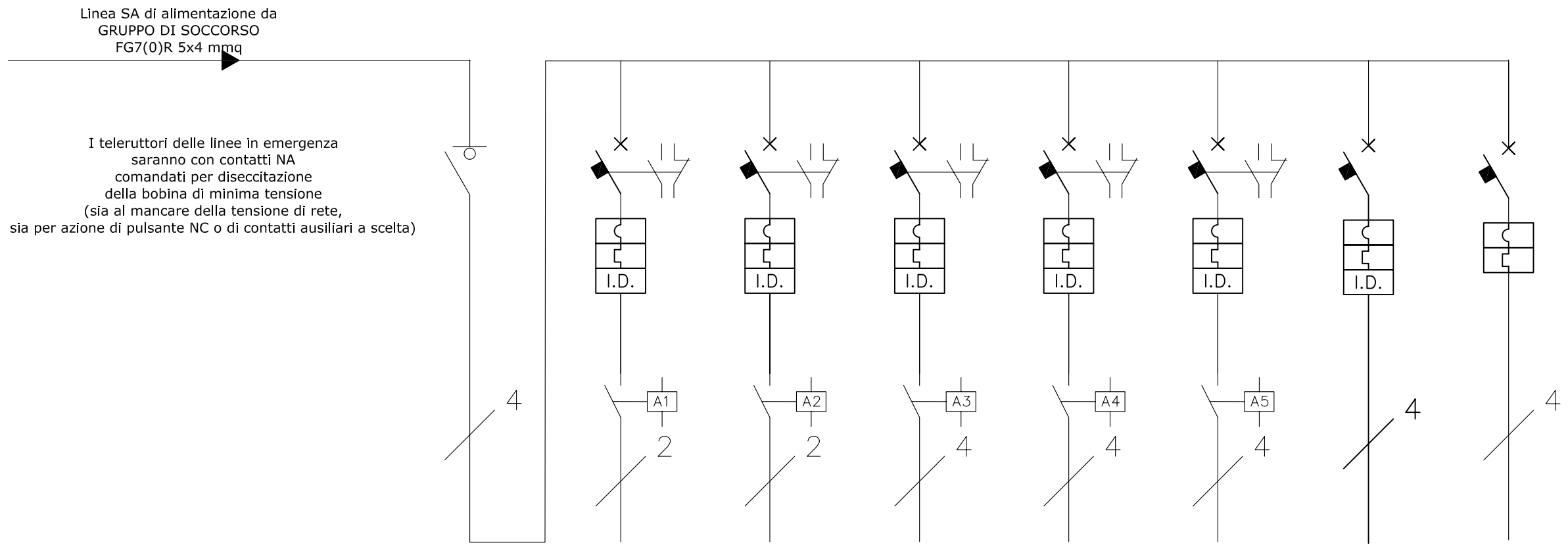

UTENZA	DENOMINAZIONE LINEA		Generale Emergenze	Emergenze 1 LOCALE	Emergenza 2 Locale	Riserva	Riserva	Riserva	RISERVA	RISERVA
	CODICE LINEA									
	POTENZA	(kW)								
	CORR. DI IMPIEGO	(A)								
PROTEZ.	TIPO \ MARCA		MG	MG NG125N+VIGI	MG NG125N+VIGI	MG NG125N+VIGI	MG NG125N+VIGI	MG NG125N+VIGI	MG NG125N+VIGI	MG NG125N+VIGI
	N^ POLI		4	2	2	4	4	4	4	4
	CORR. NOMINALE	(A)	50	10	10	10	10	10	16	16
	TAR. DIFFERENZIALE	(mA)		300	300	300	300	300	300	
	POT. DI INTERRUZIONE	(kA)		25	25	25	25	25	25	25
CAVO	LUNGHEZZA	(m)								
	TIPO DI POSA			Canale Tubazione	Tubazione vista					
	SEZIONE CAVO	(mmq)		3x1.5	3x1.5					
	TIPO CAVO			FTG10(0)M1	FTG10(0)M1					

QUADRO GRUPPO DI SOCCORSO DORZANO

Pag. 1/1

CONSORZIO DI BONIFICA DELLA
BARAGGIA BIELLESE E VERCELLESE

RIFACIMENTO INVASO SUL TORRENTE SESSERA IN SOSTITUZIONE DELL'ESISTENTE PER IL SUPERAMENTO DELLE CRISI IDRICHE RICORRENTI, IL MIGLIORAMENTO DELL'EFFICIENZA IDRICA DEGLI INVASI ESISTENTI SUI TORRENTI RAVASANELLA ED OSTOLA, LA VALORIZZAZIONE AMBIENTALE DEL COMPRENSORIO

DATA
APRILE 2010

AGGIORNAMENTO PROGETTO
-

ATTIVITA' DI PROGETTAZIONE:

CONSORZIO DI BONIFICA DELLA BARAGGIA BIELLESE E VERCELLESE
STECI s.r.l.
SOCIETA' DI INGEGNERIA
13100 VERCELLI - C.so Libertà, 162
Tel.(0161)215335-Fax(0161)259070-email stecl@stecl.net.191.it

IL PROGETTISTA
(Dott. Ing. Domenico CASTELLI)

UTILIZZAZIONE IDROPOTABILE

SCHEMI ELETTRICI DEI QUADRI DI DISTRIBUZIONE
PRIMARIA E SECONDARIA
EDIFICIO CENTRALE DORZANO
ALIMENTAZIONI UTENZE DA GRUPPO DI SOCCORSO

TAVOLA N.
DI 167

SCALA DISEGNO
-

PRATICA N 10131D
ARCH. N OI 181
FILE : 10131D-DI167

ATTIVITA' SPECIALISTICA

STUDIO TECNICO ing. AGOSTINO
Viale Duca D'aosta n. 53
13011 Borgosesia (VC)
tel/fax 0163-22157 E-mail: studio.agostino@libero.it

PROGETTO DEFINITIVO

REVISIONI ELABORATI	N°			
	DATA			

CONTROLLO		DISEGNATORE	CONTROLLO	APPROVAZIONE
	FIRMA	F.C.	M.P.	D.C.