PLANIMETRIA SISTEMAZIONE IDRAULICA scala 1:200

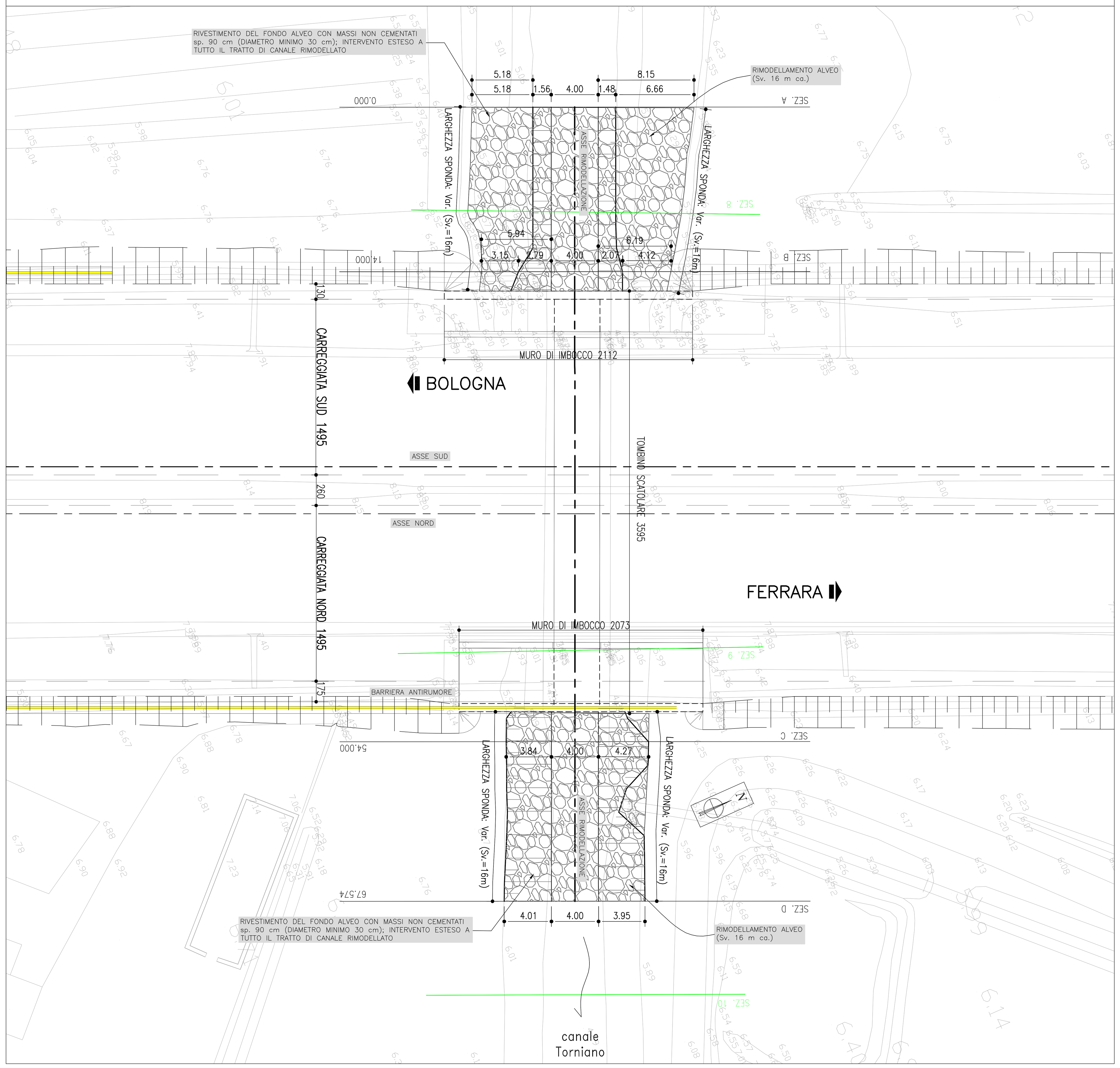

SEZIONI SISTEMAZIONE IDRAULICA scala 1:200

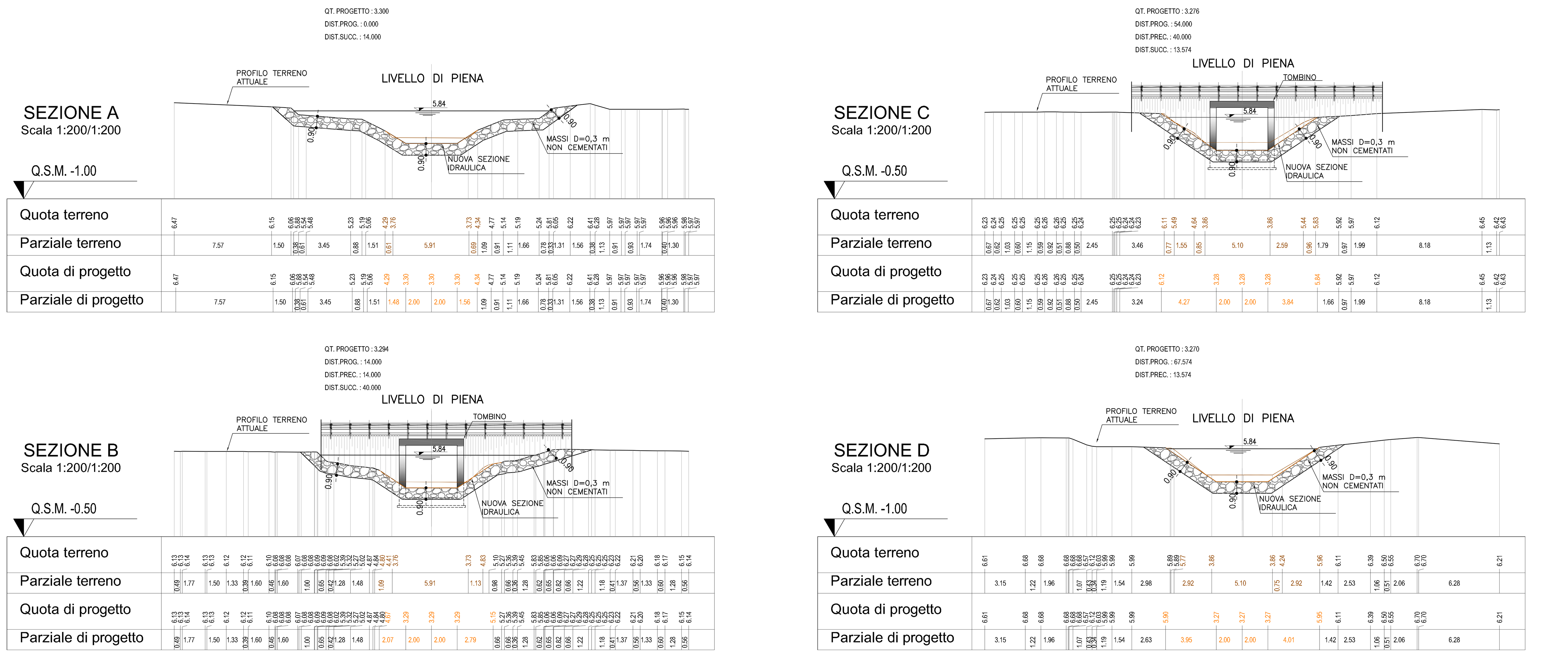

SEZIONI TIPO SISTEMAZIONE IDRAULICA scala 1:100

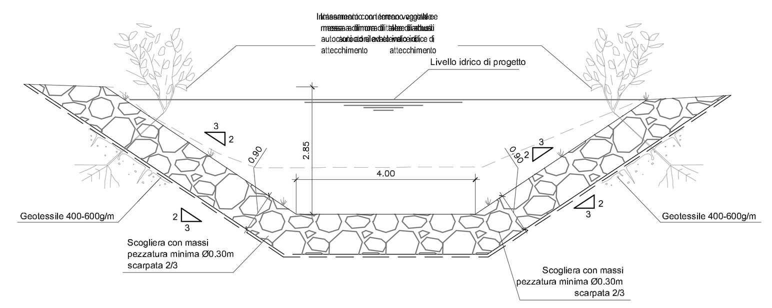

KEY PLAN scala 1:2000

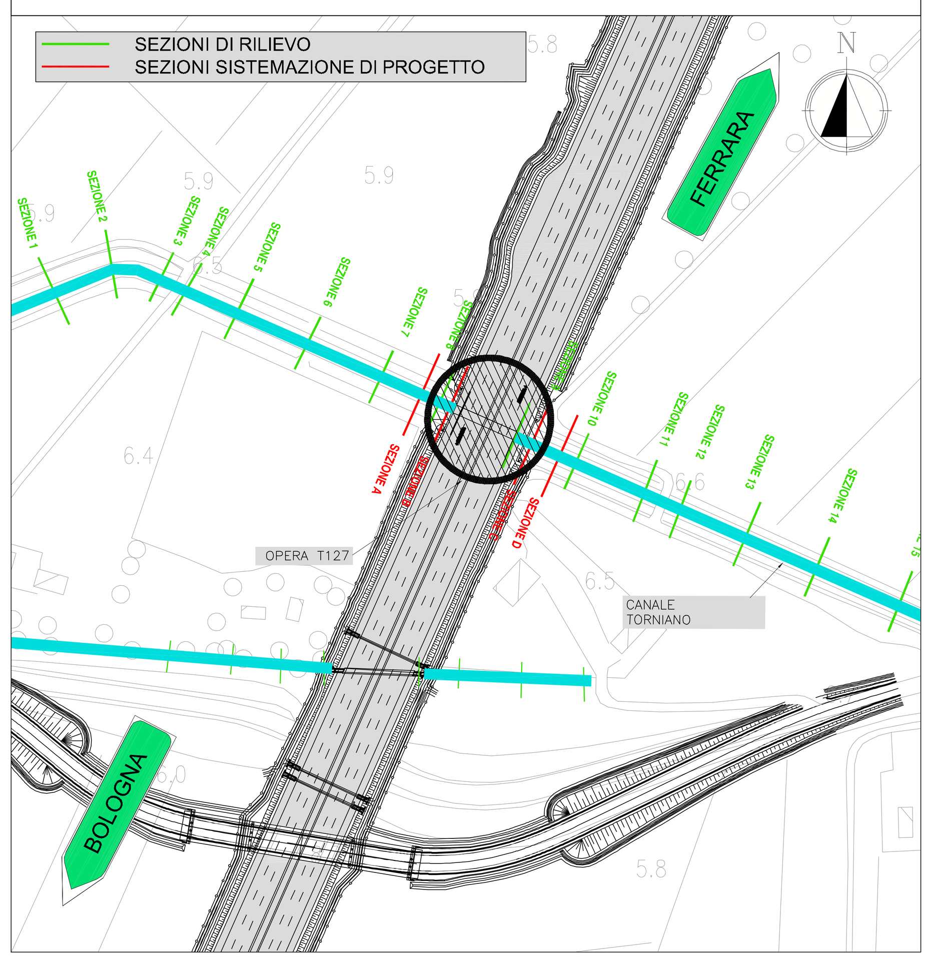

PROFILO SISTEMAZIONE IDRAULICA scala 1:200

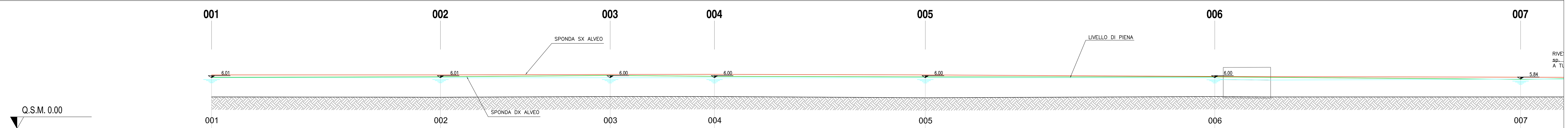

	001	002	003	004	005	006	007
Sezione n.	1	2	3	4	5	6	7
Quota di fondo	3.74	3.70	3.78	3.78	3.64	3.78	3.73
Quota di fondo di progetto	3.74	3.70	3.78	3.78	3.64	3.78	3.73
Livello idrico - stato di fatto	6.01	6.01	6.00	6.00	6.00	6.00	5.84
Livello idrico - stato di progetto	6.01	6.01	6.00	6.00	6.00	6.00	5.84
Argine destro	6.05	6.13	6.27	6.16	6.10	6.10	5.81
Argine sinistro	6.34	6.34	6.40	6.40	6.34	6.15	6.07
Progressiva	408.08	381.02	360.96	354.86	323.69	289.48	253.32

Parziale: 27.06 (001–002); 20.06 (002–003); 12.33 (003–004); 24.92 (004–005); 34.21 (005–006); 36.16 (006–007)

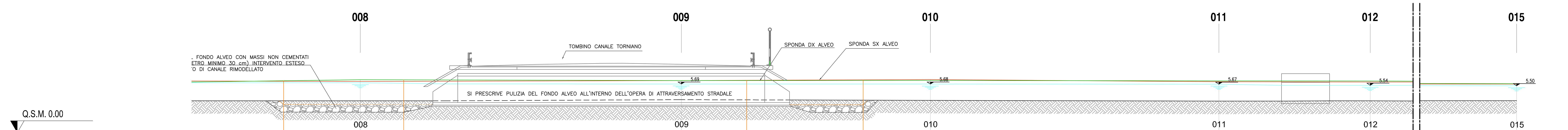

	A	008	B	009	C	D	010	011	012	015
Sezione n.	A	8	B	9	C	D	10	11	12	15
Quota di fondo		3.73		3.86			3.78	3.69	3.72	3.75
Quota di fondo di progetto	3.73		3.73		3.73	3.73	3.78	3.69	3.72	3.75
Livello idrico - stato di fatto		5.84		5.69			5.68	5.67	5.54	5.50
Livello idrico - stato di progetto	5.84	5.84	5.77	5.69	5.69	5.68	5.68	5.67	5.54	5.50
Argine destro		6.20		6.09			6.11	6.06	6.05	5.73
Argine sinistro		5.99		6.10			6.21	5.96	5.92	5.70
Progressiva	224.49	224.49	224.49	187.08	179.44	165.86	158.03	124.39	106.74	6.15

Parziale: 28.83 (007–008); 14.00 (A–B); 37.42 (008–009); 40.00 (B–C); 29.04 (009–010); 13.57 (C–D); 33.64 (010–011); 17.65 (011–012)

autostrade // per l'italia

AUTOSTRADA (A13) : BOLOGNA–PADOVA

TRATTO: BOLOGNA – FERRARA

AMPLIAMENTO ALLA TERZA CORSIA
TRATTO: BOLOGNA ARCOVEGGIO – FERRARA SUD

PROGETTO DEFINITIVO

AU – CORPO AUTOSTRADALE

INTERFERENZE IDROGRAFICHE

INTERFERENZE SECONDARIE

CANALE TORNIANO
INTERVENTI DI SISTEMAZIONE IDRAULICA

IL PROGETTISTA SPECIALISTICO	IL RESPONSABILE INTEGRAZIONE PRESTAZIONI SPECIALISTICHE	IL DIRETTORE TECNICO
Ing. Paolo De Paoli, Ord. Ingg. Pavia N.1739, RESPONSABILE IDROLOGIA E IDRAULICA	Ing. Federica Ferrari, Ord. Ingg. Milano N. 21082	Ing. Orlando Mazza, Ord. Ingg. Pavia N. 1496, PROGETTAZIONE NUOVE OPERE AUTOSTRADALI

CODICE IDENTIFICATIVO: 1 1 1 3 0 6 0 0 0 1 P D 0 0 0 0 0 0 0 0 0 0 0 0 0 0 0 0 0 I D R 0 0 2 4 0 0 — Ordinatore: 00 — SCALA: varie

spea ENGINEERING gruppo Atlantia

PROJECT MANAGER: Ing. Federica Ferrari, Ord. Ingg. Milano N. 21082

SUPPORTO SPECIALISTICO:

REDATTO: – VERIFICATO: –

REVISIONE n.	data
0	NOVEMBRE 2016
1	–
2	–
3	–
4	–

VISTO DEL COMMITTENTE: autostrade // per l'italia — IL RESPONSABILE UNICO DEL PROCEDIMENTO Ing. Antonio Tosi

VISTO DEL CONCEDENTE: Ministero delle Infrastrutture e dei Trasporti — DIPARTIMENTO PER LE INFRASTRUTTURE, GLI AFFARI GENERALI ED IL PERSONALE — STRUTTURA DI VIGILANZA SULLE CONCESSIONARIE AUTOSTRADALI

IL PRESENTE DOCUMENTO NON POTRA' ESSERE COPIATO, RIPRODOTTO O ALTRIMENTI PUBBLICATO, IN TUTTO O IN PARTE, SENZA IL CONSENSO SCRITTO DELLA SOC. AUTOSTRADE PER L'ITALIA S.P.A. OGNI UTILIZZO NON AUTORIZZATO SARA' PERSEGUITO A NORMA DI LEGGE.
THIS DOCUMENT MAY NOT BE COPIED, REPRODUCED OR PUBLISHED, EITHER IN PART OR IN ITS ENTIRETY, WITHOUT THE WRITTEN PERMISSION OF SOC. AUTOSTRADE PER L'ITALIA S.P.A. UNAUTHORIZED USE WILL BE PROSECUTED BY LAW.