PLANIMETRIA SISTEMAZIONE IDRAULICA scala 1:200

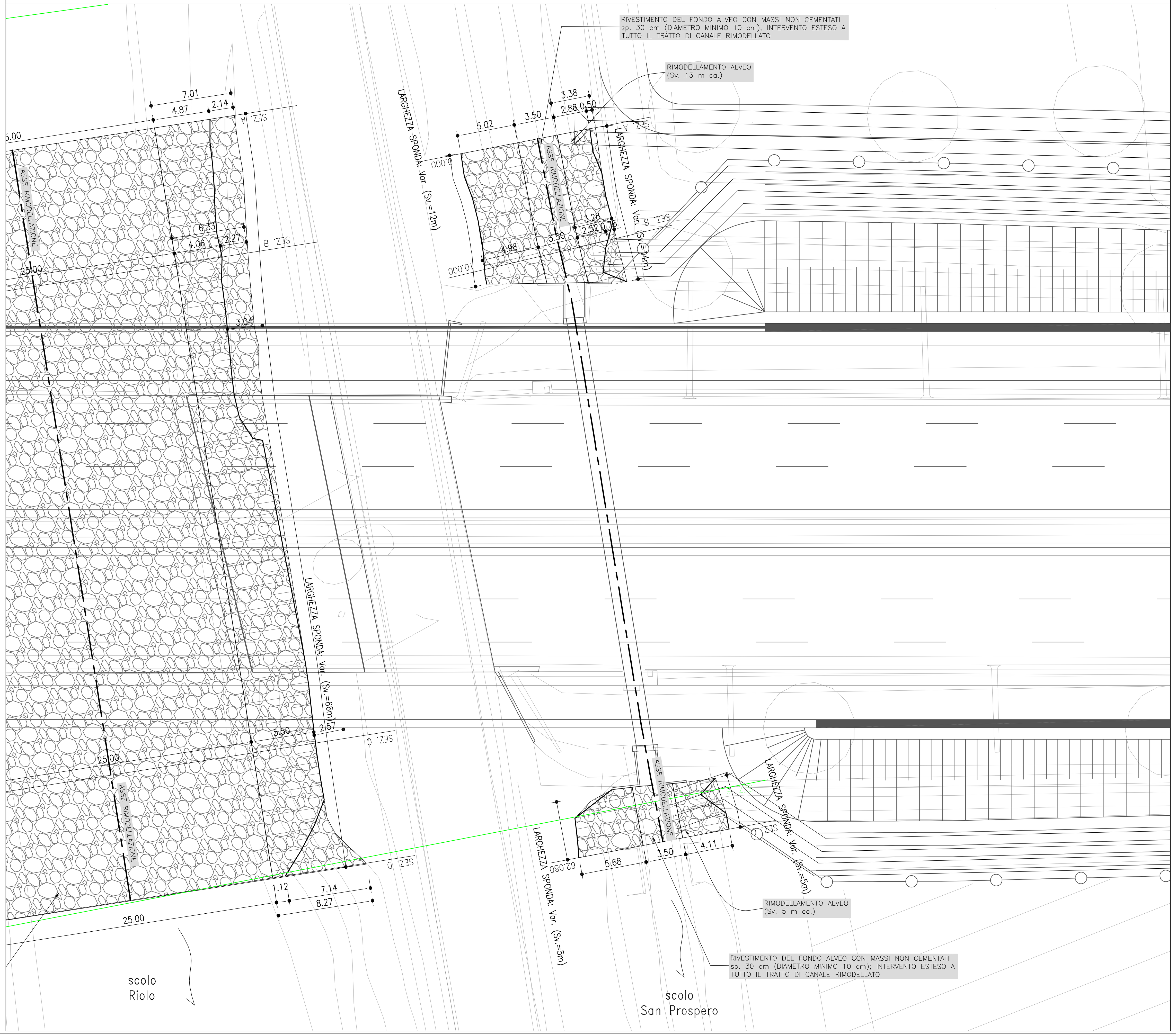

SEZIONI SISTEMAZIONE IDRAULICA scala 1:200

SEZIONE A
Scala 1:200/1:200

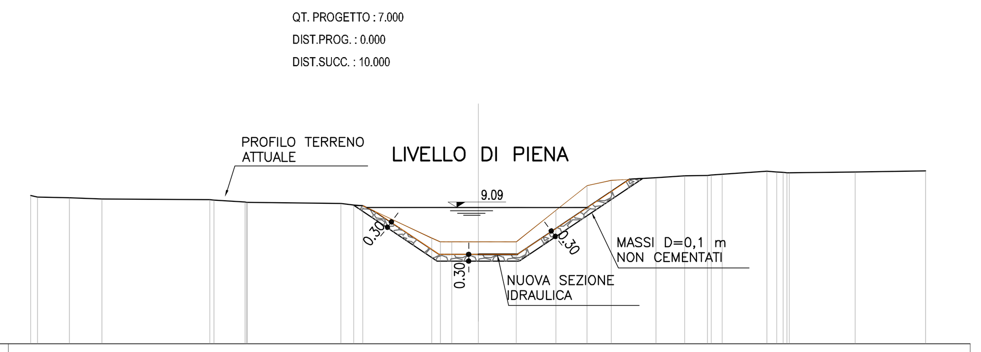

Quota terreno	9.62 9.56 9.52 9.47 9.43 9.43 9.33 9.32 9.32 9.26 9.20 9.17 7.73 7.55 7.55 7.55 7.55 8.97 10.06 10.29 10.42 10.50 10.52 10.53 10.57 10.71 10.68 10.65 10.63 10.63 10.68 10.73
Parziale terreno	1.42 1.46 4.82 1.40 4.19 0.56 0.41 3.08 0.39 0.52 1.18 1.71 1.78 1.38 1.09 2.00 1.28 1.01 0.50 1.98 0.45 2.95 3.14
Quota di progetto	9.62 9.56 9.52 9.47 9.43 9.43 9.33 9.32 9.32 9.26 9.20 9.17 8.92 7.00 7.00 7.00 10.35 10.42 10.50 10.52 10.53 10.57 10.71 10.68 10.65 10.63 10.63 10.68 10.73
Parziale di progetto	1.42 1.46 4.82 1.40 4.19 0.56 0.41 0.53 2.88 1.75 1.75 5.02 1.19 1.28 1.01 0.50 1.98 0.45 2.95 3.14

SEZIONE C
Scala 1:200/1:200

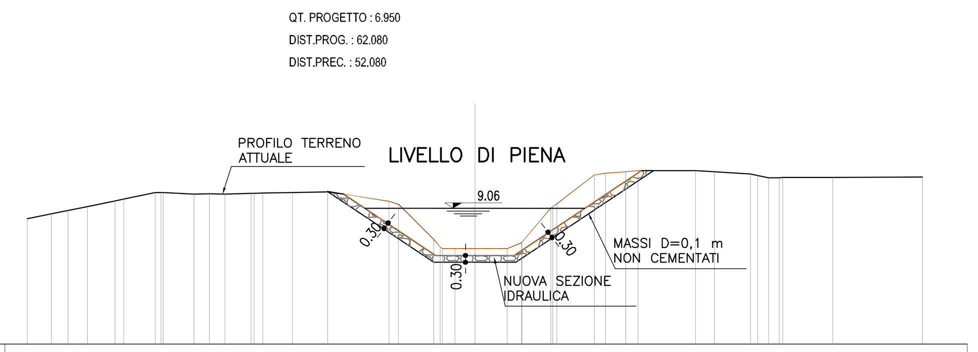

Quota terreno	8.60 8.81 8.96 9.14 9.39 9.47 9.76 9.75 9.75 9.70 9.70 9.69 9.72 9.72 9.74 9.77 9.80 9.37 9.24 7.68 7.34 7.26 7.26 7.26 7.26 7.53 7.54 9.05 9.12 9.26 10.55 10.63 10.70 10.74 10.74 10.69 10.59 10.53 10.43 10.43 10.43 10.44 10.45
Parziale terreno	1.09 0.74 0.87 1.23 0.39 1.40 1.37 0.70 0.69 1.17 0.38 1.31 1.59 2.74 0.43 1.57 0.56 0.89 1.45 0.65 1.29 1.67 0.49 0.92 0.53 2.58 0.85 1.60 0.32 0.39 0.47 2.24 4.01
Quota di progetto	8.60 8.81 8.96 9.14 9.39 9.47 9.76 9.75 9.75 9.70 9.70 9.69 9.72 9.72 9.74 9.77 9.80 9.69 6.95 6.95 6.95 10.74 10.74 10.69 10.59 10.53 10.43 10.43 10.43 10.44 10.45
Parziale di progetto	1.09 0.74 0.87 1.23 0.39 1.40 1.37 0.70 0.69 1.17 0.38 1.31 1.59 0.71 4.11 1.75 1.75 5.68 2.43 0.85 1.60 0.32 0.39 0.47 2.24 4.01

SEZIONE B
Scala 1:200/1:200

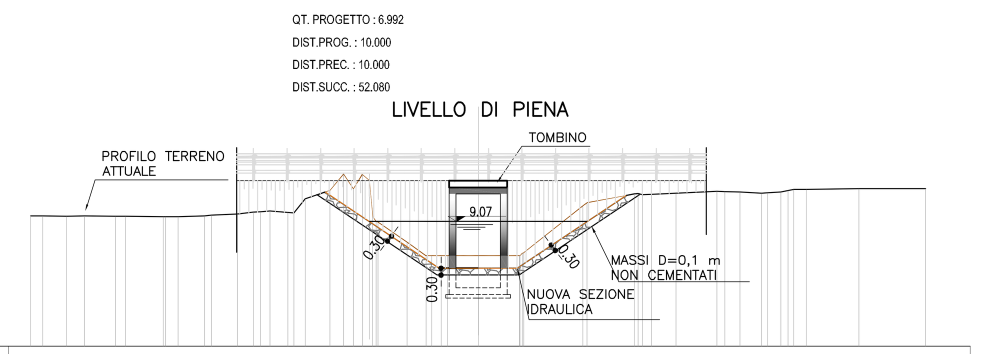

Quota terreno	9.32 9.32 9.31 9.32 9.31 9.31 9.30 9.30 9.29 9.33 9.36 9.41 9.49 9.51 9.55 9.48 9.46 10.09 10.47 11.20 10.54 11.18 10.91 9.28 9.07 9.05 8.16 7.55 7.55 7.55 7.55 7.55 7.55 7.65 7.67 9.78 9.91 10.31 10.32 10.27 10.29 10.35 10.43 10.42 10.38 10.34 10.36 10.38 10.46 10.51 10.52 10.54 10.54
Parziale terreno	0.53 1.08 0.78 1.40 0.43 1.71 0.55 1.20 1.18 0.71 0.33 0.41 0.80 0.50 1.11 0.61 0.44 0.40 1.30 0.85 0.41 1.37 1.85 2.65 2.11 0.41 1.10 1.82 0.35 0.69 0.96 0.60 0.57 2.35 2.98
Quota di progetto	9.32 9.32 9.31 9.32 9.31 9.31 9.30 9.30 9.29 9.33 9.36 9.41 9.49 9.51 9.55 9.48 9.46 10.09 10.39 6.99 6.99 6.99 10.24 10.31 10.32 10.27 10.29 10.35 10.43 10.42 10.38 10.34 10.36 10.38 10.46 10.51 10.52 10.54 10.54
Parziale di progetto	0.53 1.08 0.78 1.40 0.43 1.71 0.55 1.20 1.18 0.71 0.33 0.41 0.80 0.50 0.89 5.10 1.75 1.75 4.87 0.41 1.10 1.82 0.35 0.69 0.96 0.60 0.57 2.35 2.98

SEZIONI TIPO SISTEMAZIONE IDRAULICA scala 1:100

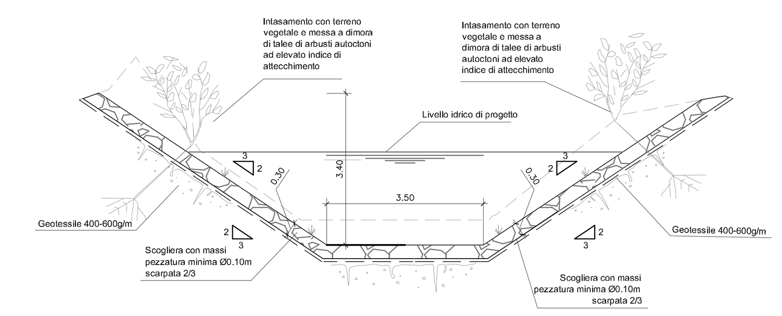

KEY PLAN scala 1:2000

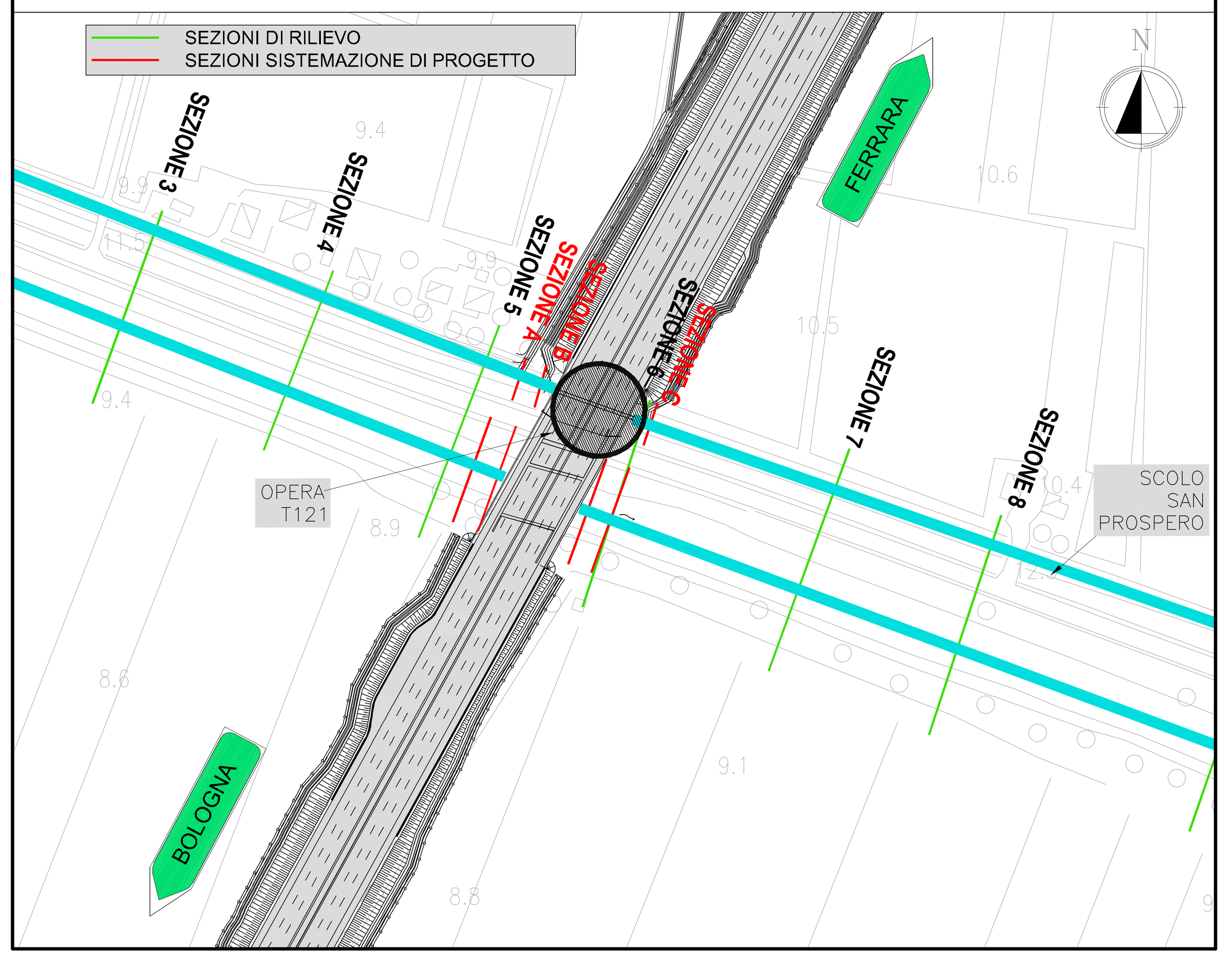

PROFILO SISTEMAZIONE IDRAULICA scala 1:200

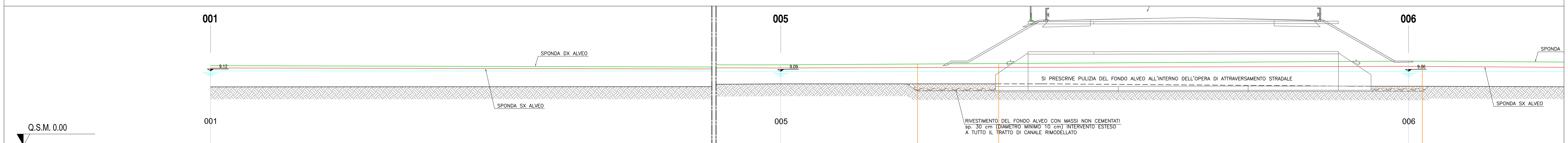

	001	005	A	B	006	C
Sezione n.	1	5	A	B	6	C
Quota di fondo	7.16	7.55			7.26	
Quota di fondo di progetto	7.16	7.55	7	6.99		6.95
Livello idrico - stato di fatto	9.12	9.09			9.06	
Livello idrico - stato di progetto	9.12	9.09	9.08	9.07	9.06	9.06
Argine destro	9.76	9.87			10.33	
Argine sinistro	9.47	9.49			9.69	
Parziale	105.32	77.19	10.00	52.08		
Progressiva	945.10	583.49	566.69	556.69	506.30	504.61

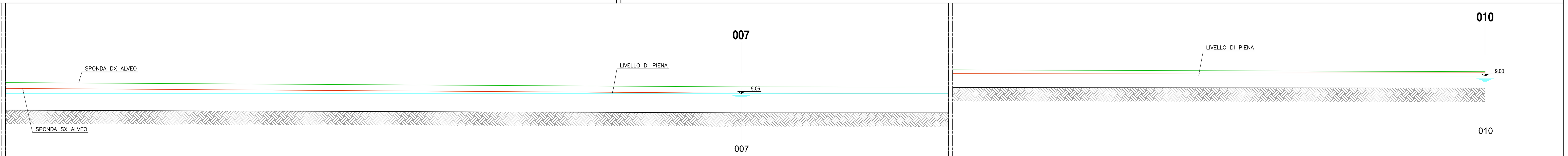

	007	010
Sezione n.	7	10
Quota di fondo	6.95	7.69
Quota di fondo di progetto	6.95	7.69
Livello idrico - stato di fatto	9.06	9
Livello idrico - stato di progetto	9.06	9
Argine destro	9.81	9.5
Argine sinistro	9.11	9.38
Parziale	26	
Progressiva	88.86 44	7.89

autostrade per l'italia

AUTOSTRADA (A13) : BOLOGNA–PADOVA

TRATTO: BOLOGNA – FERRARA

AMPLIAMENTO ALLA TERZA CORSIA
TRATTO: BOLOGNA ARCOVEGGIO – FERRARA SUD

PROGETTO DEFINITIVO

AU – CORPO AUTOSTRADALE

INTERFERENZE IDROGRAFICHE

INTERFERENZE SECONDARIE

SCOLO SAN PROSPERO
INTERVENTI DI SISTEMAZIONE IDRAULICA

IL PROGETTISTA SPECIALISTICO	IL RESPONSABILE INTEGRAZIONE PRESTAZIONI SPECIALISTICHE	IL DIRETTORE TECNICO
Ing. Paolo De Paoli Ord. Ingg. Pavia N.1739 RESPONSABILE IDROLOGIA E IDRAULICA	Ing. Federica Ferrari Ord. Ingg. Milano N. 21082	Ing. Orlando Mazza Ord. Ingg. Pavia N. 1496 PROGETTAZIONE NUOVE OPERE AUTOSTRADALI

CODICE IDENTIFICATIVO

Codice Commessa	Lotto, Sub-Prog, Cod. Appalto	Fase	Capitolo	Paragrafo	WBS tipologia	WBS progressivo	PARTE D'OPERA	Tip.	Disciplina	Progressivo	Rev.
111306	0001	PD	00	000	00000	000000	0	I	DR	0030	00

Ordinatore: 00
SCALA: varie

spea ENGINEERING gruppo Atlantia

PROJECT MANAGER: Ing. Federica Ferrari, Ord. Ingg. Milano N. 21082
SUPPORTO SPECIALISTICO:
REDATTO: –
VERIFICATO: –

REVISIONE n.	data
0	NOVEMBRE 2016
1	–
2	–
3	–
4	–

VISTO DEL COMMITTENTE: autostrade per l'italia — IL RESPONSABILE UNICO DEL PROCEDIMENTO Ing. Antonio Tosi

VISTO DEL CONCEDENTE: Ministero delle Infrastrutture e dei Trasporti — DIPARTIMENTO PER LE INFRASTRUTTURE, GLI AFFARI GENERALI ED IL PERSONALE — STRUTTURA DI VIGILANZA SULLE CONCESSIONARIE AUTOSTRADALI

IL PRESENTE DOCUMENTO NON POTRA' ESSERE COPIATO, RIPRODOTTO O ALTRIMENTI PUBBLICATO, IN TUTTO O IN PARTE, SENZA IL CONSENSO SCRITTO DELLA SOC. AUTOSTRADE PER L'ITALIA S.P.A.. OGNI UTILIZZO NON AUTORIZZATO SARA' PERSEGUITO A NORMA DI LEGGE.
THIS DOCUMENT MAY NOT BE COPIED, REPRODUCED OR PUBLISHED, EITHER IN PART OR IN ITS ENTIRETY, WITHOUT THE WRITTEN PERMISSION OF SOC. AUTOSTRADE PER L'ITALIA S.P.A.. UNAUTHORIZED USE WILL BE PROSECUTED BY LAW.