FOSSI INERBITI
– SCALA 1:20 –

TIPOLOGIA "FI"

NOTA: INERBIMENTO MEDIANTE SEMINA A SPAGLIO DI MISCUGLIO DI ERBE DA PRATO PERENNI IN MISURA DI 200 kg/ha DI SEME

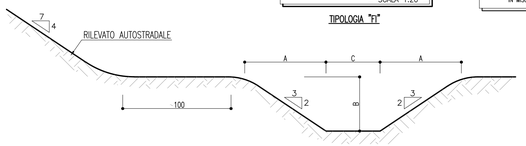

TABELLA DIMENSIONI (in cm)				
FI	A	B	C	INGOMBRO IN TESTA
1A	75	50	50	200
1B	75	50	75	225
2	112.5	75	75	300
3	112.5	75	100	325
4	150	100	100	400

FOSSI RIVESTITI
– SCALA 1:20 –

TIPOLOGIA "FR"

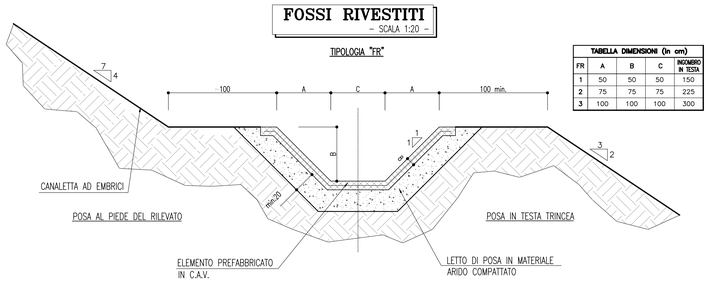

TABELLA DIMENSIONI (in cm)				
FR	A	B	C	INGOMBRO IN TESTA
1	50	50	50	150
2	75	75	75	225
3	100	100	100	300

CANALI RIVESTITI (CR)
SCALA 1:20

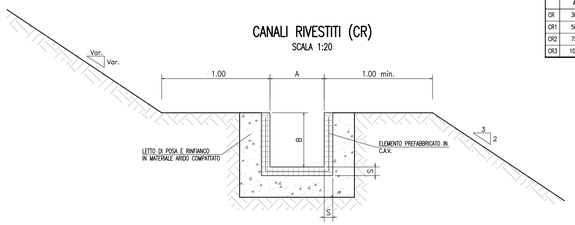

TABELLA DIMENSIONI (in cm)			
	A	B	S
CR	30	30	5
CR1	50	50	8
CR2	75	75	16
CR3	100	75	16

MANUFATTI DI CONFLUENZA
– SCALA 1:50 –

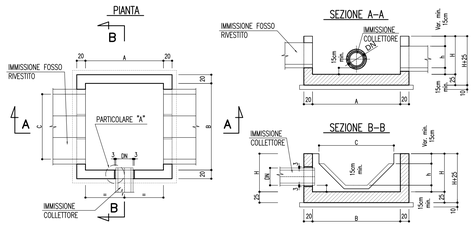

MANUFATTI APERTI DI CONFLUENZA

TIPO DI MANUFATTO	TIPO DI IMM. FOSSI	TIPO DI IMM. COLLETTORI DN	Misure in (m)				
			A	B	C	H	h
MC1	FR1	400/500	1.50	2.05	1.50	1.00	0.50
		600/800	1.50	2.05	1.50	1.30	0.50
		1000	1.50	2.05	1.50	1.50	0.50
MC2	FR2	400/500	1.50	2.80	2.25	1.10	0.75
		600/800	1.50	2.80	2.25	1.30	0.75
		1000	1.50	2.80	2.25	1.50	0.75
MC3	FR3	400/500	2.00	3.55	3.00	1.30	1.00
		600/800	2.00	3.55	3.00	1.30	1.00
		1000	2.00	3.55	3.00	1.50	1.00
MC4	FI1A	400/500	1.50	2.30	2.00	1.00	0.50
		600/800	1.50	2.30	2.00	1.30	0.50
		1000	1.50	2.30	2.00	1.50	0.50
MC5	FI1B	400/500	1.50	2.55	2.25	1.00	0.50
		600/800	1.50	2.55	2.25	1.30	0.50
		1000	1.50	2.55	2.25	1.50	0.50
MC6	FI2	400/500	2.00	3.30	3.00	1.00	0.75
		600/800	2.00	3.30	3.00	1.30	0.75
		1000	2.00	3.30	3.00	1.50	0.75
MC7	FI3	400/500	2.00	3.55	3.25	1.00	0.75
		600/800	2.00	3.55	3.25	1.30	0.75
		1000	2.00	3.55	3.25	1.50	0.75
MC8	FI4	400/500	2.50	4.30	4.00	1.30	1.00
		600/800	2.50	4.30	4.00	1.30	1.00
		1000	2.50	4.30	4.00	1.50	1.00

SCARICO DIRETTO NEL RICETTORE
– SCALA 1:50 –

MANUFATTO TIPO –1–
SISTEMA DI DRENAGGIO APERTO

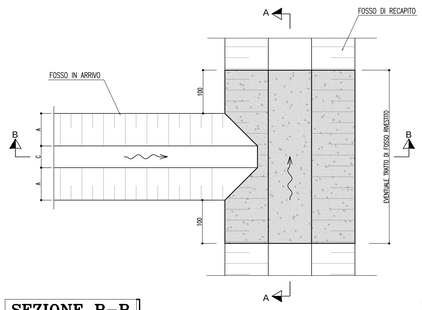

SEZIONE B–B
– SCALA 1:50 –

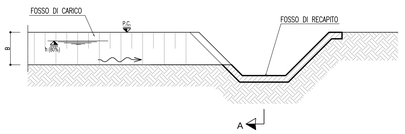

SEZIONE A–A
– SCALA 1:50 –

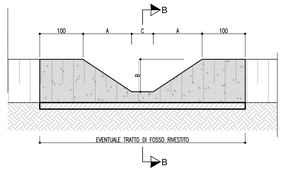

MANUFATTO DI CONTROLLO
– SCALA 1:50 –

TIPO –2B–
REGOLAZIONE DELLA PORTATA
SISTEMA DI DRENAGGIO APERTO

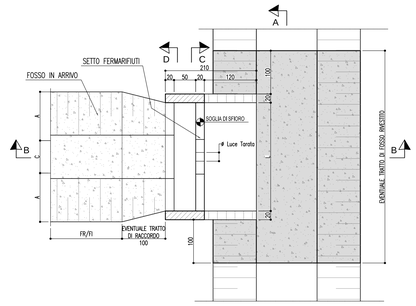

SEZIONE B–B
– SCALA 1:50 –

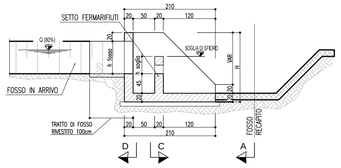

SEZIONE C–C
– SCALA 1:50 –

SEZIONE D–D
– SCALA 1:50 –

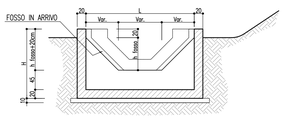

SEZIONE A–A
– SCALA 1:50 –

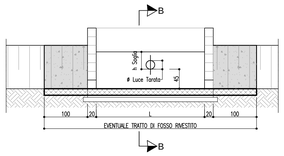

Variabilità Manufatto Tipo –2B–					
Fosso Tipo	h Fosso (cm)	h 80% (cm)	ϕ Luce Tarata (mm)	h Soglia (cm)	L (cm)	H (cm)
FI1 A/B – FR1	50	40	100 / 200	25 / 40	150	135
FI2/FI3 – FR2	75	60	100 / 300	40 / 60	150–250	160
FR3	100	80	100 / 400	40 / 80	150–250	185
CR2/CR3	75	60	100 / 300	40 / 60	75–100	160

autostrade per l'italia

AUTOSTRADA (A13) : BOLOGNA–PADOVA
TRATTO: BOLOGNA – FERRARA

AMPLIAMENTO ALLA TERZA CORSIA
TRATTO: BOLOGNA ARCOVEGGIO – FERRARA SUD

PROGETTO DEFINITIVO

AU – CORPO AUTOSTRADALE

IDROLOGIA IDRAULICA

SISTEMA DI DRENAGGIO CORPO AUTOSTRADALE

Particolari costruttivi sistema di drenaggio tav 2 di 3

IL PROGETTISTA SPECIALISTICO
Ing. Paolo De Paoli
Ord. Ingg. Pavia N.1739
RESPONSABILE IDROLOGIA E IDRAULICA

IL RESPONSABILE INTEGRAZIONE PRESTAZIONI SPECIALISTICHE
Ing. Federico Ferrari
Ord. Ingg. Milano N. 21082

IL DIRETTORE TECNICO
Ing. Orlando Mazzo
Ord. Ingg. Pavia N. 1496
PROGETTAZIONE NUOVE OPERE AUTOSTRADALI

CODICE IDENTIFICATIVO

RIFERIMENTO PROGETTO			RIFERIMENTO DIRETTORIO					RIFERIMENTO ELABORATO				Ordinatore:
Codice Commessa	Lotto, Sub-Prog, Cod. Appalto	Fase	Capitolo	Paragrafo	WBS	PARTE D'OPERA		Tip.	Disciplina	Progressivo	Rev.	00
1 1 1 3 0 6	0 0 0 1	P D	0 0 0	0 0	0 0 0 0 0	0 0 0 0 0 0	0	I	D R	0 1 2 5	0 0	SCALA: varie

spea ENGINEERING
Atlantia
PROJECT MANAGER: Ing. Federico Ferrari Ord. Ingg. Milano N. 21082
SUPPORTO SPECIALISTICO:
REDATTO: –
VERIFICATO: –

REVISIONE	
n.	data
0	NOVEMBRE 2016
1	–
2	–
3	–
4	–

VISTO DEL COMMITTENTE
autostrade per l'italia
IL RESPONSABILE UNICO DEL PROCEDIMENTO
Ing. Antonio Toni

VISTO DEL CONCEDENTE
Ministero delle Infrastrutture e dei Trasporti
DIPARTIMENTO PER LE INFRASTRUTTURE, GLI AFFARI GENERALI E IL PERSONALE
DIRETTORE GENERALE PER LA VIGILANZA SULLE CONCESSIONI AUTOSTRADALI

IL PRESENTE DOCUMENTO NON POTRA' ESSERE COPIATO, RIPRODOTTO O ALTRIMENTI PUBBLICATO, IN TUTTO O IN PARTE, SENZA IL CONSENSO SCRITTO DELLA SOC. AUTOSTRADE PER L'ITALIA S.P.A.. OGNI UTILIZZO NON AUTORIZZATO SARA' PERSEGUITO A NORMA DI LEGGE.
THIS DOCUMENT MAY NOT BE COPIED, REPRODUCED OR PUBLISHED, EITHER IN PART OR IN ITS ENTIRETY, WITHOUT THE WRITTEN PERMISSION OF SOC. AUTOSTRADE PER L'ITALIA S.P.A., UNAUTHORIZED USE WILL BE PROSECUTED BY LAW.