PIANTA SPALLA –A– 1:50
PRIMA FASE DI GETTO
CARREGGIATA SUD (FASE –2–)

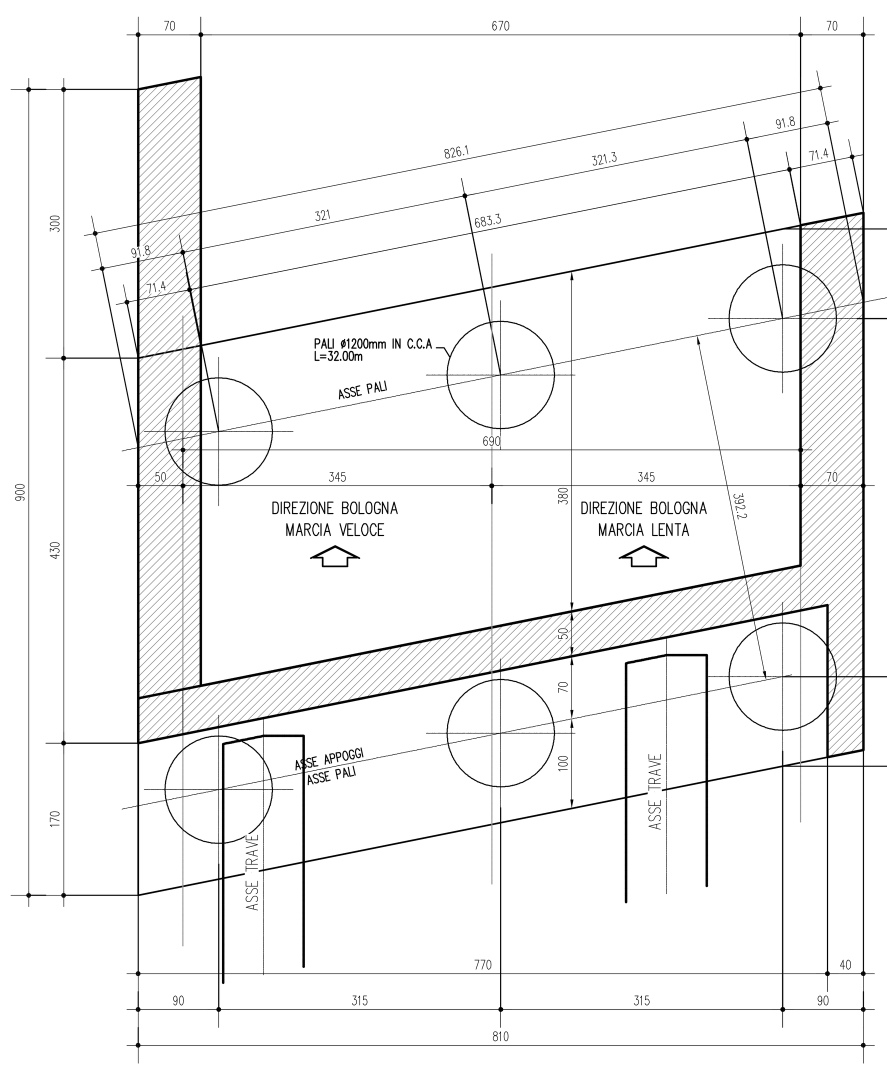

VISTA FRONTALE SPALLA –A– 1:50
PRIMA FASE DI GETTO
CARREGGIATA SUD (FASE –2–)

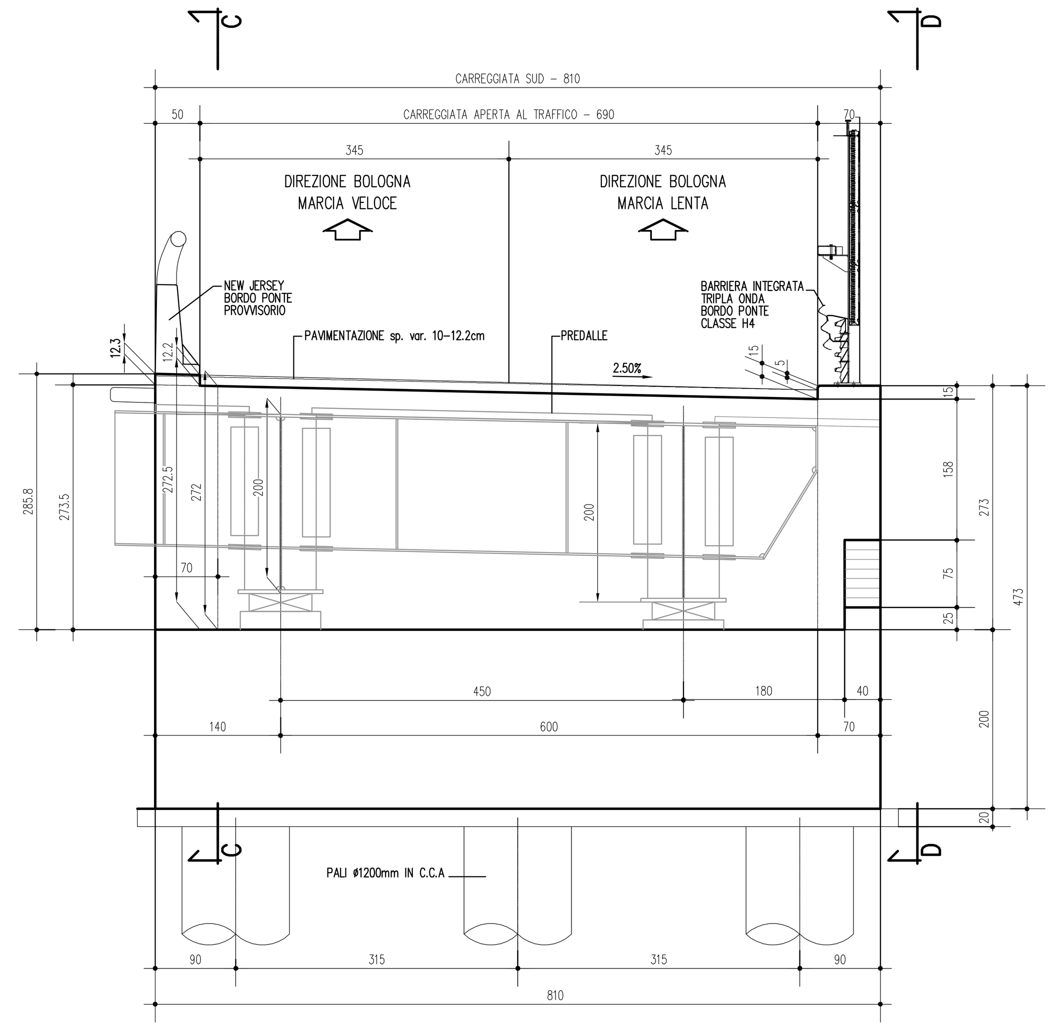

PIANTA SPALLA –A– 1:50
SECONDA FASE DI GETTO
CARREGGIATA SUD (FASE –4–)

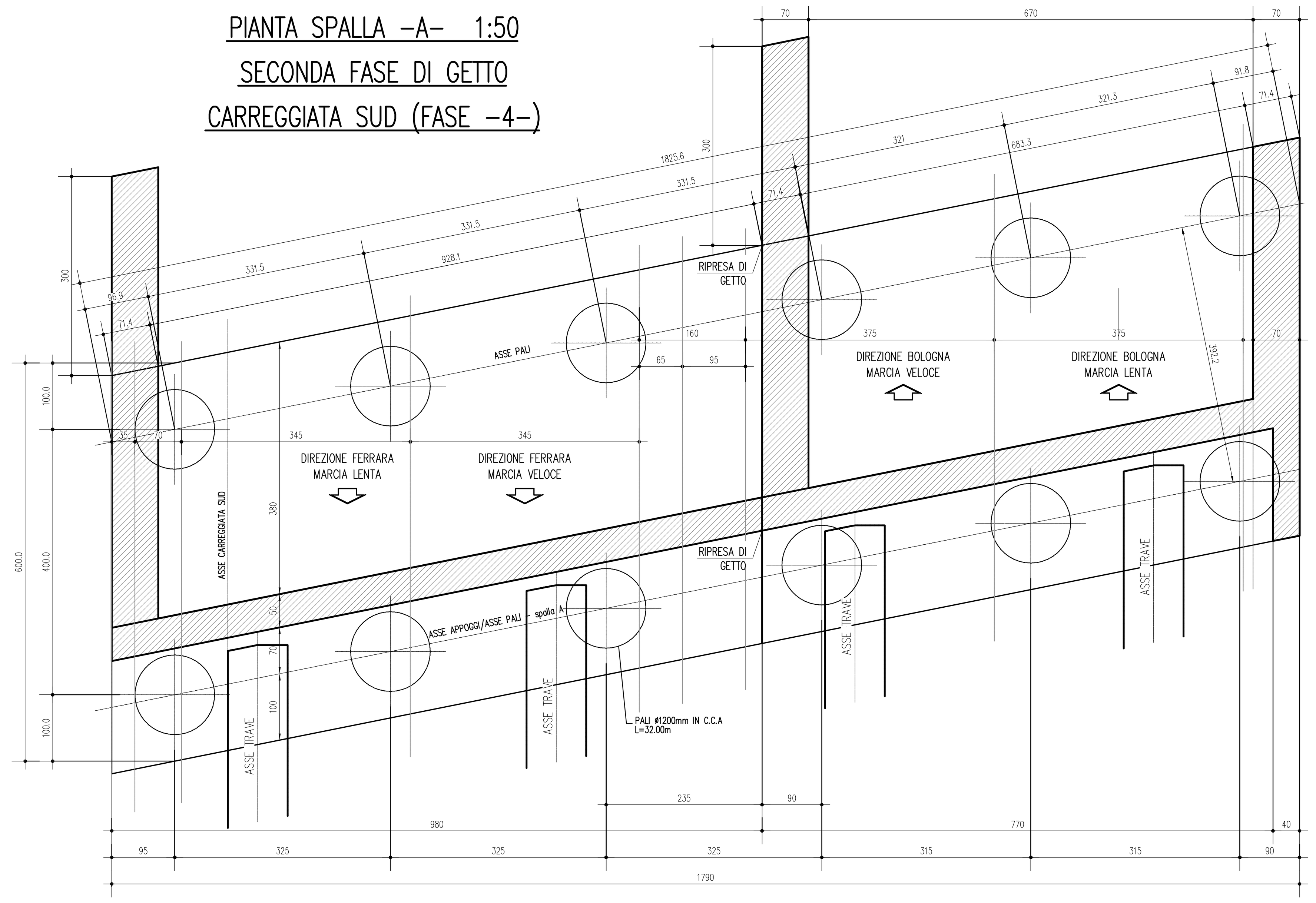

VISTA FRONTALE SPALLA –A– 1:50
SECONDA FASE DI GETTO
CARREGGIATA SUD (FASE –4–)

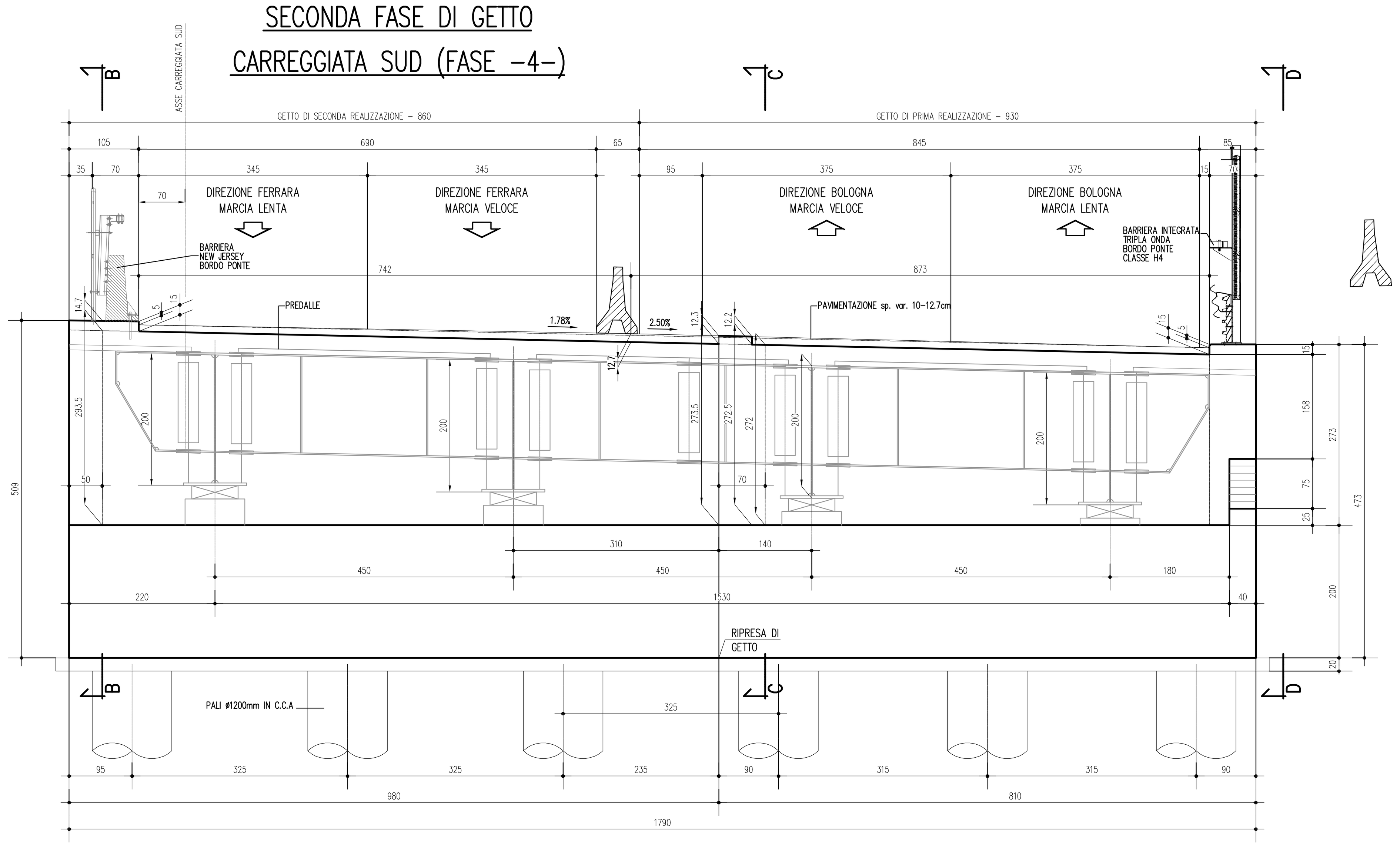

VISTA FRONTALE SPALLA –A– 1:50
TERZA FASE DI GETTO
CARREGGIATA NORD (FASE –6–)

VISTA FRONTALE SPALLA –A– 1:50
CARREGGIATA SUD (FASE –6–)

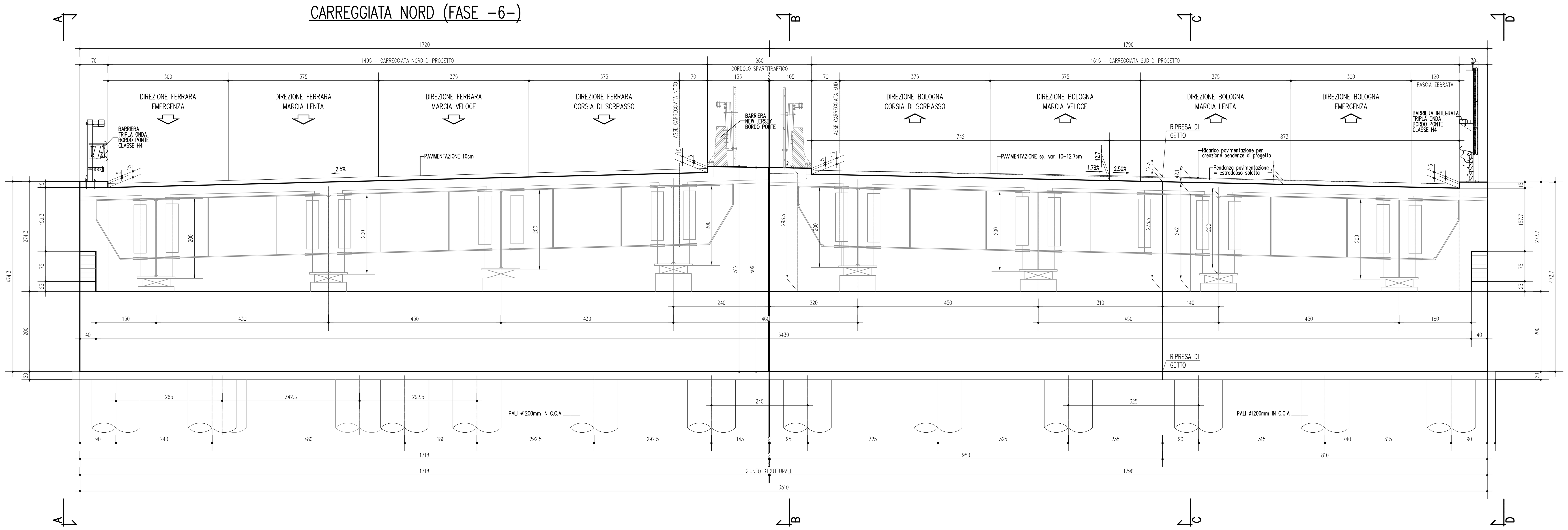

TABELLA MATERIALI :

CALCESTRUZZO :
Secondo EN206 – CNR UNI 11104

PALI:	
– Classe	C25/30
– Classe di esposizione	XC2
MAGRO PER SOTTOFONDAZIONI:	
– Classe	C12/15
– Classe di esposizione	X0
FONDAZIONI PILE, SPALLE E MURI:	
– Classe	C28/35
– Classe di esposizione	XC2
ELEVAZIONI PILE:	
– Classe	C32/40
– Classe di esposizione	XF2
PULVINO:	
– Classe	C32/40
– Classe di esposizione	XF4
ELEVAZIONI MURI:	
– Classe	C28/35
– Classe di esposizione	XF2
ELEVAZIONI SPALLE:	
– Classe	C32/40
– Classe di esposizione	XF2
CORDOLI, BAGGIOLI E RITEGNI SISMICI:	
– Classe	C35/45
– Classe di esposizione	XF4
SOLETTE IN C.A. E TRAVERSI (IN PROGETTO): Calcestruzzo a ritiro compensato con espansivo a base di ossido di calcio con ritiro ≤ 100 micron/m a 28gg. (Valutazione con la prova secondo UNI 8148)	
– Classe	C35/45 MPa
– Classe di esposizione	XF4
COPPELLE:	
– Classe	C35/45
– Classe di esposizione	XF4

COPRIFERRO NOMINALE* per pali trivellati (øpalo>600mm)	Cnom.=75.0mm
COPRIFERRO NOMINALE* per solette	Cnom.=35.0mm
COPRIFERRO NOMINALE* per elevazioni	Cnom.=40.0mm
COPRIFERRO NOMINALE* per fondazioni	Cnom.=40.0mm

* EN 1992–1–1 par. 4.4.1 (2)P

ACCIAIO PER C.A.:
Secondo NTC 2008 (DM 14/01/2008)
Tipo B450C fyk ≥ 450MPa
ftk ≥ 540MPa

PER QUANTO NON SPECIFICATO, IN PARTICOLARE RELATIVAMENTE ALLE CARATTERISTICHE DEI MATERIALI, ALLE SPECIFICHE PER L'ESECUZIONE DEI LAVORI ED AI CONTROLLI DA ESEGUIRE, SI DOVRA' FARE RIFERIMENTO ALLE NORME TECNICHE D'APPALTO.

autostrade per l'italia

AUTOSTRADA (A13) : BOLOGNA–PADOVA
TRATTO: BOLOGNA – FERRARA

AMPLIAMENTO ALLA TERZA CORSIA
TRATTO: BOLOGNA ARCOVEGGIO – FERRARA SUD

PROGETTO DEFINITIVO

AU – CORPO AUTOSTRADALE

OPERE D'ARTE MAGGIORI

OP.N°154,159 AMPLIAMENTO PONTE RIOLO/SOTTOVIA BASSORENO PK.25+150

CARPENTERIA SPALLA –A–
Tavola 1/2

IL PROGETTISTA SPECIALISTICO	IL RESPONSABILE INTEGRAZIONE PRESTAZIONI SPECIALISTICHE	IL DIRETTORE TECNICO
Ing. Lucio Ferretti Torricelli Ord. Ingg. Brescia N.2188 RESPONSABILE STRUTTURE	Ing. Federica Ferrari Ord. Ingg. Milano N. 21082	Ing. Orlando Mazza Ord. Ingg. Pavia N. 1496 PROGETTAZIONE NUOVE OPERE AUTOSTRADALI

CODICE IDENTIFICATIVO

Codice Commessa	Lotto, Sub-Prog, Cod. Appalto	Fase	Capitolo	Paragrafo	WBS tipologia	WBS progressivo	PARTE D'OPERA	Tip.	Disciplina	Progressivo	Rev.
111306	0001	PD	00	000	00000	000000	0	S	TR	0128	––

Ordinatore: 00
SCALA: 1:50

spea ENGINEERING gruppo Atlantia	PROJECT MANAGER: Ing. Federica Ferrari, Ord. Ingg. Milano N. 21082	SUPPORTO SPECIALISTICO:
	REDATTO: –	VERIFICATO: –

REVISIONE n.	data
0	NOVEMBRE 2016
1	–
2	–
3	–
4	–

	VISTO DEL COMMITTENTE	VISTO DEL CONCEDENTE
	autostrade per l'italia IL RESPONSABILE UNICO DEL PROCEDIMENTO Ing. Antonio Tosi	Ministero delle Infrastrutture e dei Trasporti DIPARTIMENTO PER LE INFRASTRUTTURE, GLI AFFARI GENERALI ED IL PERSONALE STRUTTURA DI VIGILANZA SULLE CONCESSIONARIE AUTOSTRADALI

IL PRESENTE DOCUMENTO NON POTRA' ESSERE COPIATO, RIPRODOTTO O ALTRIMENTI PUBBLICATO, IN TUTTO O IN PARTE, SENZA IL CONSENSO SCRITTO DELLA SOC. AUTOSTRADE PER L'ITALIA S.P.A. OGNI UTILIZZO NON AUTORIZZATO SARA' PERSEGUITO A NORMA DI LEGGE.
THIS DOCUMENT MAY NOT BE COPIED, REPRODUCED OR PUBLISHED, EITHER IN PART OR IN ITS ENTIRETY, WITHOUT THE WRITTEN PERMISSION OF SOC. AUTOSTRADE PER L'ITALIA S.P.A. UNAUTHORIZED USE WILL BE PROSECUTED BY LAW.