SEZIONE A–A

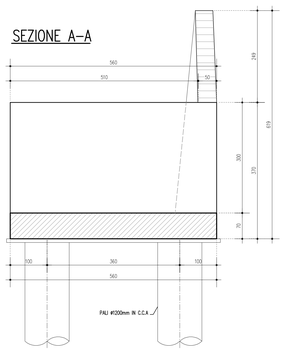

SEZIONE B–B

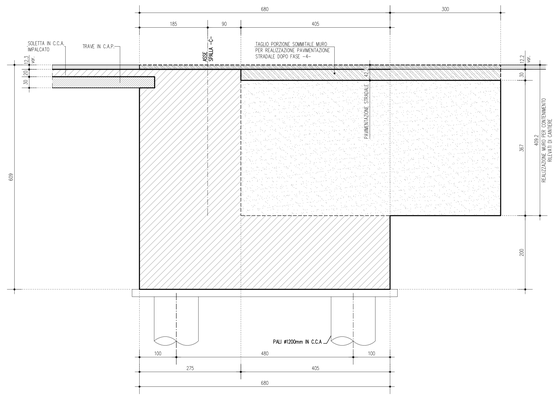

SEZIONE C–C

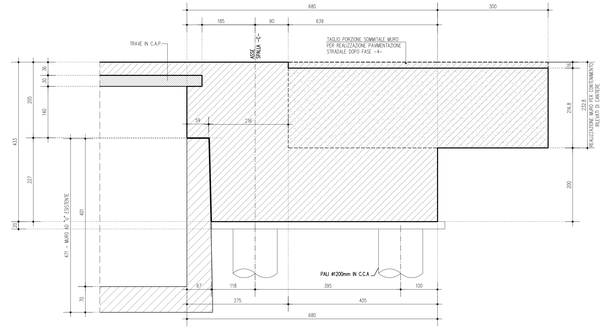

SEZIONE D–D

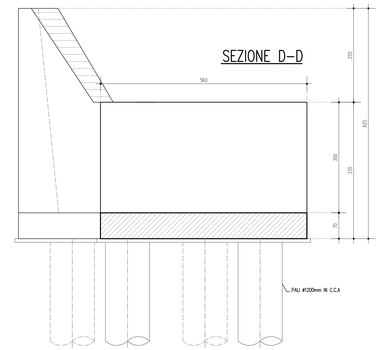

LEGENDA:

- OPERA ESISTENTE DA DEMOLIRE
- FONDAZIONE ESISTENTE MURI AD "U"
- ELEVAZIONE ESISTENTE MURI AD "U"
- FUSTO SPALLA DI NUOVA REALIZZAZIONE
- TRAVE IN C.A.P. DI PROGETTO

VISTA FRONTALE SPALLA –C–

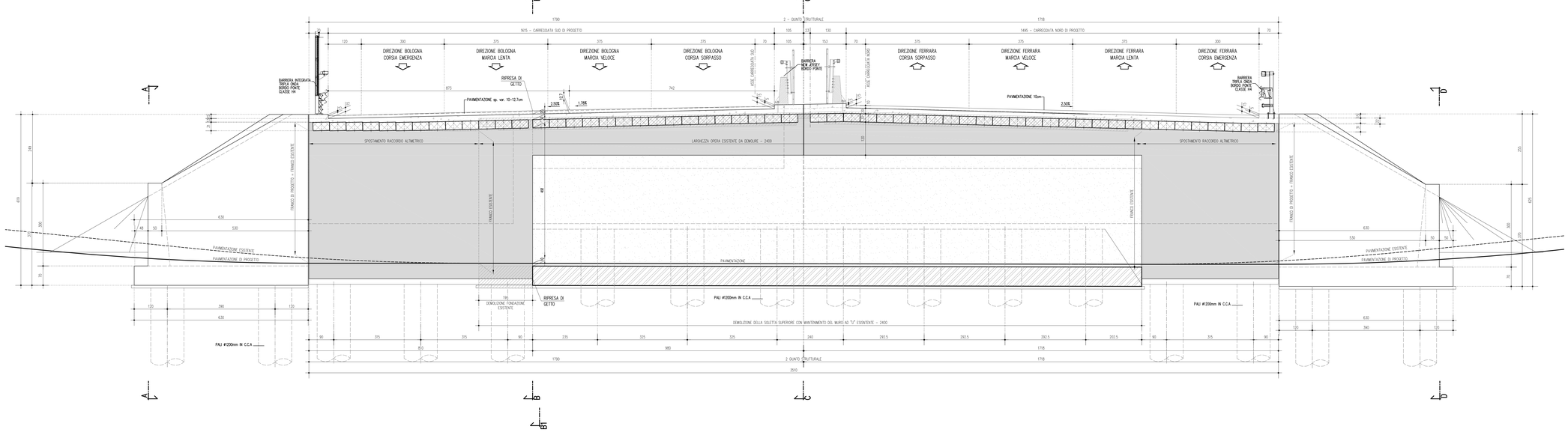

TABELLA MATERIALI :

CALCESTRUZZO :
Secondo EN206 – CNR UNI 11104
PALI
– Classe C25/30
– Classe di esposizione XC2
MAGRO PER SOTTOFONDAZIONE:
– Classe C12/15
– Classe di esposizione X0
FONDAZIONI PILE, SPALLE E MURI:
– Classe C28/35
– Classe di esposizione XC2
ELEVAZIONI PILE:
– Classe C32/40
– Classe di esposizione XF2
PULVINO:
– Classe C32/40
– Classe di esposizione XF4
ELEVAZIONI MURI:
– Classe C28/35
– Classe di esposizione XF2
ELEVAZIONI SPALLE:
– Classe C32/40
– Classe di esposizione XF2
CORDOLI, BAGGIOLI E RITEGNI SISMICI:
– Classe C35/45
– Classe di esposizione XF4
SOLETTE IN C.A. E TRAVERSI (IN PROGETTO):
Calcestruzzo a ritiro compensato con espansivo a base di ossido di calcio con ritiro ≤ 100 micron/m a 28gg.
(Valutazione con la prova secondo UNI 8148)
– Classe C35/45 MPa
– Classe di esposizione XF4
COPPELLE:
– Classe C35/45
– Classe di esposizione XF4

COPRIFERRO NOMINALE* per pali trivellati (ϕpalo>600mm)	Cnom.=75.0mm
COPRIFERRO NOMINALE* per solette	Cnom.=35.0mm
COPRIFERRO NOMINALE* per elevazioni	Cnom.=40.0mm
COPRIFERRO NOMINALE* per fondazioni	Cnom.=40.0mm

* EN 1992-1-1 par. 4.4.1 (2)P

ACCIAIO PER C.A.:
Secondo NTC 2008 (DM 14/01/2008)
Tipo B450C fyk ≥ 450MPa
ftk ≥ 540MPa

PER QUANTO NON SPECIFICATO, IN PARTICOLARE RELATIVAMENTE ALLE CARATTERISTICHE DEI MATERIALI, ALLE SPECIFICHE PER L'ESECUZIONE DEI LAVORI ED AI CONTROLLI DA ESEGUIRE, SI DOVRA' FARE RIFERIMENTO ALLE NORME TECNICHE D'APPALTO.

autostrade per l'italia

AUTOSTRADA (A13) : BOLOGNA–PADOVA
TRATTO: BOLOGNA – FERRARA

AMPLIAMENTO ALLA TERZA CORSIA
TRATTO: BOLOGNA ARCOVEGGIO – FERRARA SUD

PROGETTO DEFINITIVO

AU – CORPO AUTOSTRADALE

OPERE D'ARTE MAGGIORI

OP.N°154,159 AMPLIAMENTO PONTE RIOLO/SOTTOVIA BASSORENO PK.25+150

CARPENTERIA SPALLA –C–
Tavola 3/3

IL PROGETTISTA SPECIALISTICO	IL RESPONSABILE INTEGRAZIONE PRESTAZIONI SPECIALISTICHE	IL DIRETTORE TECNICO
Ing. Lucio Ferretti Torricelli Ord. Ingg. Brescia N.2188 RESPONSABILE STRUTTURE	Ing. Federico Ferrari Ord. Ingg. Milano N. 21082	Ing. Orlando Mazza Ord. Ingg. Pavia N. 1496 PROGETTAZIONE NUOVE OPERE AUTOSTRADALI

CODICE IDENTIFICATIVO

RIFERIMENTO PROGETTO					RIFERIMENTO DIRETTORIO							RIFERIMENTO ELABORATO			Ordinatore
Codice Commessa	Lotto, Sub-Prog, Cod. Appalto	Fase	Capitolo	Paragrafo	Impianto	Sottoimpianto	PARTE D'OPERA			Tip.	Disciplina	Progressivo		Rev.	00
1113 06	000 1	P D 00	0000	00000	00	00	00	00	00	S	T R	0133	–	–	SCALA 1:50

spea ENGINEERING / Atlantia	PROJECT MANAGER: Ing. Federico Ferrari Ord. Ingg. Milano N. 21082	SUPPORTO SPECIALISTICO:		REVISIONE data 0 NOVEMBRE 2016 1 – 2 – 3 – 4 –
	REDATTO: –	VERIFICATO: –		

	VISTO DEL COMMITTENTE	VISTO DEL CONCEDENTE
	autostrade per l'italia IL RESPONSABILE UNICO DEL PROCEDIMENTO Ing. Antonio Trisi	Ministero delle Infrastrutture e dei Trasporti DIPARTIMENTO PER LA RETE STRADALE ED AUTOSTRADALE DIRIGENTE GENERALE DIRETTORE DELLA DIREZIONE GENERALE PER LA VIGILANZA SULLE CONCESSIONI AUTOSTRADALI

IL PRESENTE DOCUMENTO NON POTRA' ESSERE COPIATO, RIPRODOTTO O ALTRIMENTI PUBBLICATO, IN TUTTO O IN PARTE, SENZA IL CONSENSO SCRITTO DELLA SOC. AUTOSTRADE PER L'ITALIA S.P.A.. OGNI UTILIZZO NON AUTORIZZATO SARA' PERSEGUITO A NORMA DI LEGGE.
THIS DOCUMENT MAY NOT BE COPIED, REPRODUCED OR PUBLISHED, EITHER IN PART OR IN ITS ENTIRETY, WITHOUT THE WRITTEN PERMISSION OF SOC. AUTOSTRADE PER L'ITALIA S.P.A.. UNAUTHORIZED USE WILL BE PROSECUTED BY LAW.