PIANTA DISP. PALI DI FONDAZIONE
N° 8 PALI

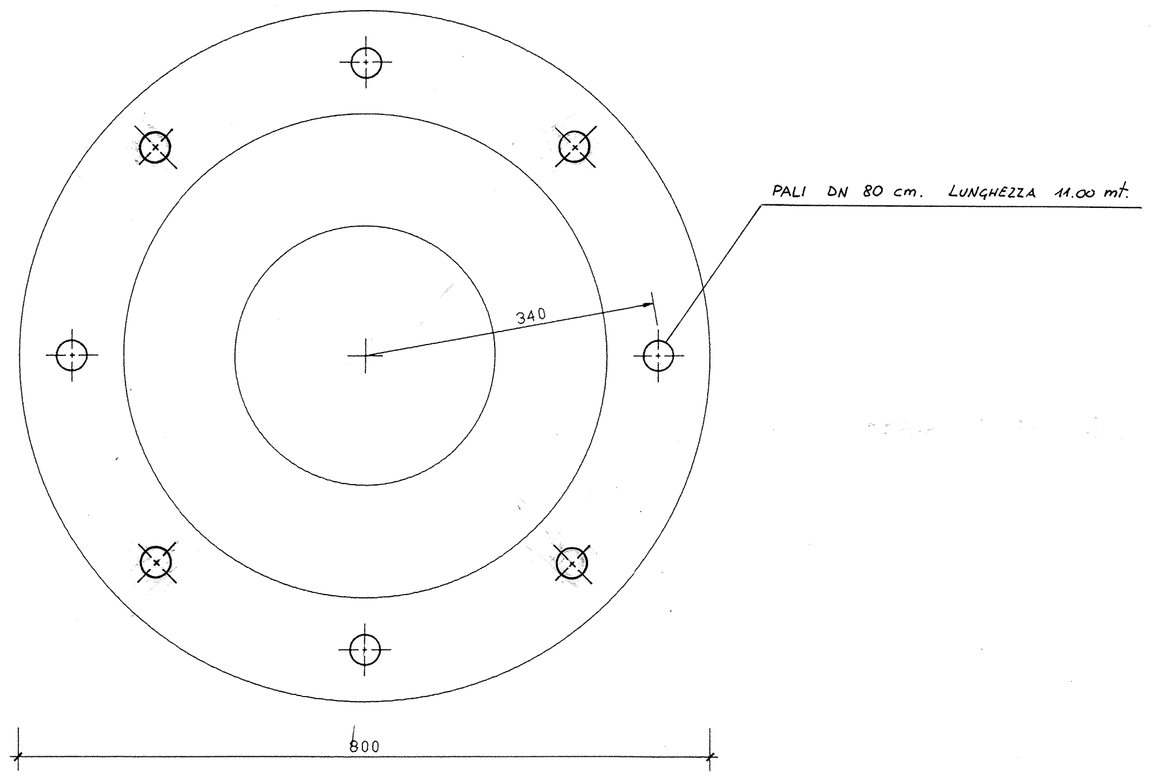

PIANTA - DISPOSIZIONE ARMATURA ALL'INTRADOSSO scala 1:50

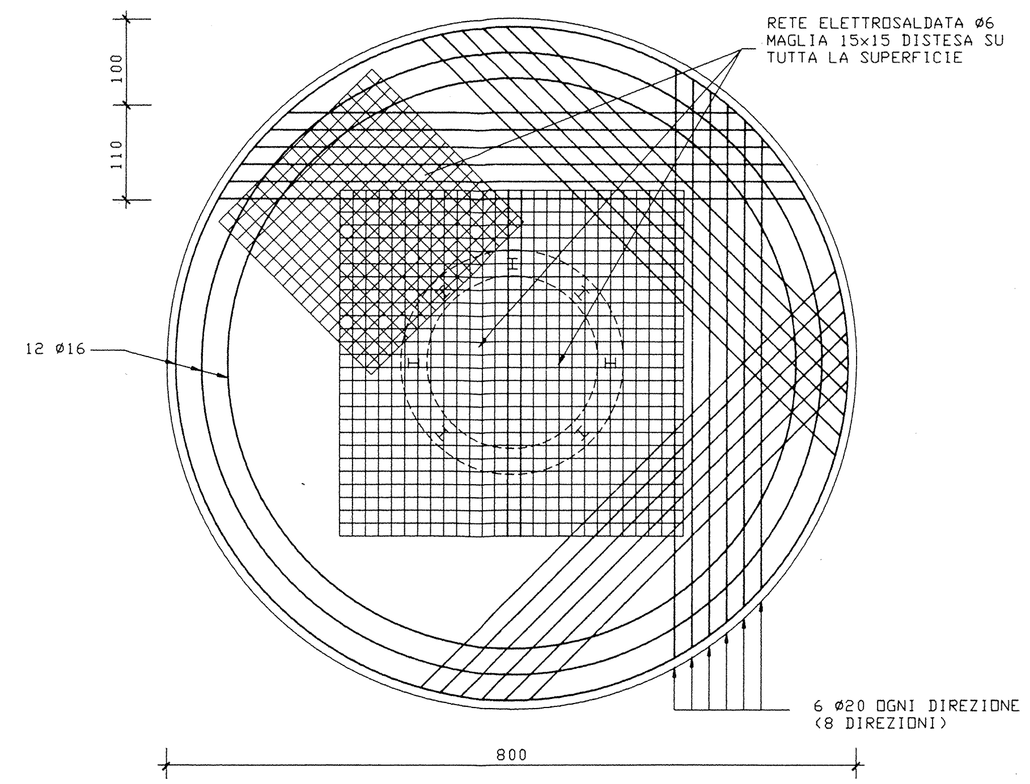

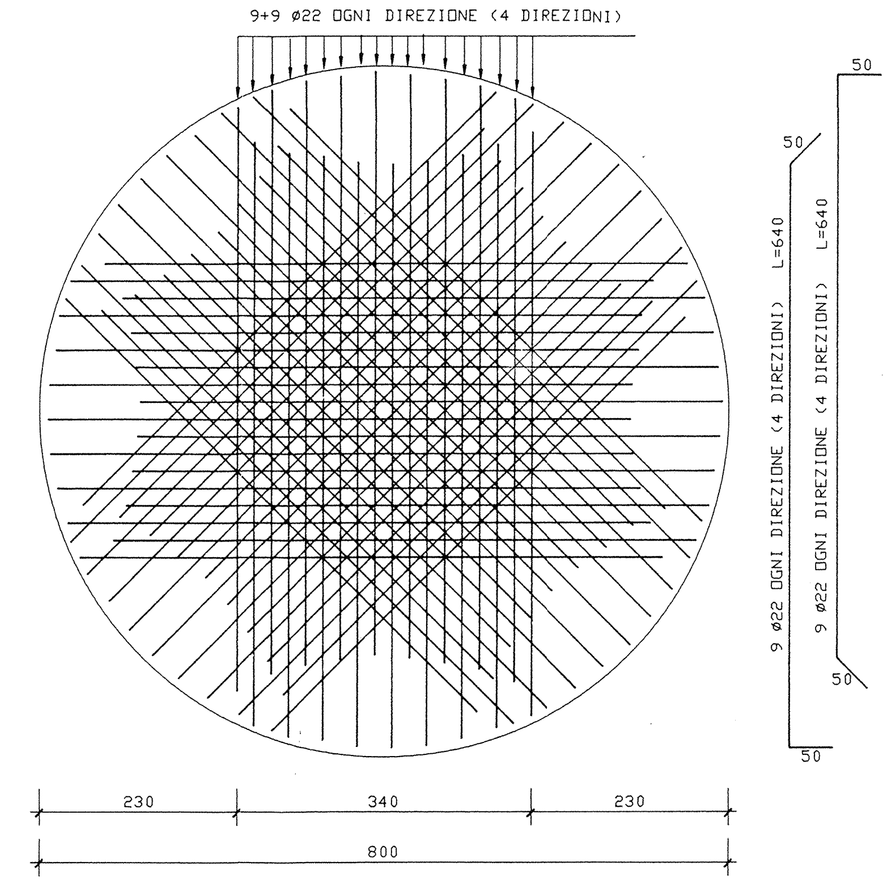

PARTICOLARE RIPRESA BARRE ANULARI scala 1:10

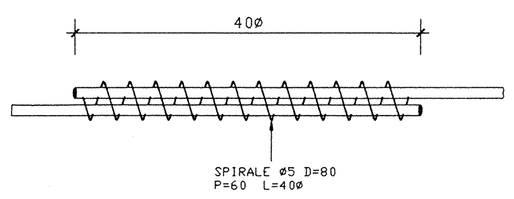

PIANTA - DISPOSIZIONE ARMATURA ALL'ESTRADOSSO scala 1:50

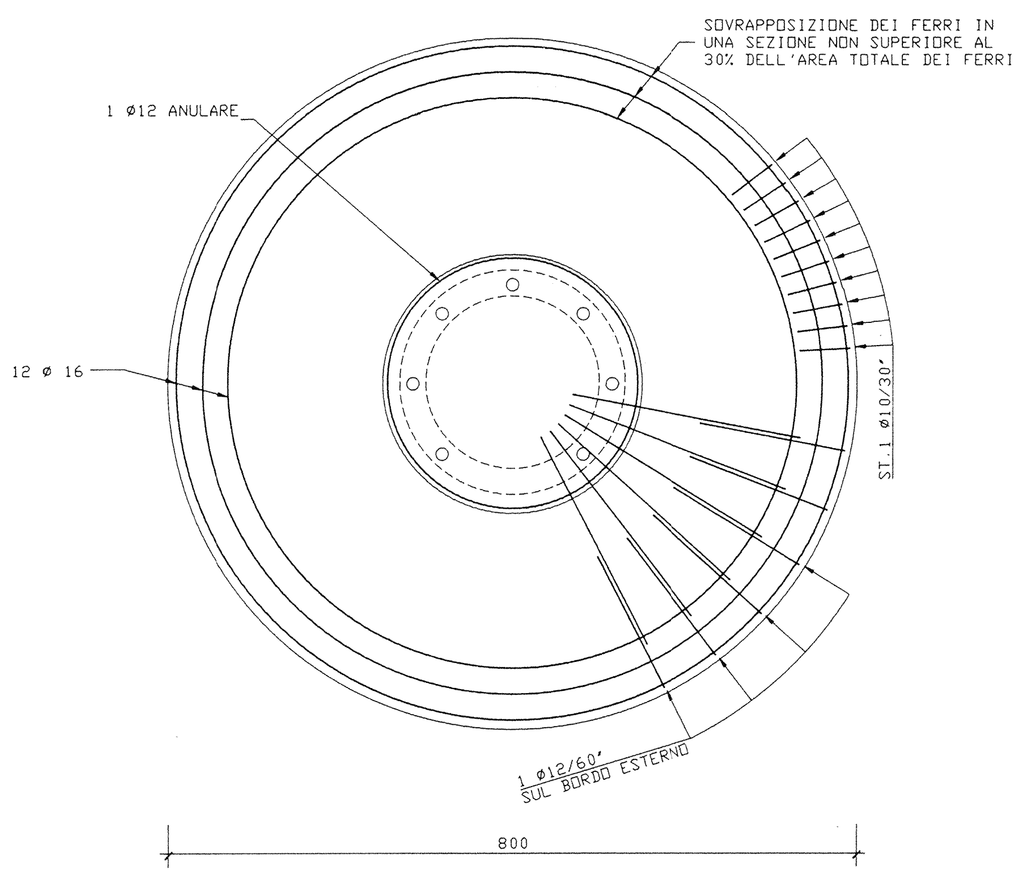

SEZIONE FONDAZIONE scala 1:50

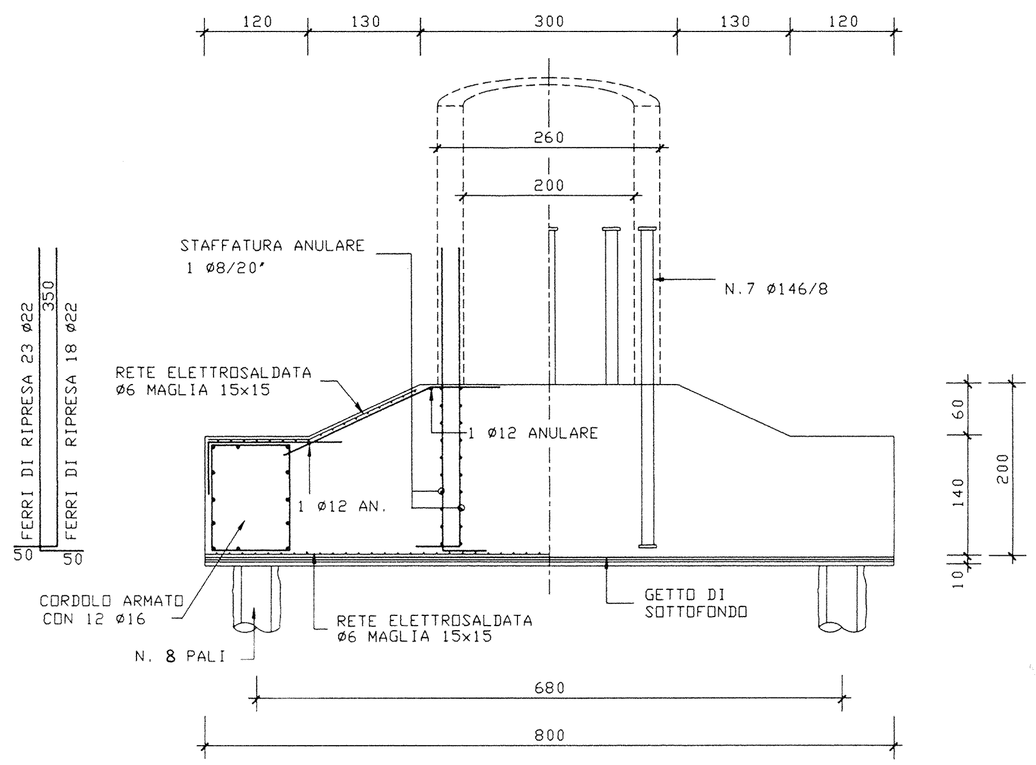

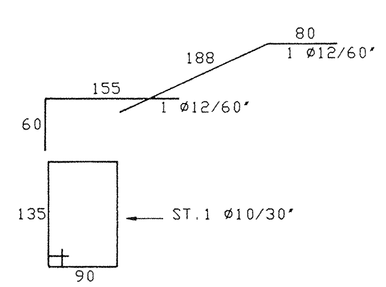

RETE ELETTROSALDATA Ø6 MAGLIA 15x15

- FASI DI POSA DELL'ARMATURA ALL'INTRADOSSO -

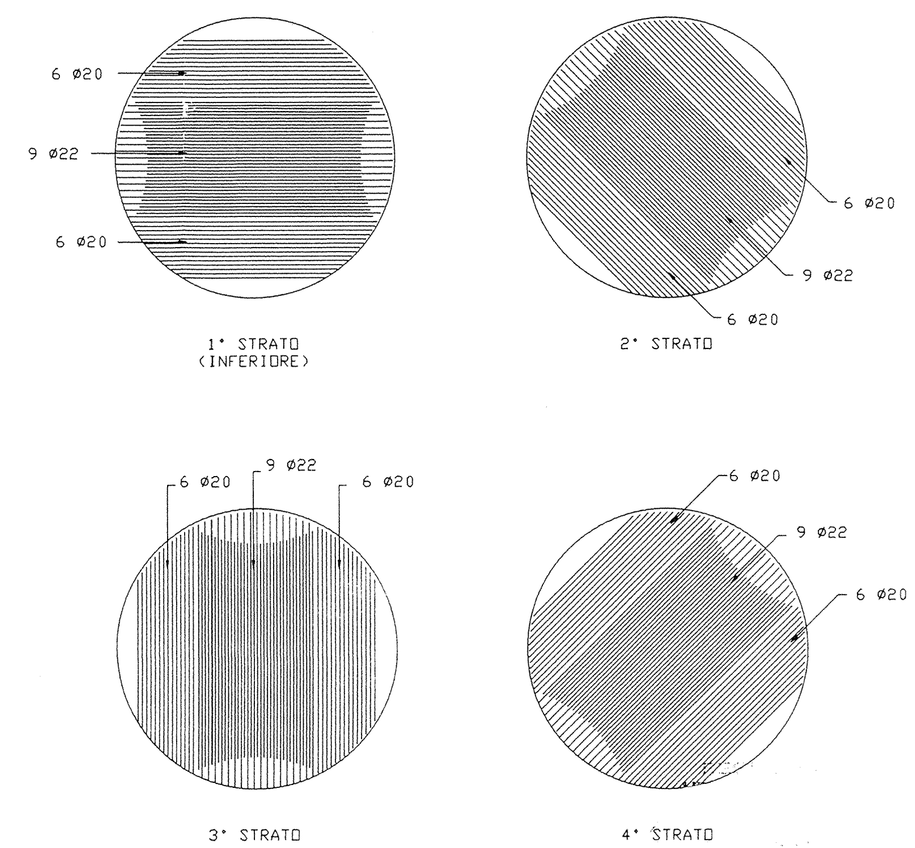

N.B.: PRIMA DI POSARE IL PRIMO STRATO OCCORRE DISTENDERE I FOGLI DI RETE ELETTROSALDATA SU TUTTA LA SUPERFICIE DI INTRADOSSO E POSARE L'ARMATURA E LA STAFFATURA ANULARE (CORDOLO)

SPECIFICHE MATERIALI

- Calcestruzzo R $_{bk}$ ≥ 250 Kg/cmq.
- Ferro per C.A. Fe B 44 K

CONSORZIO DI BONIFICA DELLA
BARAGGIA BIELLESE E VERCELLESE

RIFACIMENTO INVASO SUL TORRENTE SESSERA IN SOSTITUZIONE DELL'ESISTENTE PER IL SUPERAMENTO DELLE CRISI IDRICHE RICORRENTI, IL MIGLIORAMENTO DELL'EFFICIENZA IDRICA DEGLI INVASI ESISTENTI SUI TORRENTI RAVASANELLA ED OSTOLA, LA VALORIZZAZIONE AMBIENTALE DEL COMPRENSORIO

DATA: APRILE 2010

AGGIORNAMENTO PROGETTO: -

ATTIVITA' DI PROGETTAZIONE:
CONSORZIO DI BONIFICA DELLA BARAGGIA BIELLESE E VERCELLESE
STECI srl
SOCIETA' DI INGEGNERIA
SEDE LEGALE: C. Vittorio Emanuele, 108
SEDE OPERATIVA: Via Pietro Cossetti, 4 - 28100 NOVARA

IL PROGETTISTA
(Dott. Ing. Domenico CASTELLI)

COLLABORAZIONE:

UTILIZZAZIONE IDROPOTABILE

SERBATOIO PENSILE D'ACCUMULO ACQUA POTABILE DA 200 MC IN PROGETTO PER I COMUNI DI GREGGIO (P20A), VILLARBOIT (P21A) E SAN GIACOMO V.SE (P17A)
ARMATURA PLATEA E PALI DI FONDAZIONE

PROGETTO DEFINITIVO

TAVOLA N.: DI 97

SCALA DISEGNO: VARIE

PRATICA N: 10130
ARCH. N CI 181
FILE : 10130-DI097

REVISIONI ELABORATI	F. DATA			
CONTROLLO	FIRMA	DISEGNATORE F.C.	CONTROLLO M.P.	APPROVAZIONE D.C.