VISTA scala (1:100)

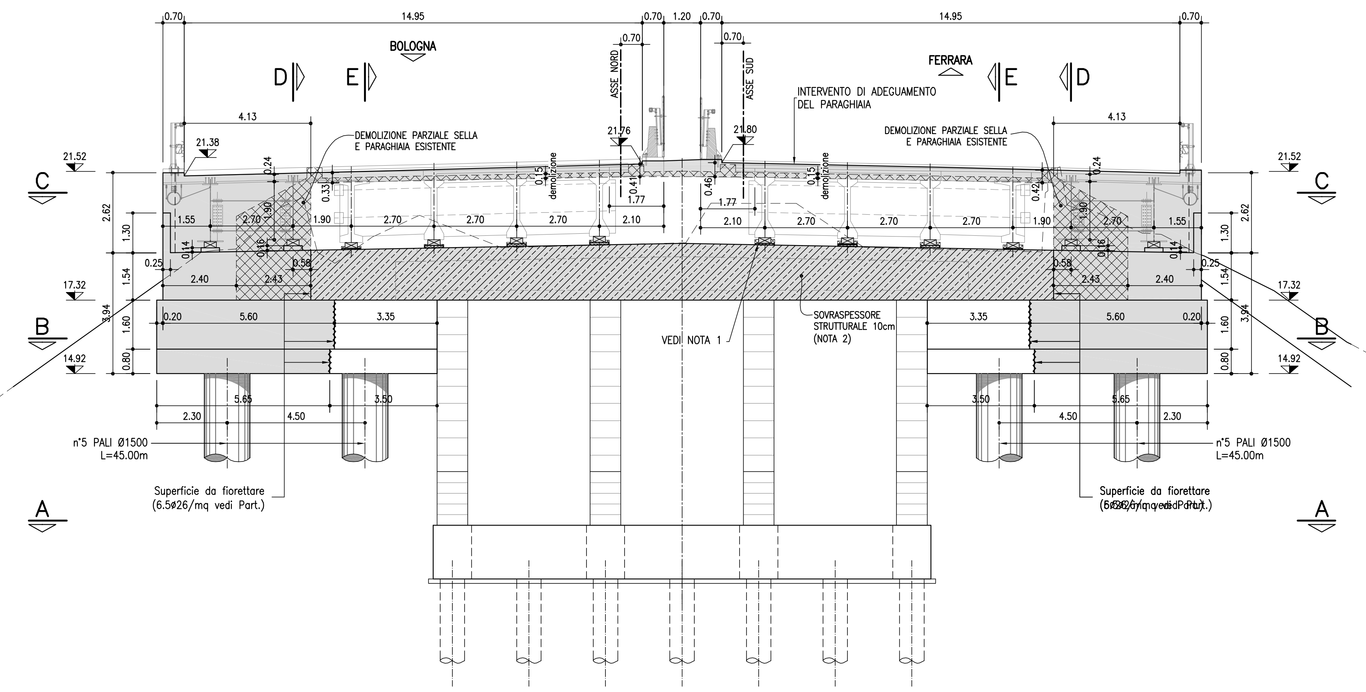

SEZIONE D-D scala (1:100)

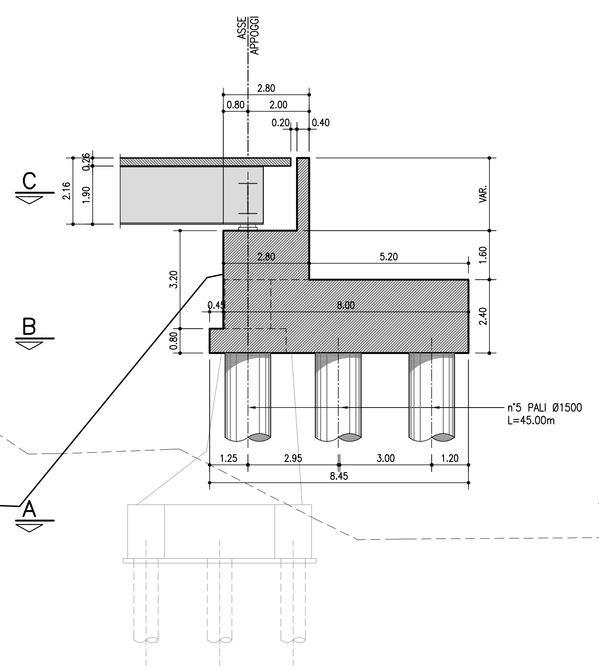

SEZIONE E-E scala (1:100)

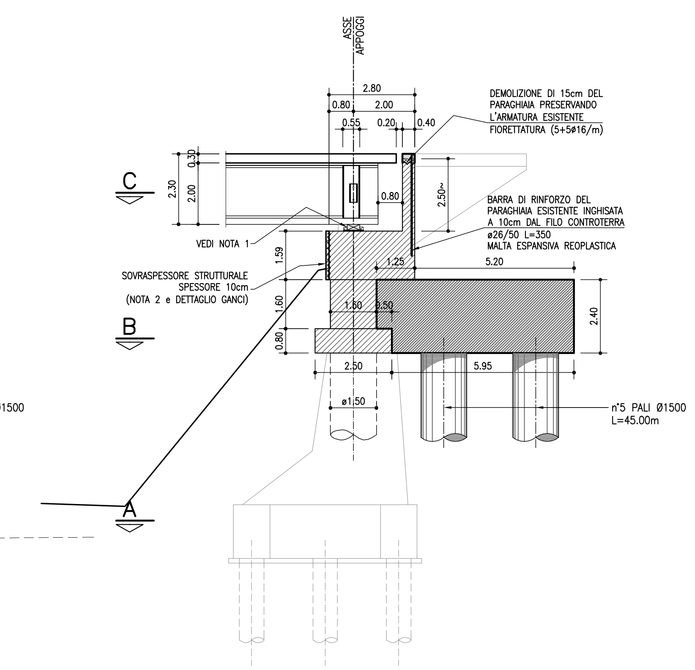

NOTA 1
BAGGIOLI E RITEGNI: È PREVISTA LA DEMOLIZIONE DI TUTTI I BAGGIOLI ESISTENTI E DEI RITEGNI SISMICI (OVE PRESENTI). IL RIPRISTINO DELLE SUPERFICI E LA RICOSTRUZIONE DEI NUOVI BAGGIOLI DI H=3.00cm

NOTA 2
SOVRASPESSORE STRUTTURALE: CHIODATURE CON BARRE ø12 FIORETTATE SU TUTTA LA SUPERFICIE CON PASSO 40x60 cm (vedi PARTICOLARE GANCI)

TABELLA MATERIALI :

CALCESTRUZZO :
Secondo EN206 – CNR UNI 11104

PALI:	
– Classe	C25/30
– Classe di esposizione	XC2
MAGRO PER SOTTOFONDAZIONI:	
– Classe	C12/15
– Classe di esposizione	X0
FONDAZIONI PILE, SPALLE E MURI:	
– Classe	C28/35
– Classe di esposizione	XC2
ELEVAZIONI PILE:	
– Classe	C32/40
– Classe di esposizione	XF2
PULVINO:	
– Classe	C32/40
– Classe di esposizione	XF4
ELEVAZIONI MURI:	
– Classe	C28/35
– Classe di esposizione	XF2
ELEVAZIONI SPALLE:	
– Classe	C32/40
– Classe di esposizione	XF2
CORDOLI, BAGGIOLI E RITEGNI SISMICI:	
– Classe	C35/45
– Classe di esposizione	XF4
SOLETTE IN C.A. E TRAVERSI (IN PROGETTO):	
Calcestruzzo a ritiro compensato con espansivo a base di ossido di calcio con ritiro ≤ 100 microm/m a 28gg. (Valutazione con la prova secondo UNI 8148)	
– Classe	C35/45 MPa
– Classe di esposizione	XF4
COPPELLE:	
– Classe	C35/45
– Classe di esposizione	XF4

COPRIFERRO NOMINALE* per pali trivellati (ϕpalo>600mm)	Cnom.=75.0mm
COPRIFERRO NOMINALE* per solette	Cnom.=35.0mm
COPRIFERRO NOMINALE* per elevazioni	Cnom.=40.0mm
COPRIFERRO NOMINALE* per fondazioni	Cnom.=40.0mm

* EN 1992-1-1 par. 4.4.1 (2)P

ACCIAIO PER C.A.:
Secondo NTC 2008 (DM 14/01/2008)
Tipo B450C fyk ≥ 450MPa
ftk ≥ 540MPa

PER QUANTO NON SPECIFICATO, IN PARTICOLARE RELATIVAMENTE ALLE CARATTERISTICHE DEI MATERIALI, ALLE SPECIFICHE PER L'ESECUZIONE DEI LAVORI ED AI CONTROLLI DA ESEGUIRE, SI DOVRA' FARE RIFERIMENTO ALLE NORME TECNICHE D'APPALTO.

NOTA PER L'UTILIZZO DELLA TABELLA MATERIALI:
QUALORA SIA NECESSARIO IL SODDISFACIMENTO DEL CRITERIO DI UNIFORME RESISTENZA TRA LA PARTE STRUTTURALE ESISTENTE E QUELLA IN AMPLIAMENTO, E' CONSENTITO OPERARE IN DEROGA ALLA PRESENTE TABELLA MATERIALI.

SEZIONE C-C scala (1:100)

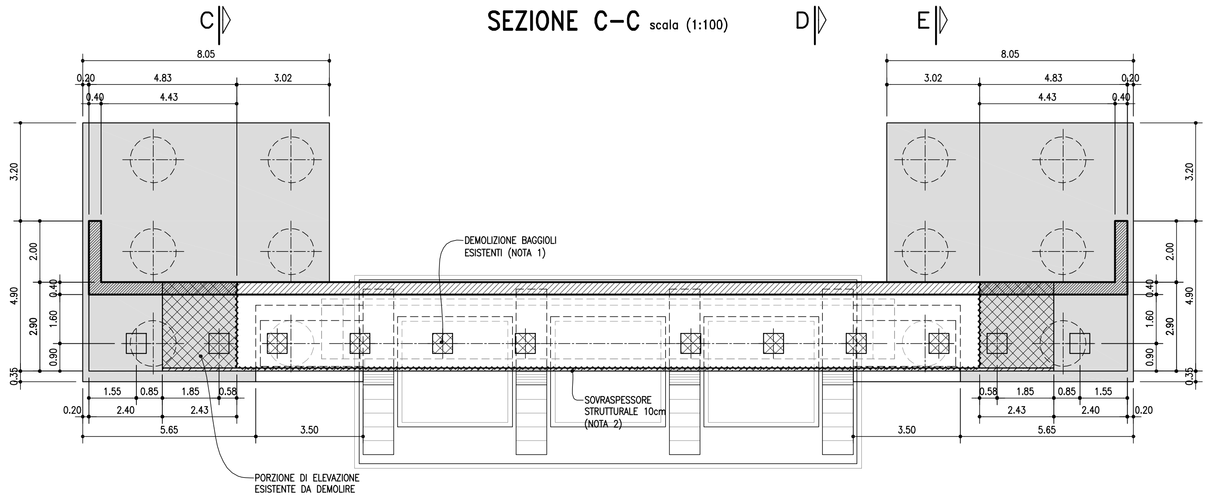

SEZIONE B-B scala (1:100)

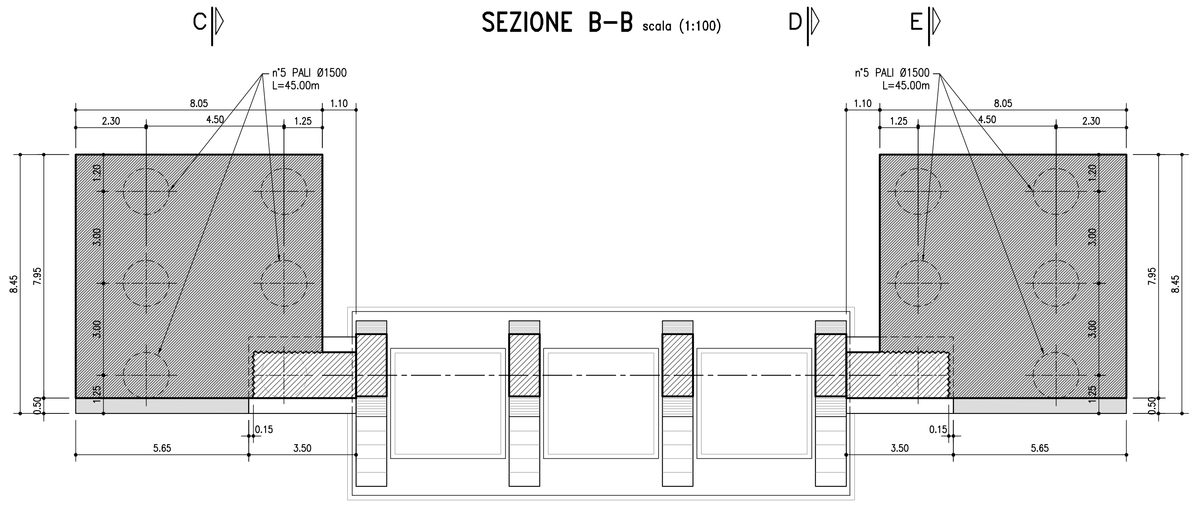

SEZIONE A-A scala (1:100)

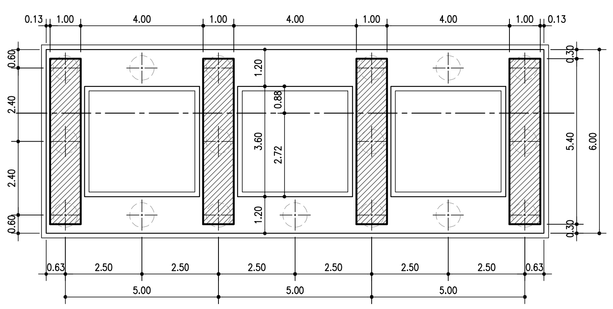

PARTICOLARE CHIODATURA DI CONTATTO STRUTTURA ESISTENTE-NUOVA STRUTTURA

scala (1:50)

SEZIONE VERTICALE

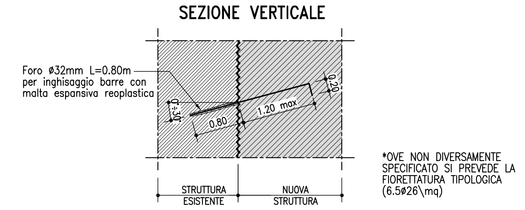

*OVE NON DIVERSAMENTE SPECIFICATO SI PREVEDE LA FIORETTATURA TIPOLOGICA (6.5#26\mq)

PARTICOLARE GANCI

scala (1:5)

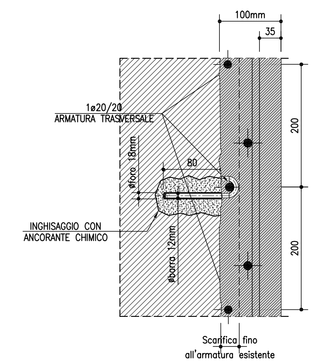

GETTO DI SUTURA SOLETTA ESISTENTE-AMPLIAMENTO

LEGANTE A RAPIDO INDURIMENTO :

- Classe C20/25 MPa
  o 8 ore con temperatura 0°÷20°C
- Classe di esposizione XF4
- Altre specifiche saranno osservate su indicazioni imposte sulla scheda tecnica del produttore del legante.

LEGENDA RETINI

- STRUTTURA DI PROGETTO VISTA
- STRUTTURA DI PROGETTO SEZIONATA
- STRUTTURA ESISTENTE
- DEMOLIZIONI
- SOVRASPESSORE STRUTTURALE

NOTA BENE:
- PRIMA DELL'INIZIO DEI LAVORI SARÀ CURA DELL'IMPRESA VERIFICARE LA CORRISPONDENZA DEGLI AS-BUILT E LE QUOTE ALTIMETRICHE.
- INTERVENTI DI MANUTENZIONE SULLE OPERE POTREBBERO AVERNE PUNTUALMENTE MODIFICATO LO STATO DI FATTO, CON PARTICOLARE RIFERIMENTO ALLA SOSTITUZIONE DEGLI APPOGGI E DEI GIUNTI.
  SI RIMANDA ALLA SUCCESSIVA FASE PROGETTUALE LA VERIFICA DI DETTAGLIO DELLA CONGRUENZA TRA LO STATO DI FATTO E IL COSTRUITO.
- PREVEDERE SOLLEVAMENTO IMPALCATO ATTO A RIDURRE LO SPESSORE DEL PACCHETTO MINIMO DELLA PAVIMENTAZIONE STRADALE.
  IL SOLLEVAMENTO SARÀ CALCOLATO CONSIDERANDO LA NUOVA LIVELLETTA E L'ATTUALE SPESSORE DELLA PAVIMENTAZIONE STRADALE.

ATTENZIONE BENE: **ESEGUIRE LA COMPLETA SOSTITUZIONE DEI GIUNTI**

PIANTA BAGGIOLO scala (1:50)

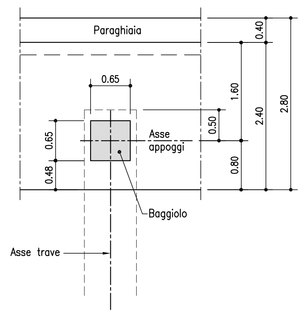

INTERVENTO TIPOLOGICO RIPRISTINO BAGGIOLI:
- BAGGIOLI h<0.04m REALIZZATI MEDIANTE PULIZIA DELLA ZONA DELL'AREA E GETTO DI MALTA.
- BAGGIOLI 0.04m>h>0.08m REALIZZATI MEDIANTE ASPORTAZIONE COPRIFERRO, AGGIUNTA DI RETE ELETTROSALDATA E GETTO DI BETONCINO.
- BAGGIOLI h>0.08m REALIZZATI MEDIANTE ASPORTAZIONE COPRIFERRO FIORETTATURA E GETTO IN CLS ARMATO.

INCIDENZE	
PLINTO STRUTTURA IN AMPLIAMENTO	150 kg/mc
ELEVAZIONI STRUTTURE IN AMPLIAMENTO	180 kg/mc
SOVRASPESSORE STRUTTURALE	200 kg/mc
PALI DI FONDAZIONE	120 kg/mc

PARTICOLARE DI CUCITURA ELEVAZIONI scala (1:50)

SEZIONE ORIZZONTALE ELEVAZIONE

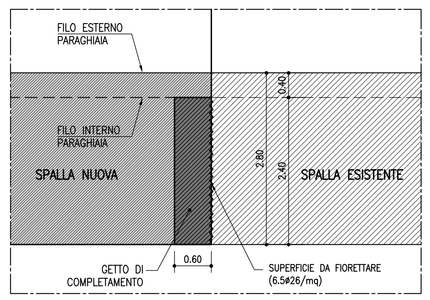

SEZIONE ORIZZONTALE PARAGHIAIA

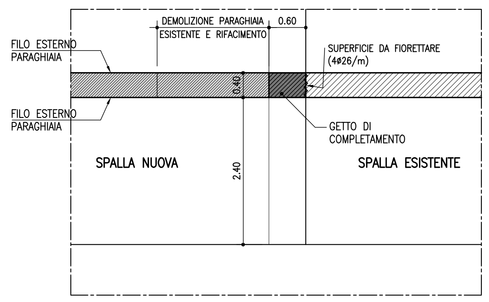

autostrade per l'italia

AUTOSTRADA (A13) : BOLOGNA–PADOVA

TRATTO: BOLOGNA – FERRARA

AMPLIAMENTO ALLA TERZA CORSIA
TRATTO: BOLOGNA ARCOVEGGIO – FERRARA SUD

PROGETTO DEFINITIVO

AU – CORPO AUTOSTRADALE

OPERE D'ARTE MAGGIORI

OP. N°158 – AMPLIAMENTO PONTE FIUME RENO km 26+398

CARPENTERIA SPALLA SpB

IL PROGETTISTA SPECIALISTICO	IL RESPONSABILE INTEGRAZIONE PRESTAZIONI SPECIALISTICHE	IL DIRETTORE TECNICO
Ing. Lucio Ferretti Torricelli Ord. Ingg. Brescia N.2188 RESPONSABILE STRUTTURE	Ing. Federico Ferrari Ord. Ingg. Milano N. 21082 PROGETTAZIONE NUOVE OPERE AUTOSTRADALI	Ing. Orlando Mazzo Ord. Ingg. Pavia N. 1496

CODICE IDENTIFICATIVO

RIFERIMENTO PROGETTO			RIFERIMENTO DIRETTORIO						RIFERIMENTO ELABORATO				Ordinatore:
Codice Commessa	Lotto, Sub-Prog, Cod. Appalto	Fase	Capitolo	Paragrafo	WBS	PARTE D'OPERA			Tip.	Disciplina	Progressivo	Rev.	00
1 1 1 3 0 6 0 0 0 1	P D	0 0	0 0 0	0 0 0	0 0 0	0 0 0	0 0 0	0 0	S T	R 0	1 7 5	–	SCALA: VARIE

spea ENGINEERING — per Atlantia

PROJECT MANAGER:	SUPPORTO SPECIALISTICO:	REVISIONE n.	data
Ing. Federico Ferrari Ord. Ingg. Milano N. 21082		0	NOVEMBRE 2016
		1	–
		2	–
		3	–
		4	–

REDATTO:	VERIFICATO:
Per. Ind. Ed. Marco Paco	Ing. Andrea Indovino

VISTO DEL COMMITTENTE	VISTO DEL CONCEDENTE
autostrade per l'italia IL RESPONSABILE UNICO DEL PROCEDIMENTO Ing. Antonio Tisei	Ministero delle Infrastrutture e dei Trasporti DIPARTIMENTO PER LA RETE STRADALE NAZIONALE DIRETTORE GENERALE DIVISIONE 2 – STRADE E AUTOSTRADE

IL PRESENTE DOCUMENTO NON POTRA' ESSERE COPIATO, RIPRODOTTO O ALTRIMENTI PUBBLICATO, IN TUTTO O IN PARTE, SENZA IL CONSENSO SCRITTO DELLA SOC. AUTOSTRADE PER L'ITALIA S.P.A. OGNI UTILIZZO NON AUTORIZZATO SARA' PERSEGUITO A NORMA DI LEGGE.
THIS DOCUMENT MAY NOT BE COPIED, REPRODUCED OR PUBLISHED, EITHER IN PART OR IN ITS ENTIRETY, WITHOUT THE WRITTEN PERMISSION OF SOC AUTOSTRADE PER L'ITALIA S.P.A., UNAUTHORIZED USE WILL BE PROSECUTED BY LAW.