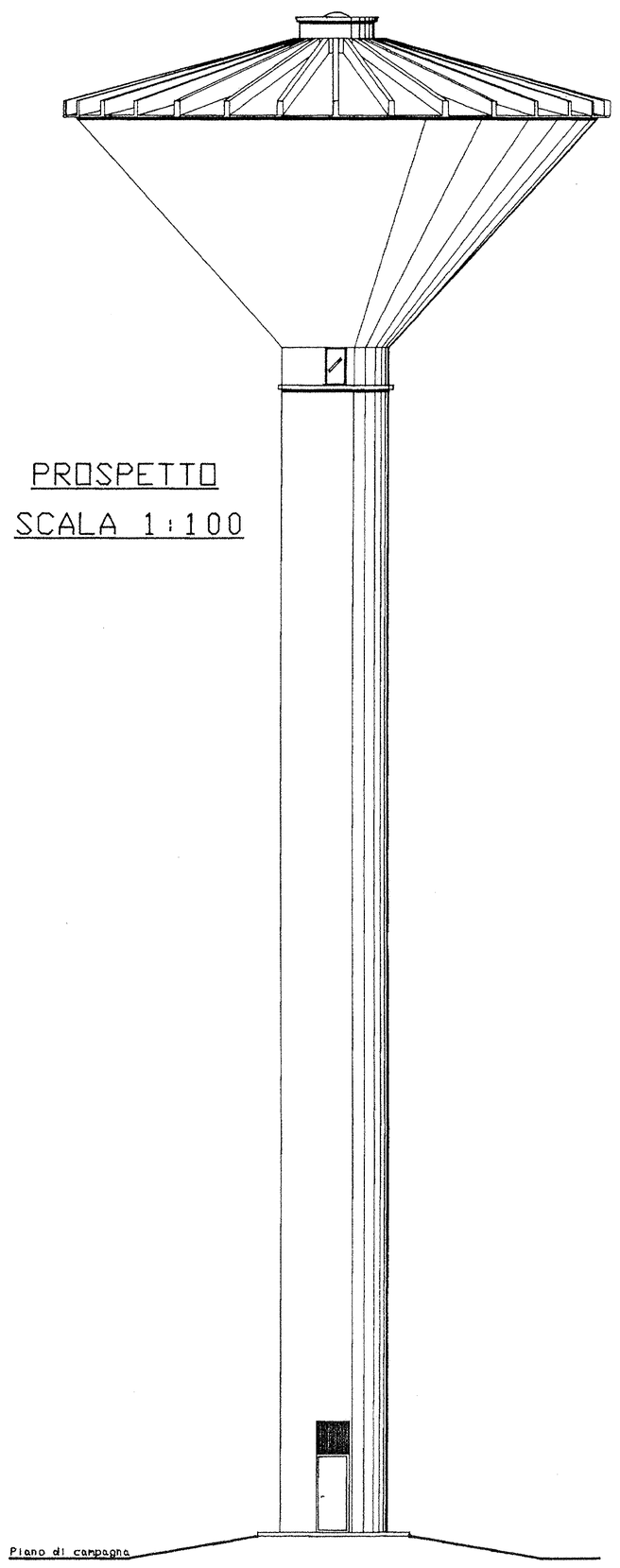

PROSPETTO
SCALA 1:100

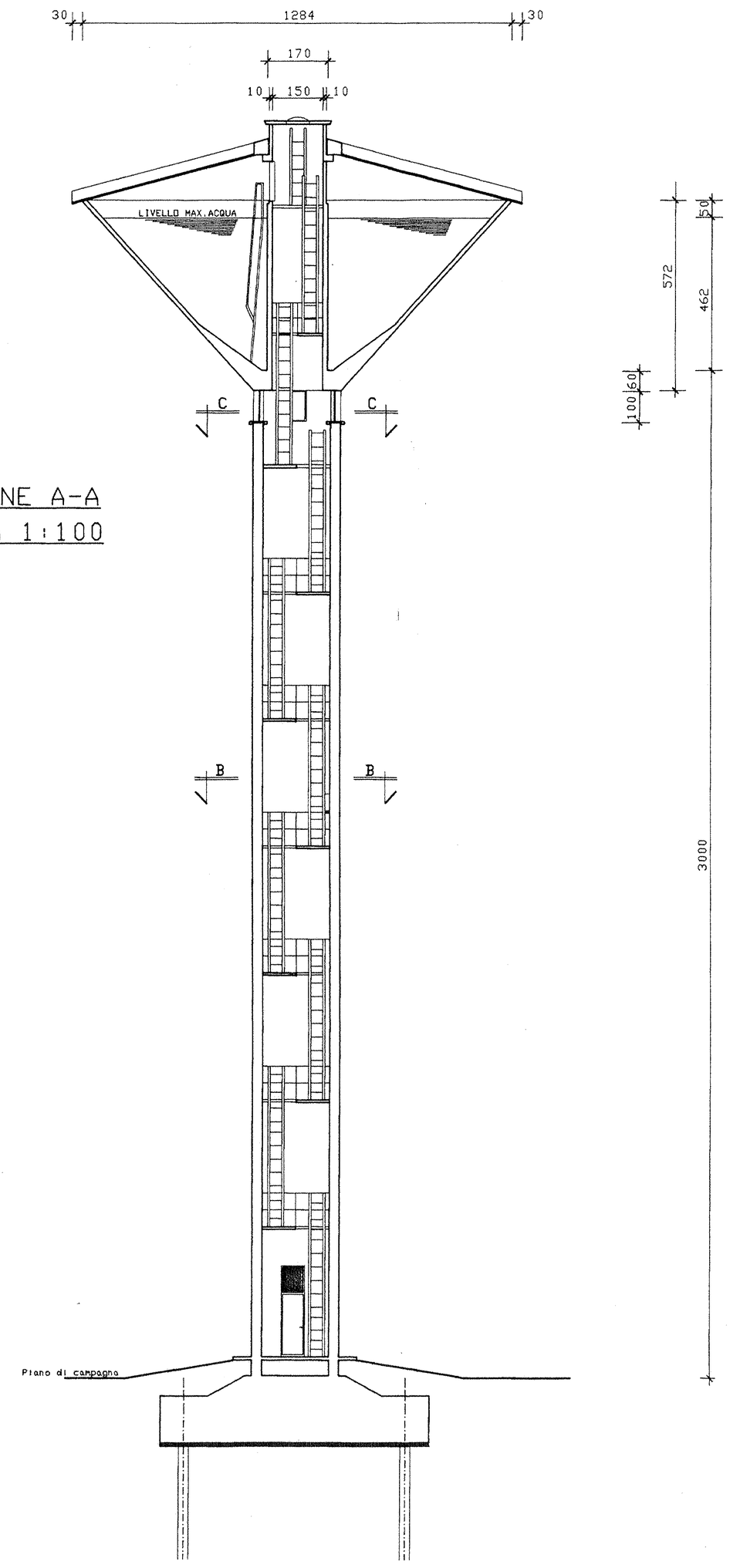

SEZIONE A-A
SCALA 1:100

PIANTA COPERTURA
SCALA 1:100

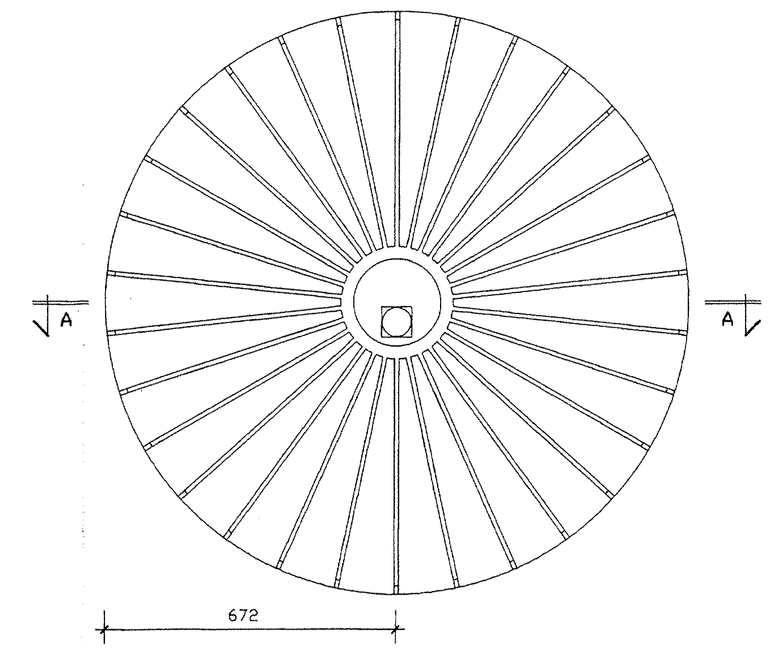

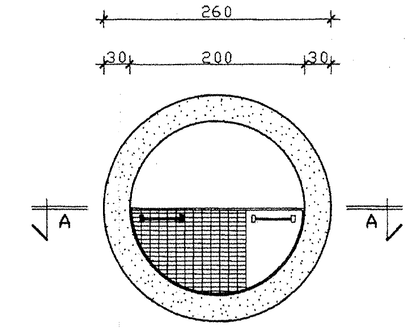

SEZIONE B-B
SCALA 1:50

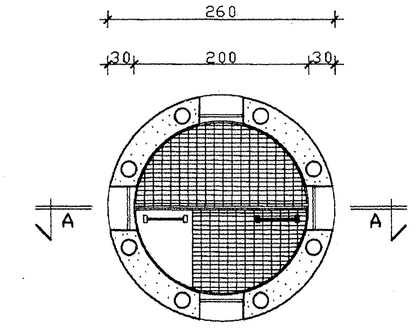

SEZIONE C-C
SCALA 1:50

CONSORZIO DI BONIFICA DELLA
BARAGGIA BIELLESE E VERCELLESE

RIFACIMENTO INVASO SUL TORRENTE SESSERA IN SOSTITUZIONE DELL'ESISTENTE PER IL SUPERAMENTO DELLE CRISI IDRICHE RICORRENTI, IL MIGLIORAMENTO DELL'EFFICIENZA IDRICA DEGLI INVASI ESISTENTI SUI TORRENTI RAVASANELLA ED OSTOLA, LA VALORIZZAZIONE AMBIENTALE DEL COMPRENSORIO

DATA
APRILE 2010

AGGIORNAMENTO PROGETTO
–

ATTIVITA' DI PROGETTAZIONE:
CONSORZIO DI BONIFICA DELLA BARAGGIA BIELLESE E VERCELLESE
STECI srl
SOCIETA' DI INGEGNERIA
Via Ivrea, 16 - 10015 IVREA (TO)
Tel. 0125/421200 - Fax 0125/421670 - email: steci@steci.it

IL PROGETTISTA
(Dott. Ing. Domenico CASTELLI)

COLLABORAZIONE:

UTILIZZAZIONE IDROPOTABILE

SERBATOIO PENSILE D'ACCUMULO ACQUA POTABILE DA 300 MC IN PROGETTO PER I COMUNI DI OLDENICO (P22A) E RONSECCO (P46)
PIANTA, SEZIONI E PROSPETTI

TAVOLA N.
DI 99

SCALA DISEGNO
VARIE

PRATICA N. 10131D
ARCH. N. DI 181
FILE : 10131D–DI099

PROGETTO DEFINITIVO

REVISIONI ELABORATI	#			
	DATA			
CONTROLLO		DISEGNATORE	CONTROLLO	APPROVAZIONE
	FIRMA	F.C.	M.P.	B.C.