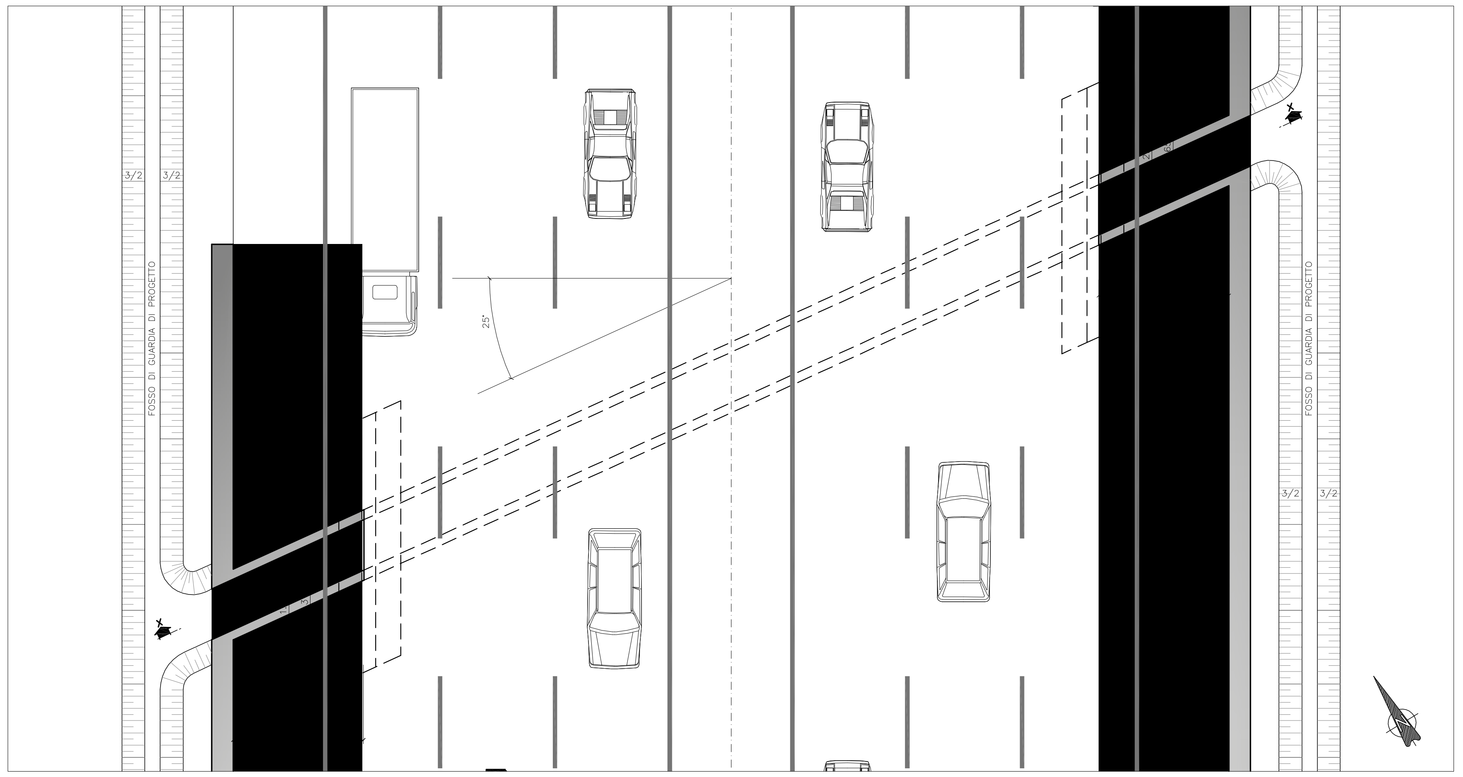

1 Stralcio planimetrico - stato di progetto
Scala 1:100

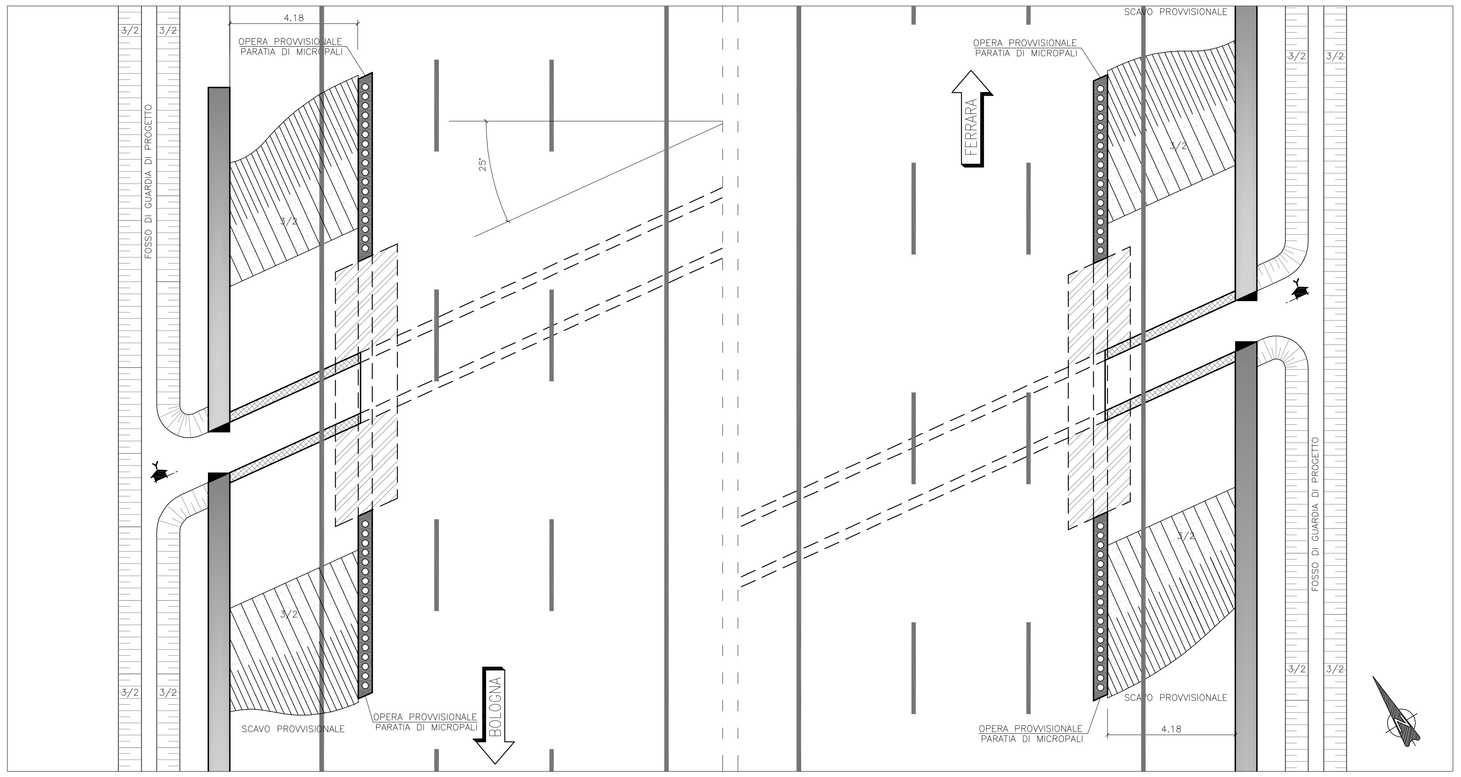

2 Stralcio planimetrico - opere provvisionali - pianta scavi - demolizioni e nuove realizzazioni
Scala 1:100

Nuove Realizzazioni
Demolizioni

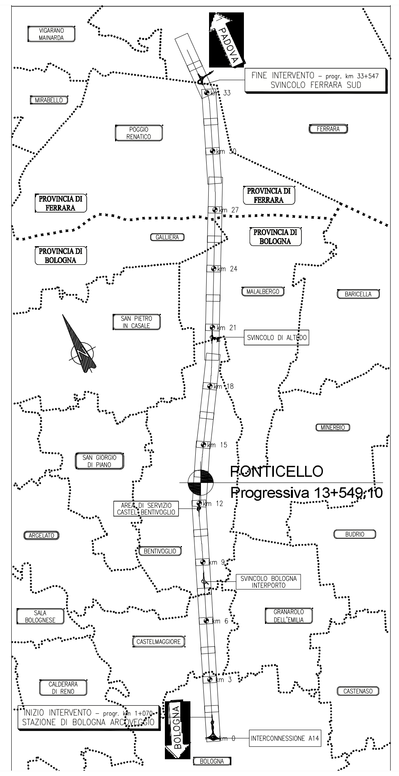

Planimetria di inquadramento
Scala: adattamento

Stralcio planimetrico - inquadramento area di intervento
Scala: adattamento

Nota:

Caratteristiche geometriche del ponticello nello stato di progetto:

LUCE | 1,50 m
ALTEZZA MASSIMA | 2,80 m
ALTEZZA MINIMA | 2,57 m
SPESSORE SOLETTA SUPERIORE | 0,20 m
SPESSORE SOLETTA INFERIORE | 0,20 m
SPESSORE PIEDRITTI | 0,30 m
PROLUNGAMENTO NORD | 4,72 m
PROLUNGAMENTO SUD | 4,69 m

Le demolizioni dei muri di sostegno esistenti e delle eventuali opere provvisionali (micropali) interessano solamente la parte più superficiale in relazione al rifacimento del pacchetto stradale dell'autostrada

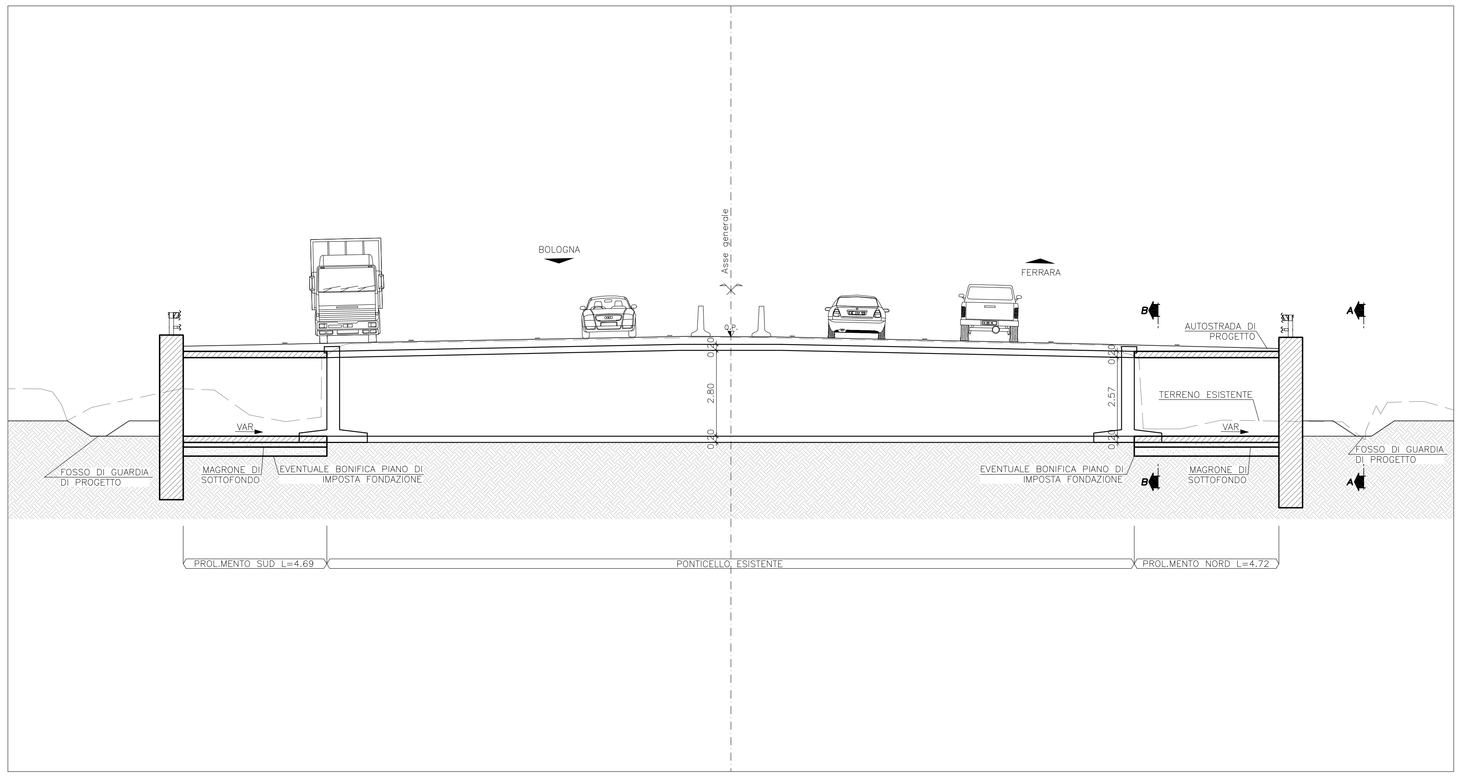

3 Sezione trasversale X-X - Stato di progetto
Scala 1:100

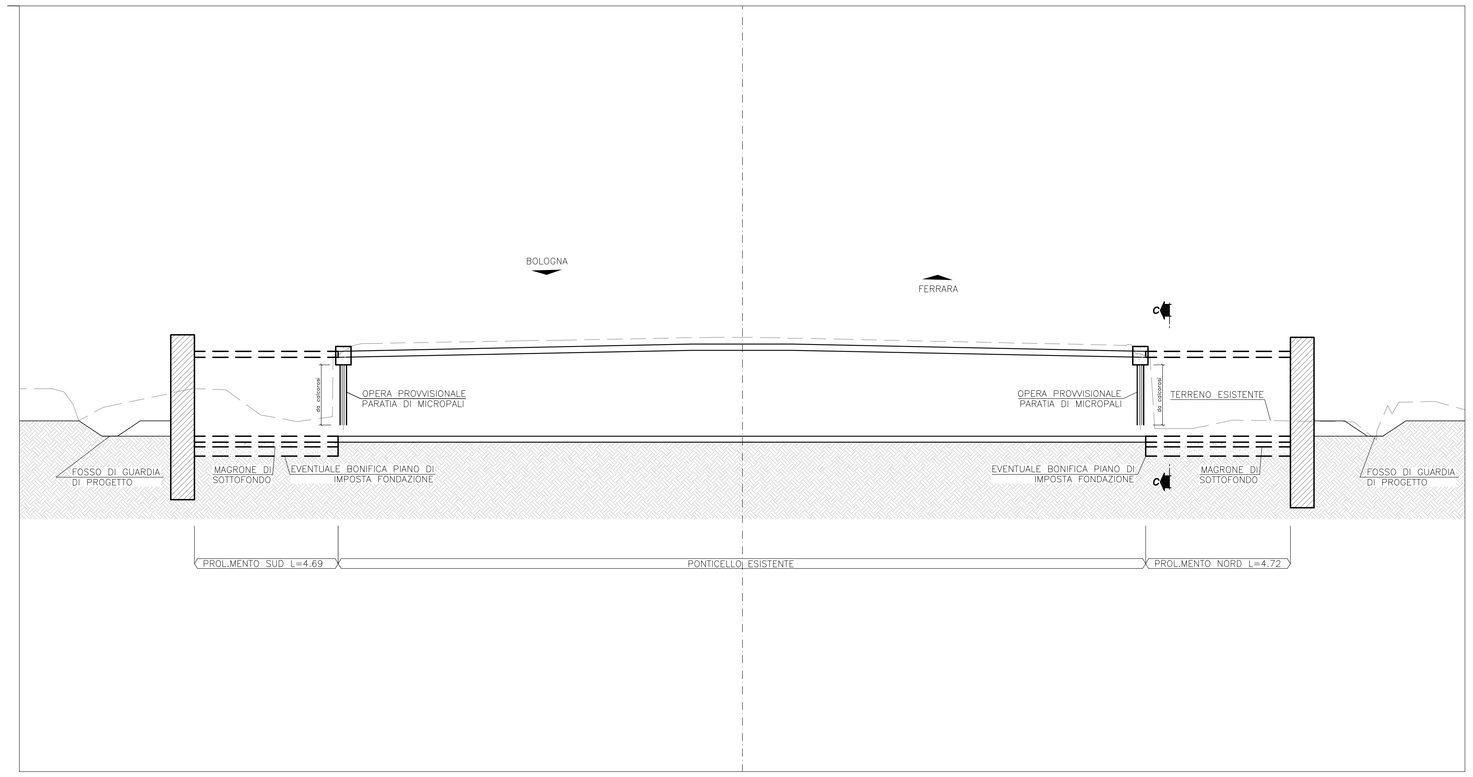

4 Sezione trasversale Y-Y - opere provvisionali
Scala 1:100

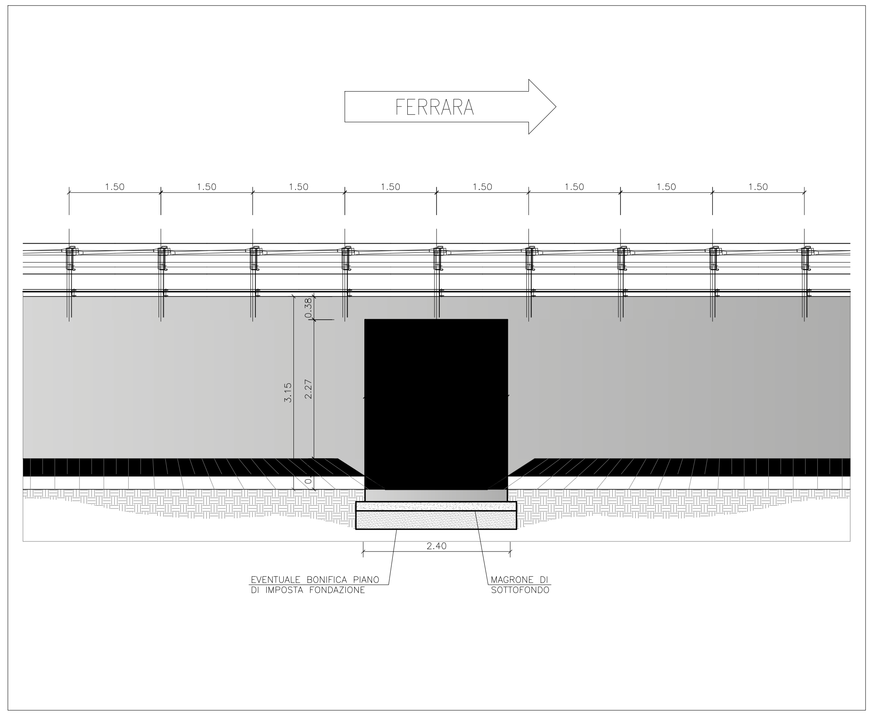

5 Vista A - stato di progetto
Scala 1:50

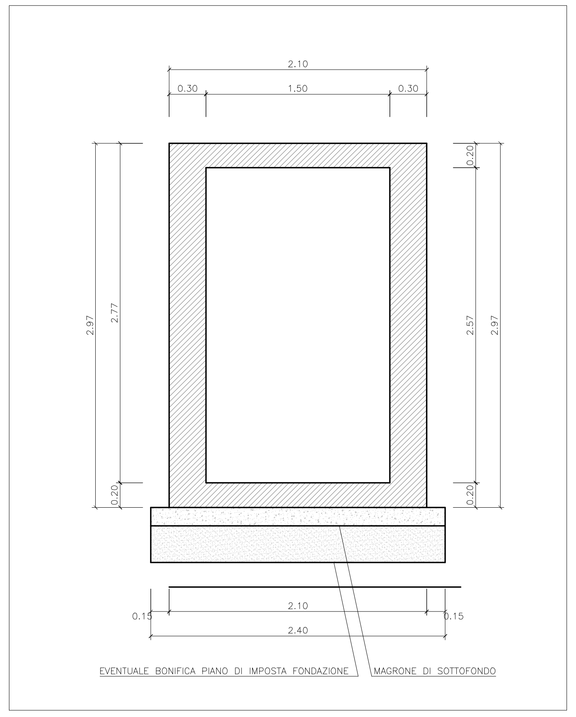

6 Sezione B-B
Scala 1:25

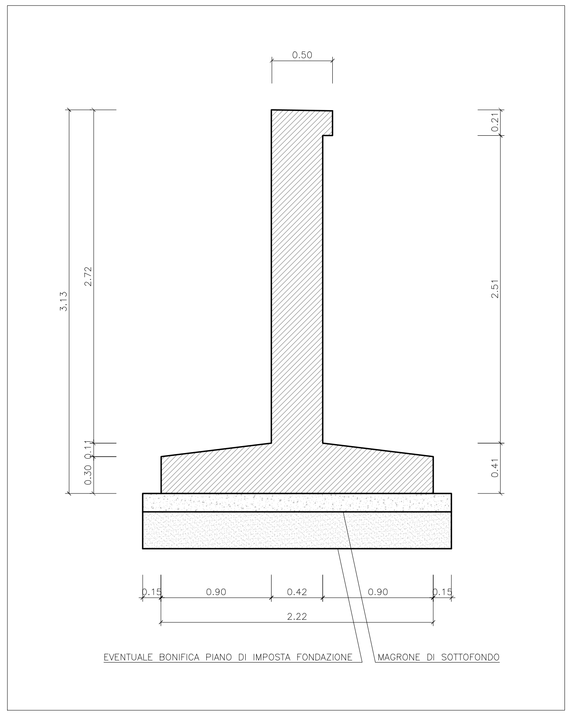

7 Particolare muri frontali
Scala 1:25

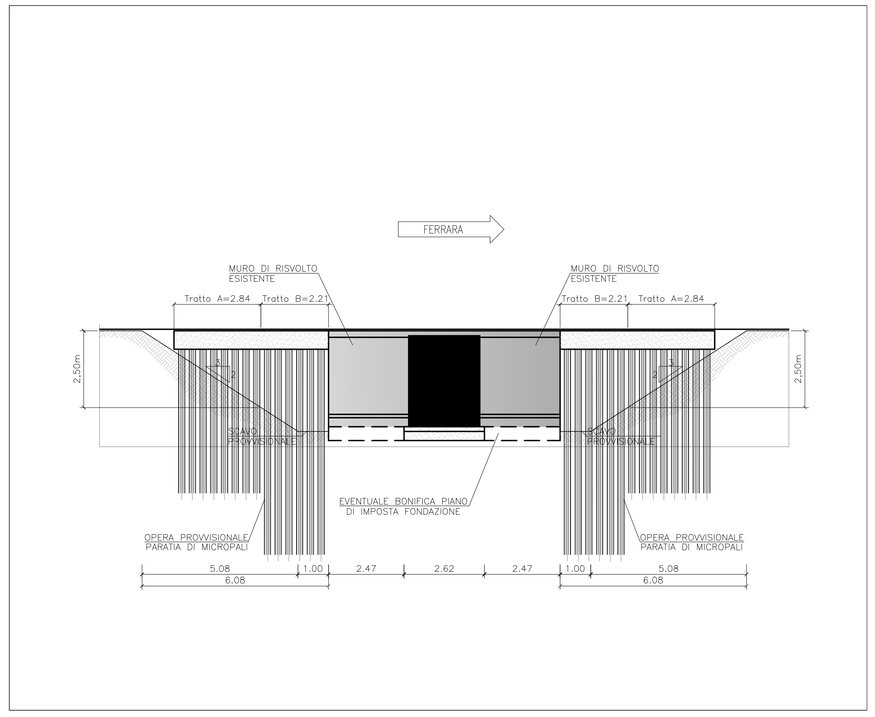

8 Vista C - opere provvisionali
Scala 1:100

autostrade per l'italia

AUTOSTRADA (A13) : BOLOGNA–PADOVA

TRATTO: BOLOGNA – FERRARA

AMPLIAMENTO ALLA TERZA CORSIA
TRATTO: BOLOGNA ARCOVEGGIO – FERRARA SUD

PROGETTO DEFINITIVO

AU – CORPO AUTOSTRADALE

OPERE D'ARTE MINORI

TOMBINI SCATOLARI

TOMBINI PUNTUALI
T061 – PLANIMETRIA, SCAVI E CARPENTERIA

IL PROGETTISTA SPECIALISTICO	IL RESPONSABILE INTEGRAZIONE PRESTAZIONI SPECIALISTICHE	IL DIRETTORE TECNICO
Ing. Lucio Ferretti Torricelli Ord. Ingg. Brescia N.2188 **RESPONSABILE STRUTTURE**	Ing. Federico Ferrari Ord. Ingg. Milano N. 21082	Ing. Orlando Mazza Ord. Ingg. Pavia N. 1496 **PROGETTAZIONE NUOVE OPERE AUTOSTRADALI**

| CODICE IDENTIFICATIVO | | |