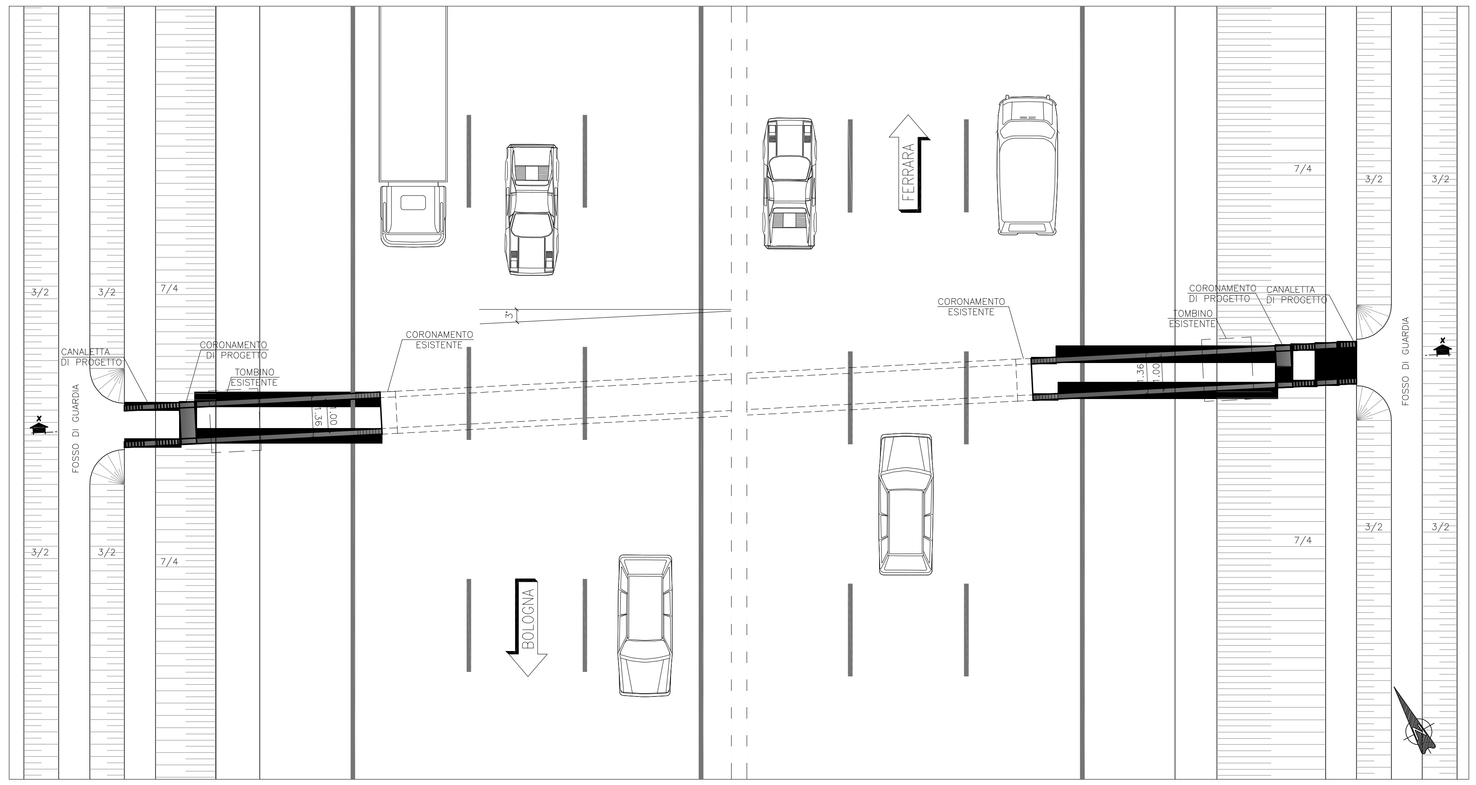

1 Stralcio planimetrico - stato di progetto
Scala 1:100

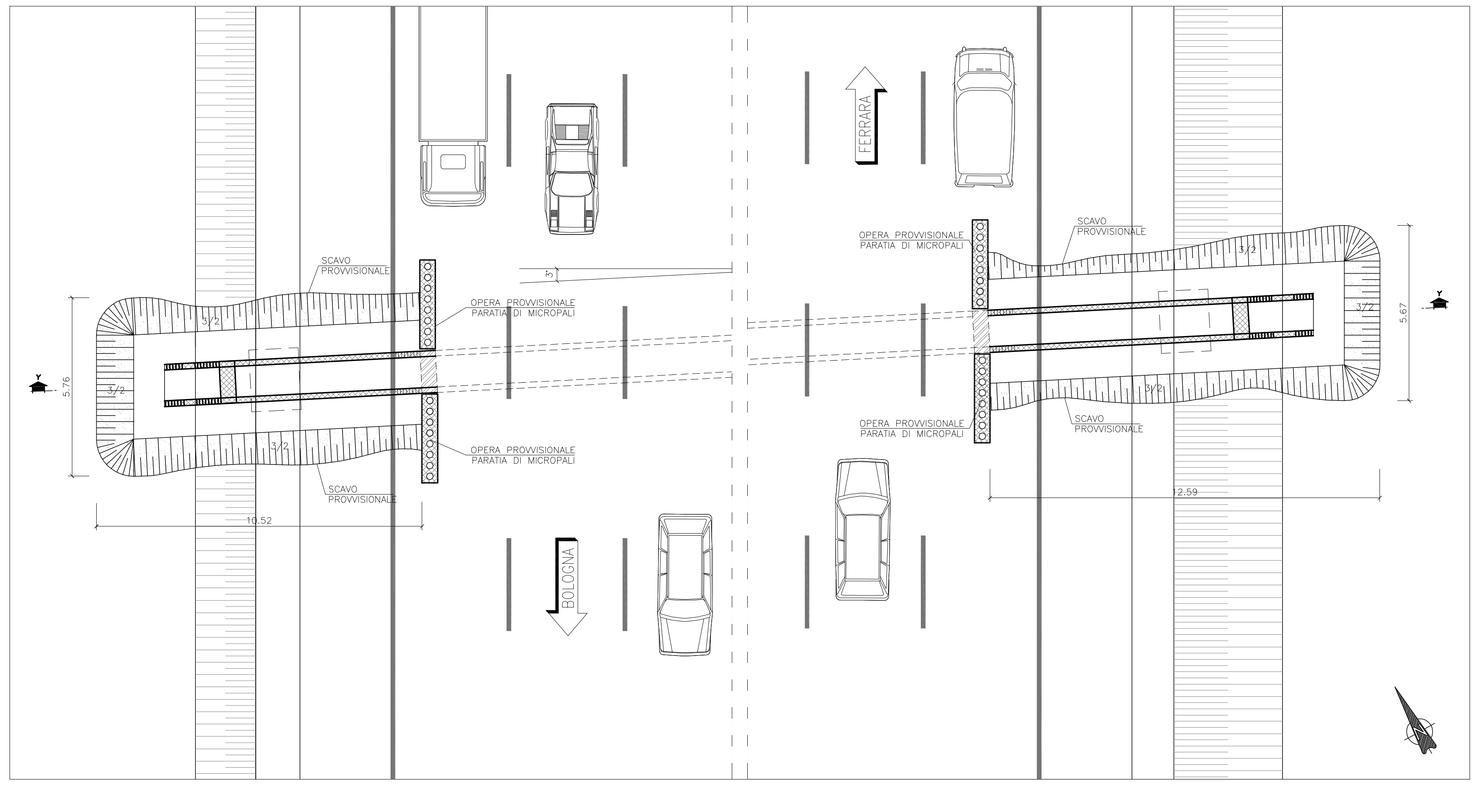

Stralcio planimetrico - opere provvisionali - pianta scavi - demolizioni e nuove realizzazioni

Nuove Realizzazioni
Demolizioni

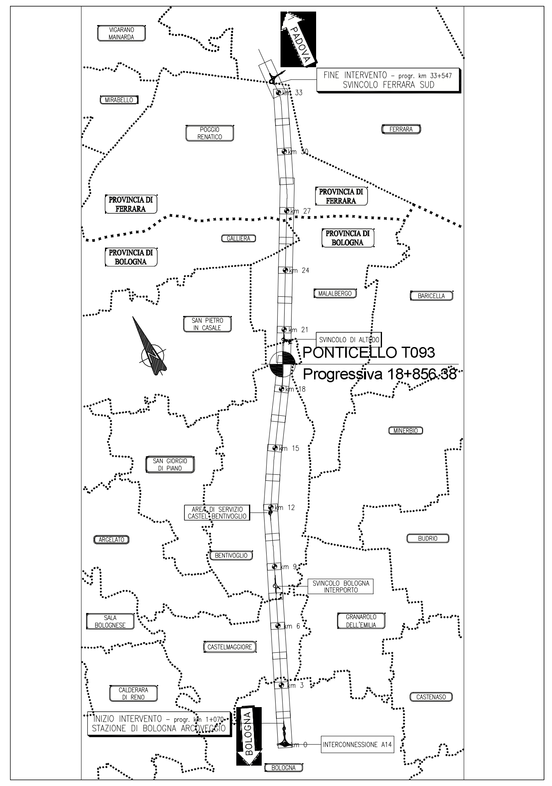

Planimetria di inquadramento
Scala: adattamento

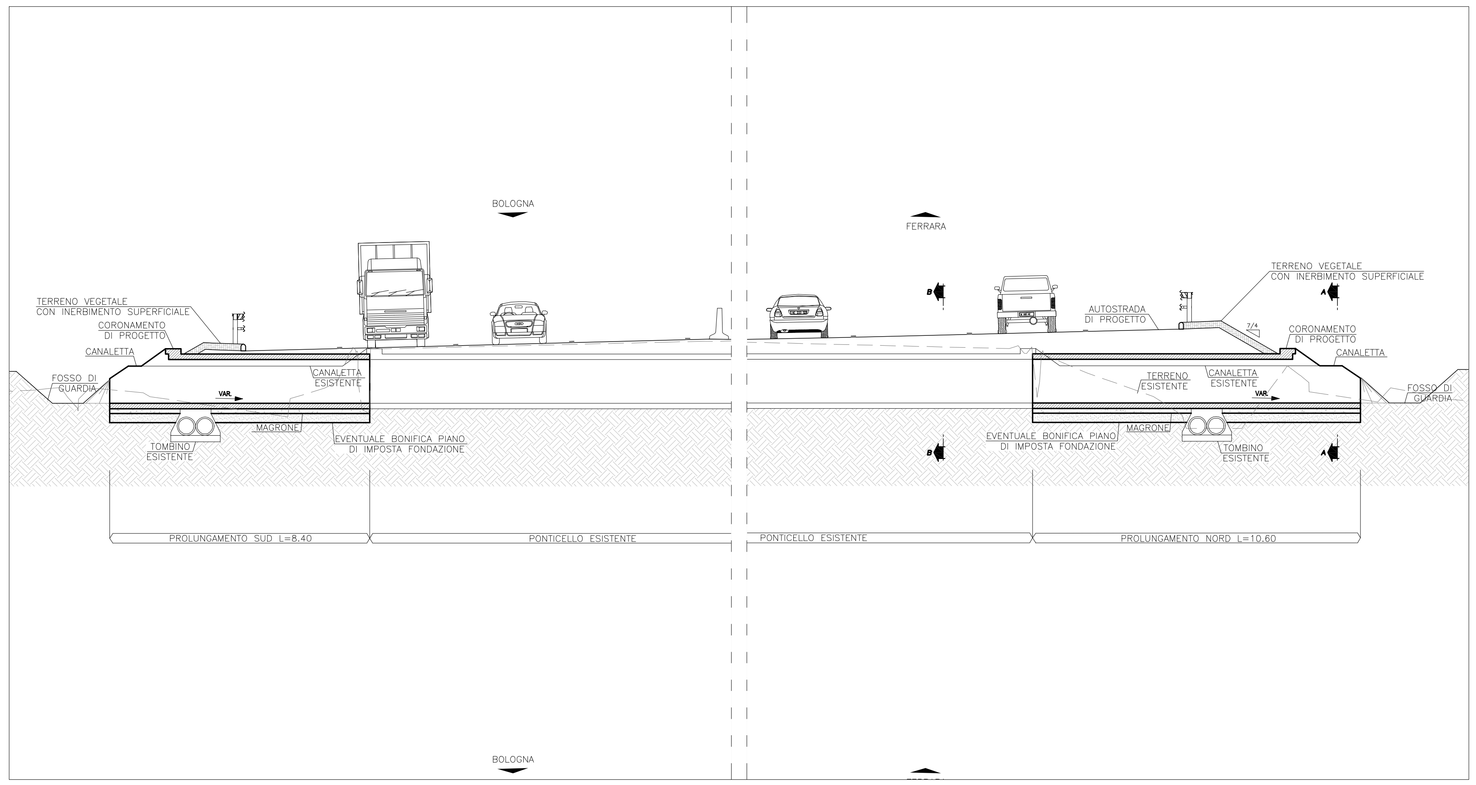

3 Sezione trasversale X-X - Stato di progetto
Scala 1:100

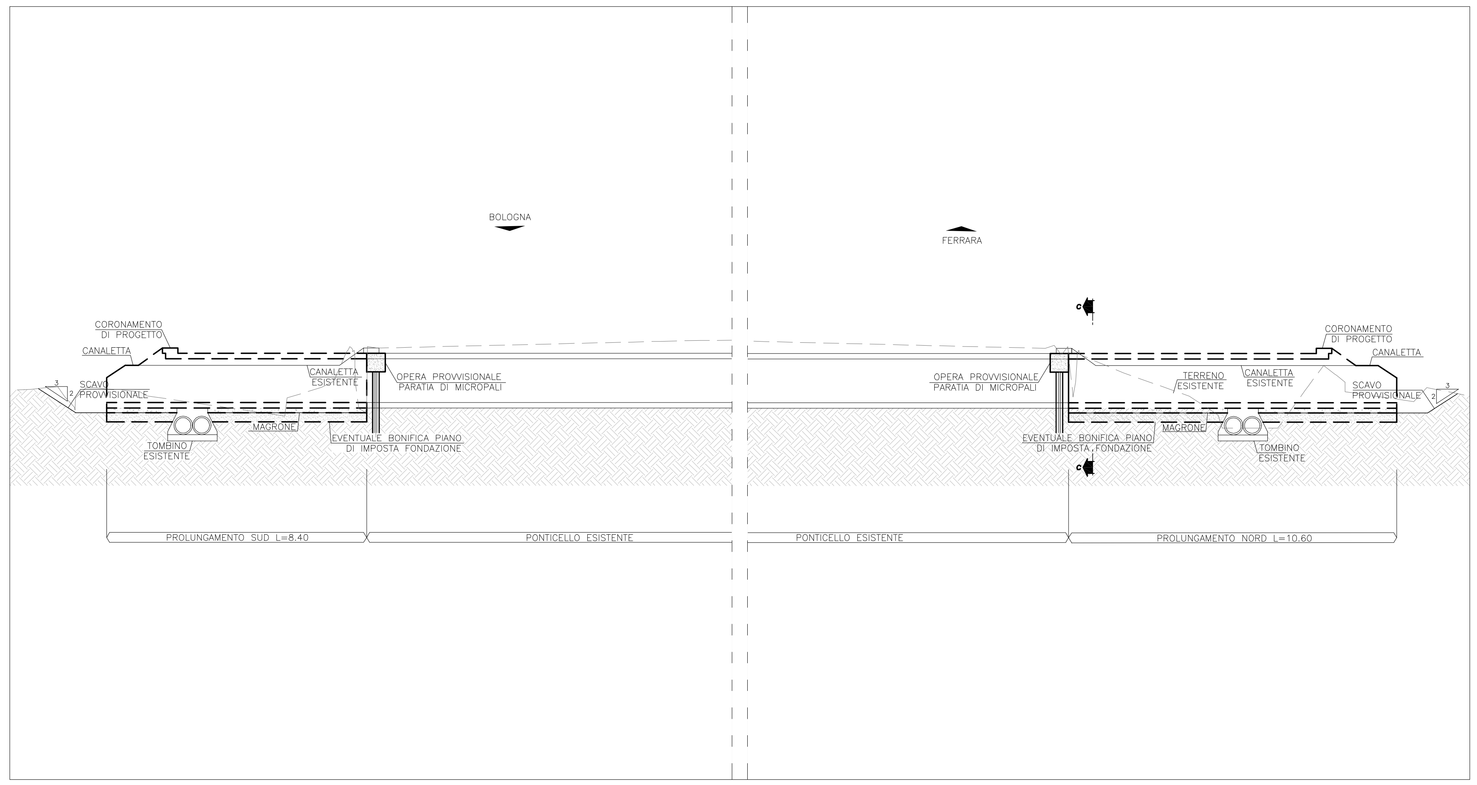

4 Sezione trasversale Y-Y - opere provvisionali
Scala 1:100

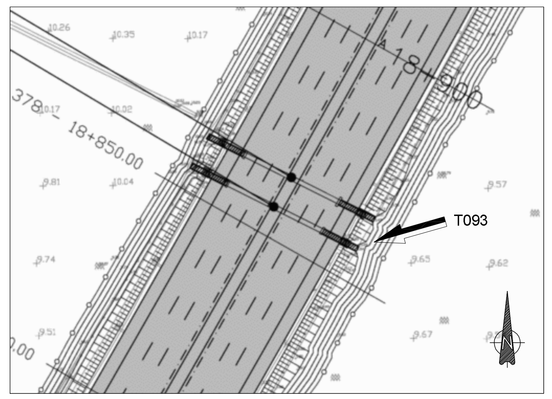

Stralcio planimetrico - inquadramento area di intervento
Scala: adattamento

Nota:

Caratteristiche geometriche del ponticello nello stato di progetto:

LUCE | 1.0 m
ALTEZZA MASSIMA | 1.41 m
ALTEZZA MINIMA | 1.41 m
SPESSORE SOLETTA SUPERIORE | 0.18 m
SPESSORE SOLETTA INFERIORE | 0.18 m
SPESSORE PIEDRITTI | 0.18 m
PROLUNGAMENTO NORD | 10.60 m
PROLUNGAMENTO SUD | 8.40 m

Le demolizioni dei muri di sostegno esistenti e delle eventuali opere provvisionali (micropali) interessano solamente la parte più superficiale in relazione al rifacimento del pacchetto stradale dell'autostrada

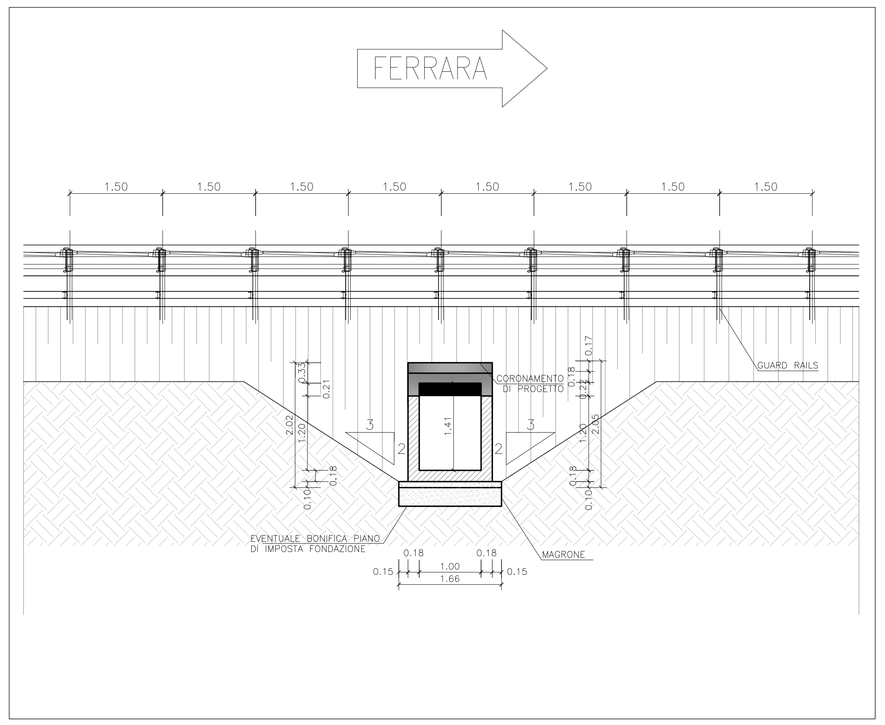

5 Vista A - stato di progetto
Scala 1:50

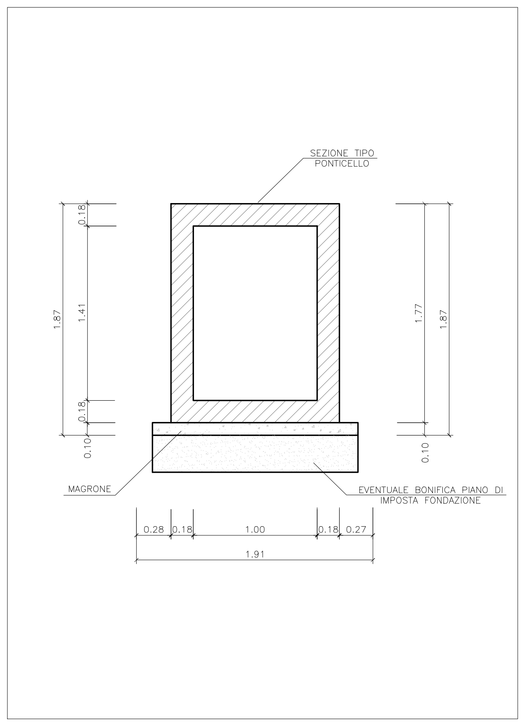

6 Sezione B-B
Scala 1:25

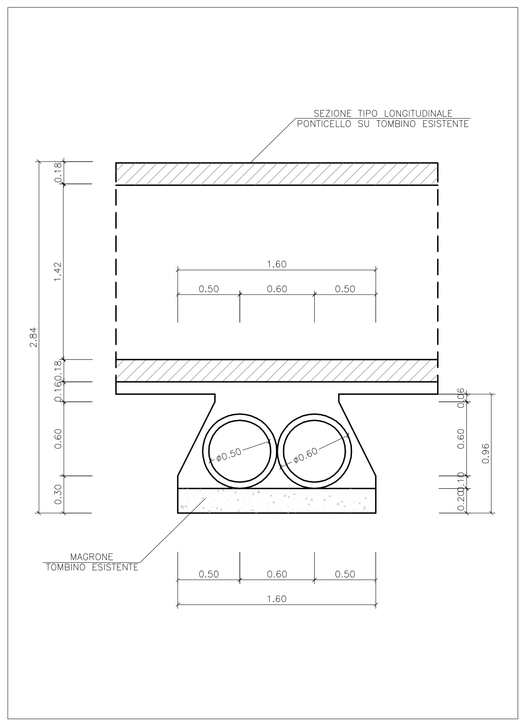

7 Particolare ponticello su tombino esistente
Scala 1:25

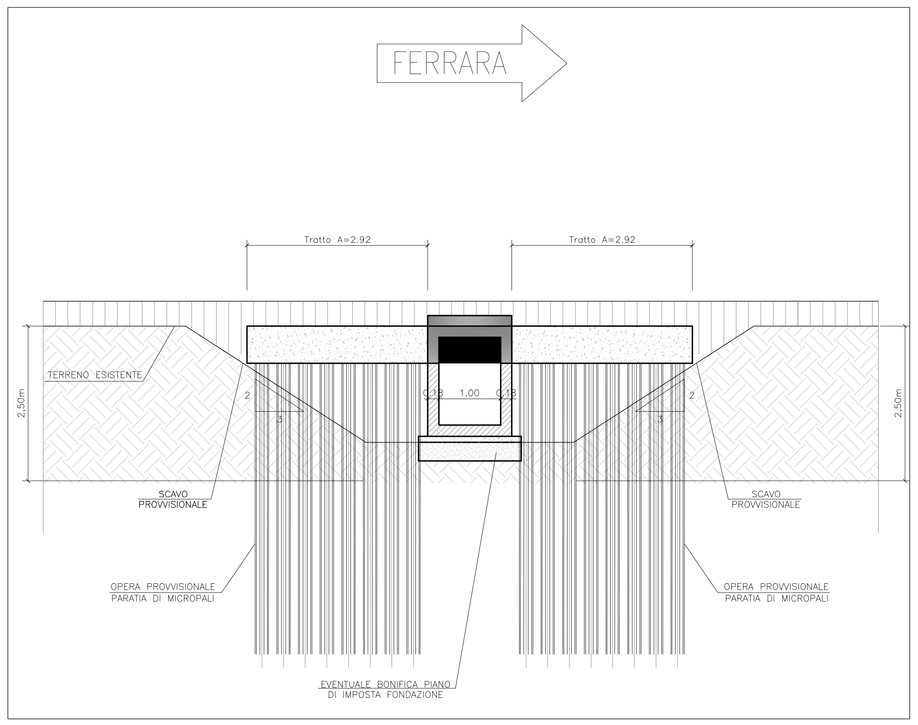

8 Vista C - opere provvisionali
Scala 1:50

autostrade per l'italia

AUTOSTRADA (A13) : BOLOGNA–PADOVA

TRATTO: BOLOGNA – FERRARA

AMPLIAMENTO ALLA TERZA CORSIA
TRATTO: BOLOGNA ARCOVEGGIO – FERRARA SUD

PROGETTO DEFINITIVO

AU – CORPO AUTOSTRADALE

OPERE D'ARTE MINORI

TOMBINI SCATOLARI

TOMBINI PUNTUALI
T093 – PLANIMETRIA, SCAVI E CARPENTERIA

IL PROGETTISTA SPECIALISTICO	IL RESPONSABILE INTEGRAZIONE PRESTAZIONI SPECIALISTICHE	IL DIRETTORE TECNICO
Ing. Lucio Ferretti Torricelli Ord. Ingg. Brescia N.2188 RESPONSABILE STRUTTURE	Ing. Federico Ferrari Ord. Ingg. Milano N. 21082	Ing. Orlando Mazza Ord. Ingg. Pavia N. 1496 PROGETTAZIONE NUOVE OPERE AUTOSTRADALI

CODICE IDENTIFICATIVO																																Ordinatore:
RIFERIMENTO PROGETTO												RIFERIMENTO DIRETTORIO												RIFERIMENTO ELABORATO								00
Codice Commessa			Lotto, Sub-Prog, Cod. Appalto			Fase		Capitolo		Paragrafo		Opera/Impianto		Progressivo		PARTE D'OPERA				Tip		Disciplina		Progressivo			Rev.					
1	1	1	3	0	6	0	0	1	P	D	0	0	0	0	0	0	0	0	0	0	0	0	S	T	R	0	2	6	5	–	–		SCALA: VARIE

spea INGINEERING per Atlantia	PROJECT MANAGER: Ing. Federico Ferrari Ord. Ingg. Milano N. 21082		SUPPORTO SPECIALISTICO:		REVISIONE n. / data: 0 NOVEMBRE 2016; 1 –; 2 –; 3 –; 4 –
	REDATTO:	–	VERIFICATO:	–	

VISTO DEL COMMITTENTE	VISTO DEL CONCEDENTE
autostrade per l'italia IL RESPONSABILE UNICO DEL PROCEDIMENTO Ing. Antonio Toel	Ministero delle Infrastrutture e dei Trasporti DIPARTIMENTO PER LA RETE STRADALE NAZIONALE DIREZIONE GENERALE PER LA VIGILANZA SUI CONCESSIONARI STRADALI

IL PRESENTE DOCUMENTO NON POTRA' ESSERE COPIATO, RIPRODOTTO O ALTRIMENTI PUBBLICATO, IN TUTTO O IN PARTE, SENZA IL CONSENSO SCRITTO DELLA SOC. AUTOSTRADE PER L'ITALIA S.P.A.. OGNI UTILIZZO NON AUTORIZZATO SARA' PERSEGUITO A NORMA DI LEGGE.
THIS DOCUMENT MAY NOT BE COPIED, REPRODUCED OR PUBLISHED, EITHER IN PART OR IN ITS ENTIRETY, WITHOUT THE WRITTEN PERMISSION OF SOC. AUTOSTRADE PER L'ITALIA S.P.A.. UNAUTHORIZED USE WILL BE PROSECUTED BY LAW.