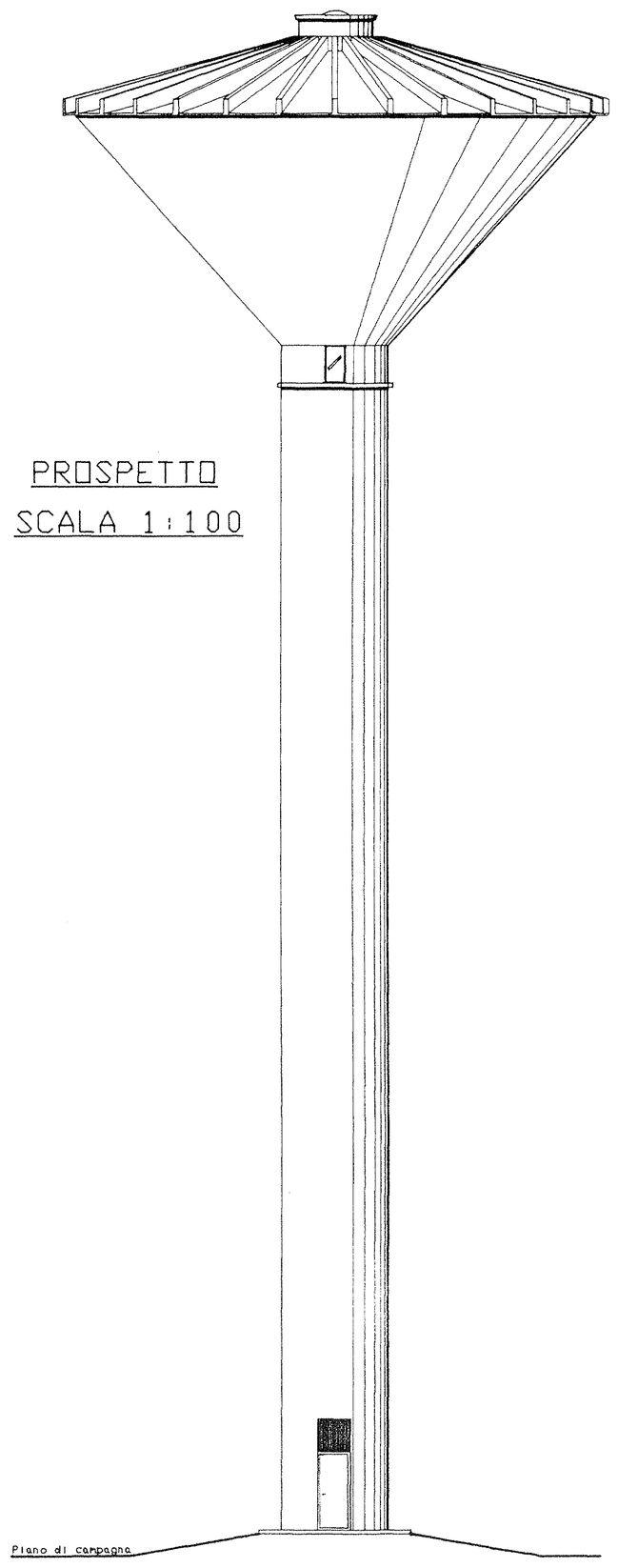

PROSPETTO
SCALA 1:100

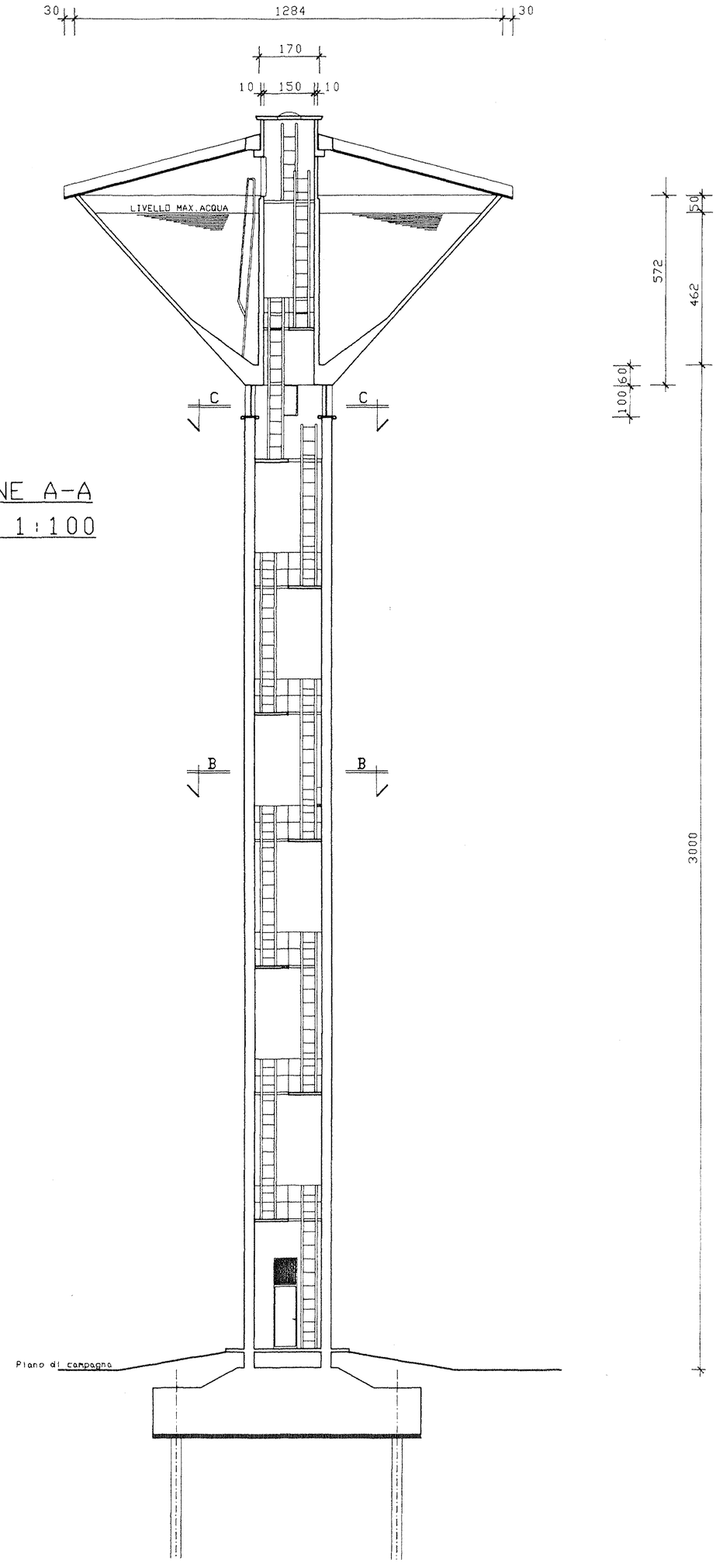

SEZIONE A-A
SCALA 1:100

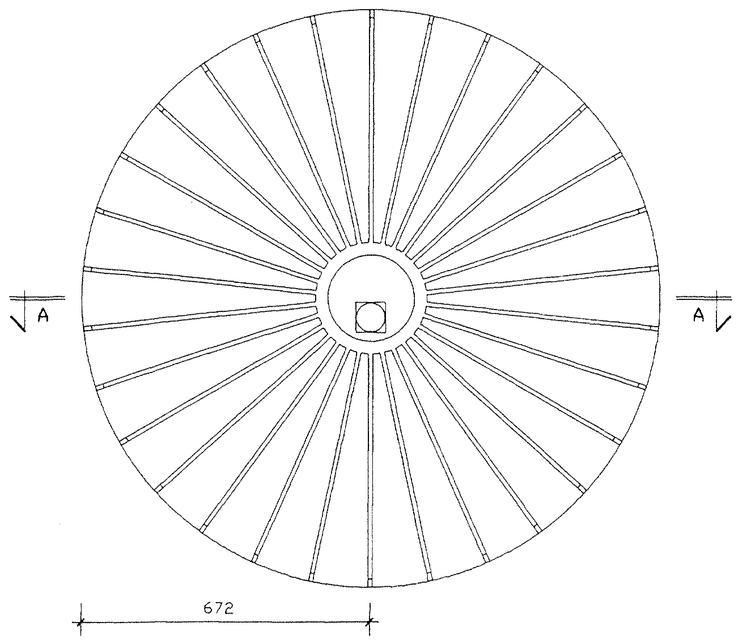

PIANTA COPERTURA
SCALA 1:100

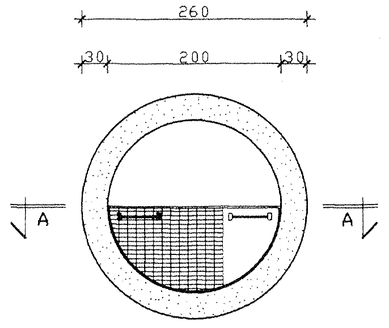

SEZIONE B-B
SCALA 1:50

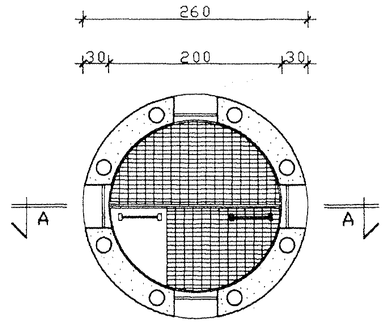

SEZIONE C-C
SCALA 1:50

CONSORZIO DI BONIFICA DELLA
BARAGGIA BIELLESE E VERCELLESE

RIFACIMENTO INVASO SUL TORRENTE SESSERA IN SOSTITUZIONE DELL'ESISTENTE PER IL SUPERAMENTO DELLE CRISI IDRICHE RICORRENTI, IL MIGLIORAMENTO DELL'EFFICIENZA IDRICA DEGLI INVASI ESISTENTI SUI TORRENTI RAVASANELLA ED OSTOLA, LA VALORIZZAZIONE AMBIENTALE DEL COMPRENSORIO

DATA
APRILE 2010

AGGIORNAMENTO PROGETTO
-

ATTIVITA' DI PROGETTAZIONE:
CONSORZIO DI BONIFICA DELLA BARAGGIA BIELLESE E VERCELLESE
STECI s.r.l.
SOCIETA' DI INGEGNERIA
SEDE LEGALE: V.le Liberta' 192
10100 TORINO (ALESSANDRIA and SUBMUNICIPIA)

IL PROGETTISTA
(Dott. Ing. Domenico CASTELLI)

.....

COLLABORAZIONE:

UTILIZZAZIONE IDROPOTABILE

SERBATOIO PENSILE D'ACCUMULO ACQUA POTABILE DA 200 MC IN PROGETTO PER I COMUNI DI GREGGIO (P20A), VILLARBOIT (P21A) E SAN GIACOMO V.SE (P17A)
PIANTA, SEZIONI E PROSPETTI

TAVOLA N.
DI 94

SCALA DISEGNO
VARIE

PRATICA N 1013ID
ARCH. N DI 181
FILE : 1013ID-DI094

PROGETTO DEFINITIVO

REVISIONI ELABORATI	N° DATA			
CONTROLLO	FIRMA	DISEGNATORE F.C.	CONTROLLO M.P.	APPROVAZIONE D.C.