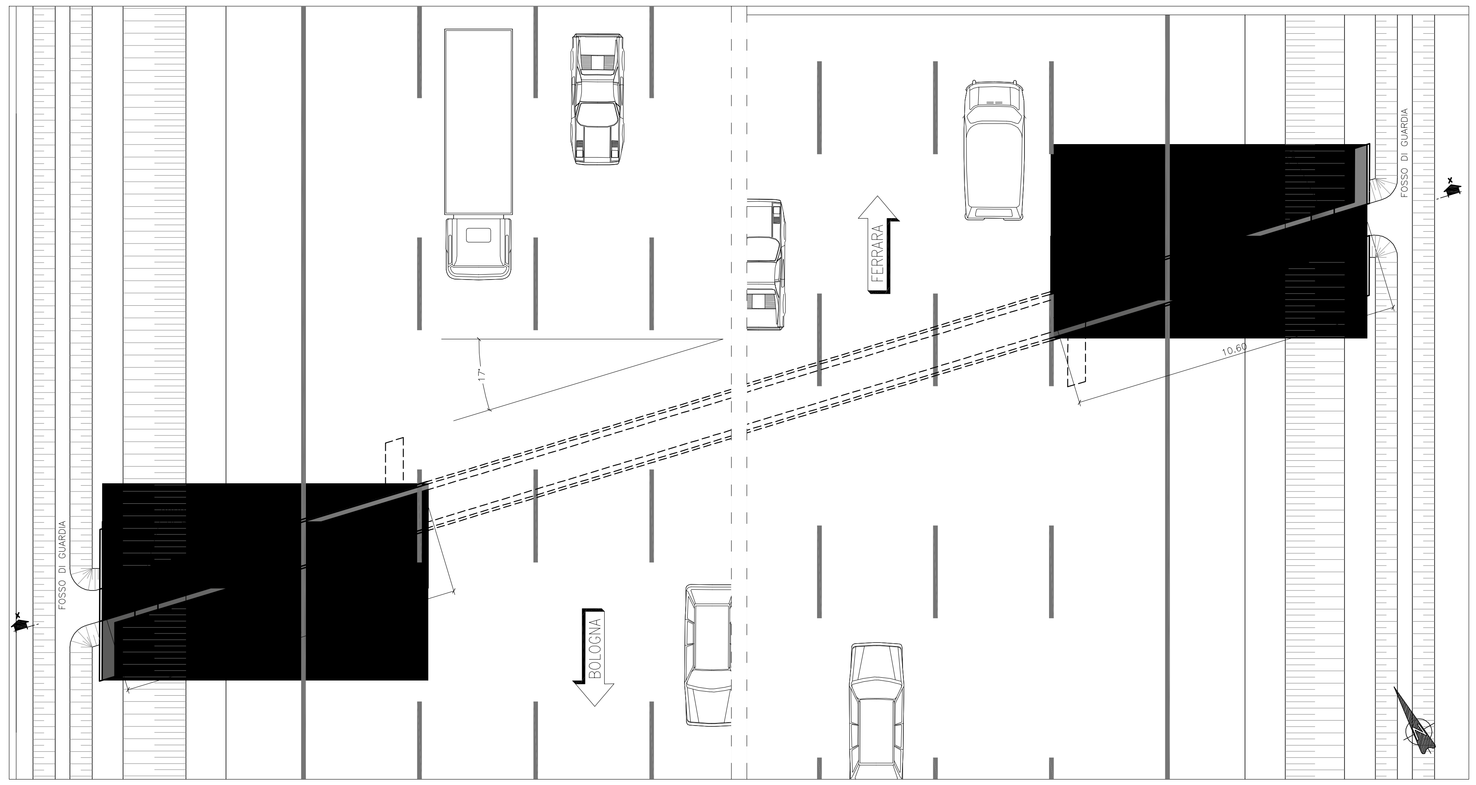

1 Stralcio planimetrico - stato di progetto
Scala 1:100

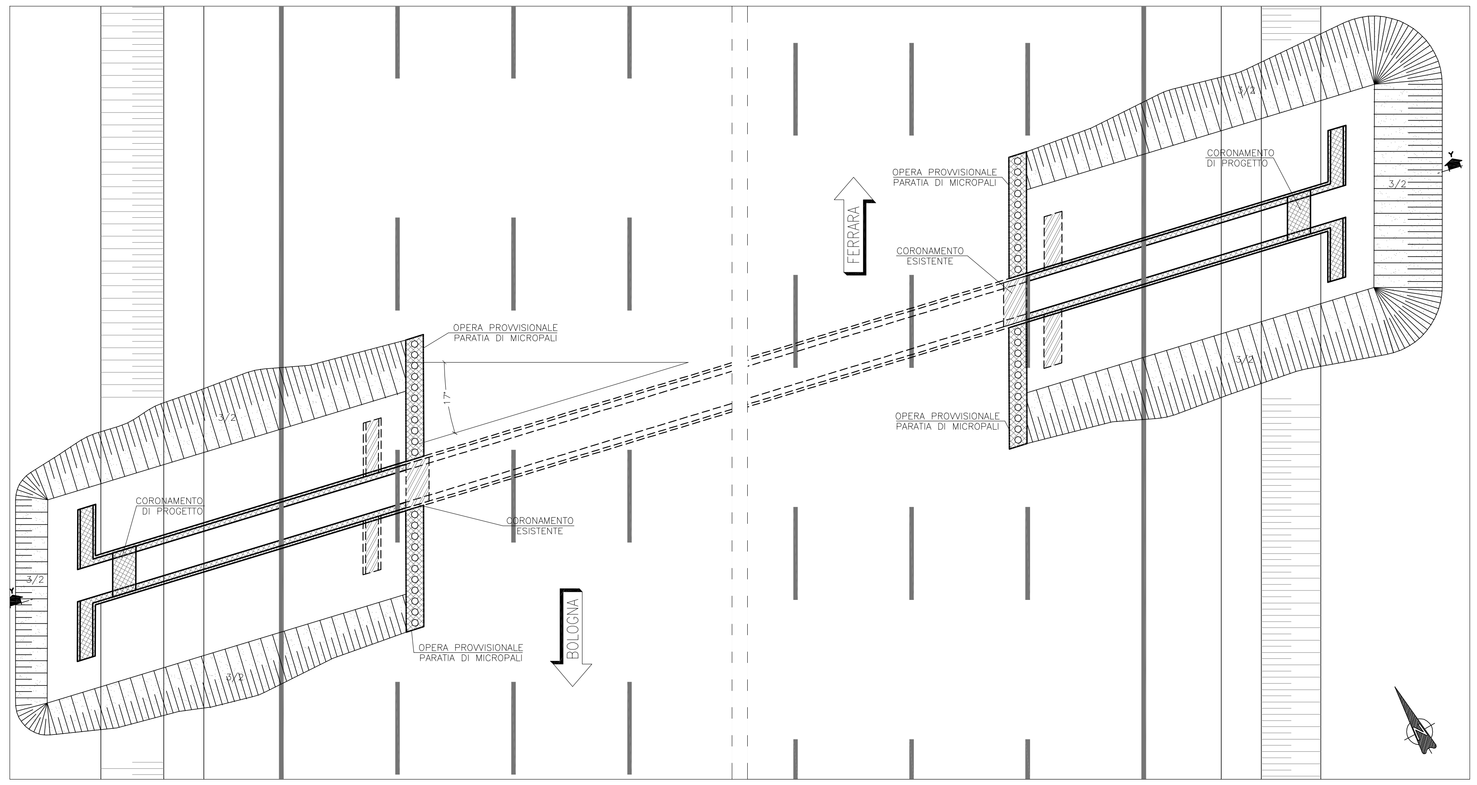

Stralcio planimetrico - opere provvisionali - pianta scavi - demolizioni e nuove realizzazioni

Nuove Realizzazioni
Demolizioni

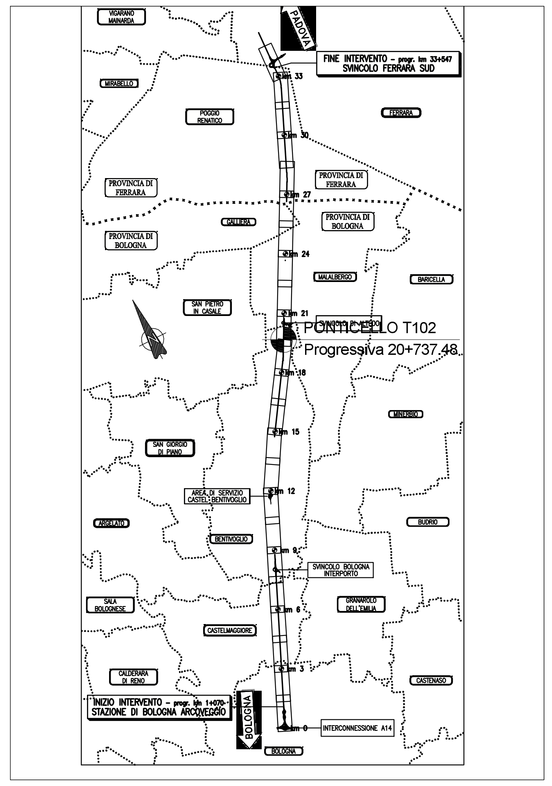

Planimetria di inquadramento
Scala: adattamento

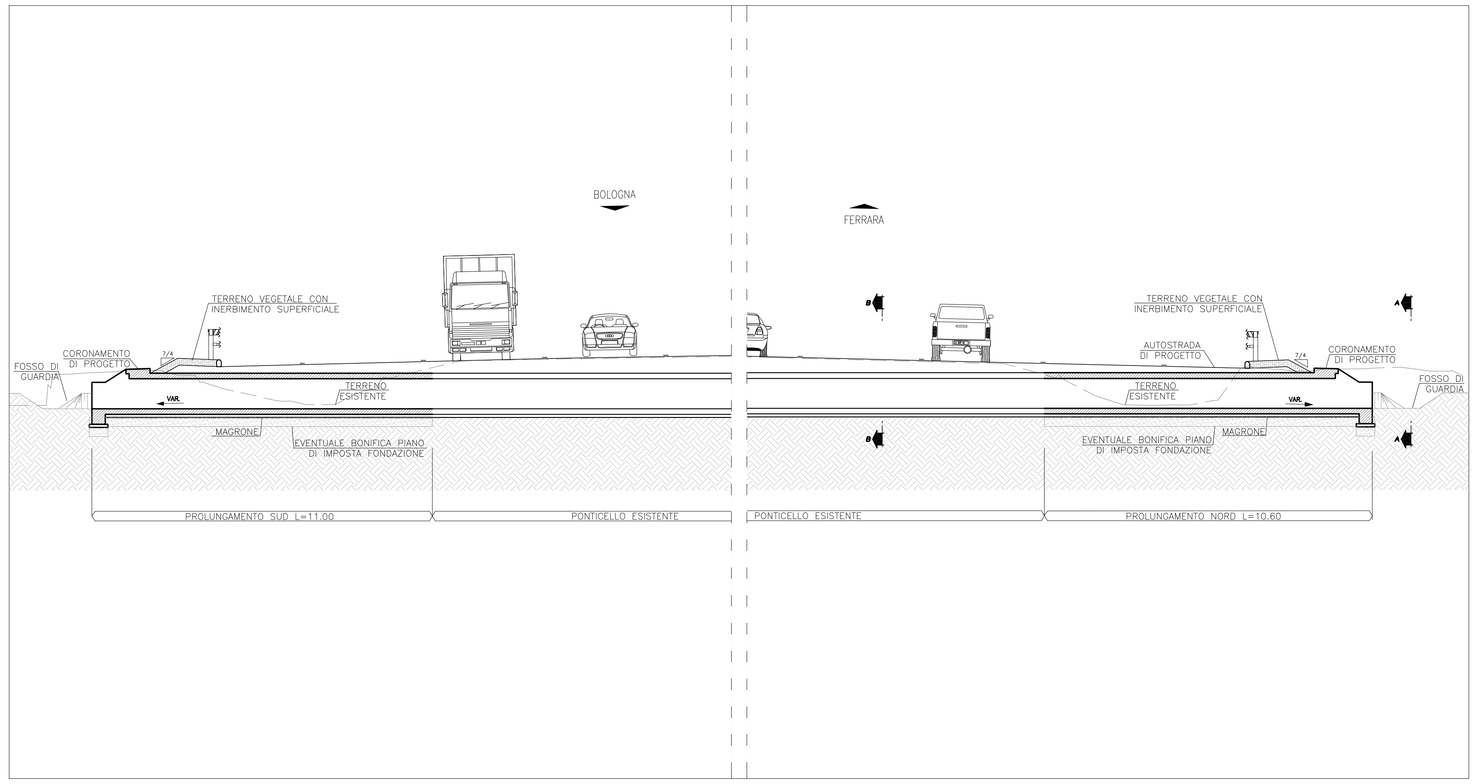

3 Sezione trasversale X-X - Stato di progetto
Scala 1:100

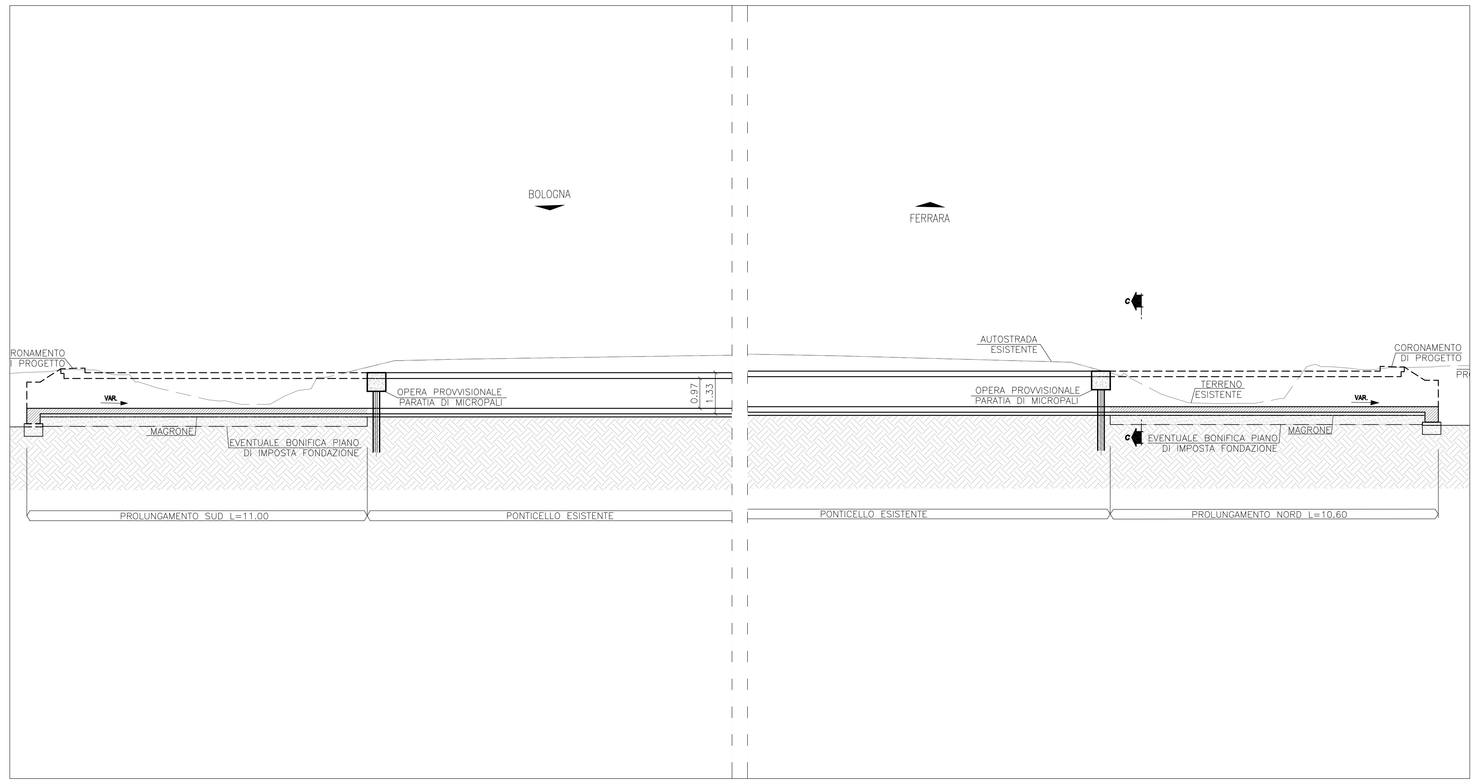

4 Sezione trasversale Y-Y - opere provvisionali
Scala 1:100

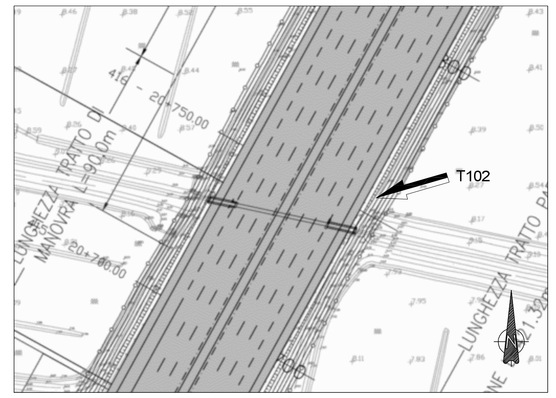

Stralcio planimetrico - inquadramento area di intervento
Scala: adattamento

Nota:

Caratteristiche geometriche dello stato di progetto:

LUCE PONTICELLO | 1.00 m
ALTEZZA MASSIMA | 0.97 m
SPESSORE SOLETTA SUPERIORE | 0.18 m
SPESSORE SOLETTA INFERIORE | 0.18 m
SPESSORE PIEDRITTI | 0.18 m
PROLUNGAMENTO NORD | 10.60 m
PROLUNGAMENTO SUD | 11.00 m

Le demolizioni dei muri di sostegno esistenti e delle eventuali opere provvisionali (micropali) interessano solamente la parte più superficiale in relazione al rifacimento del pacchetto stradale dell'autostrada

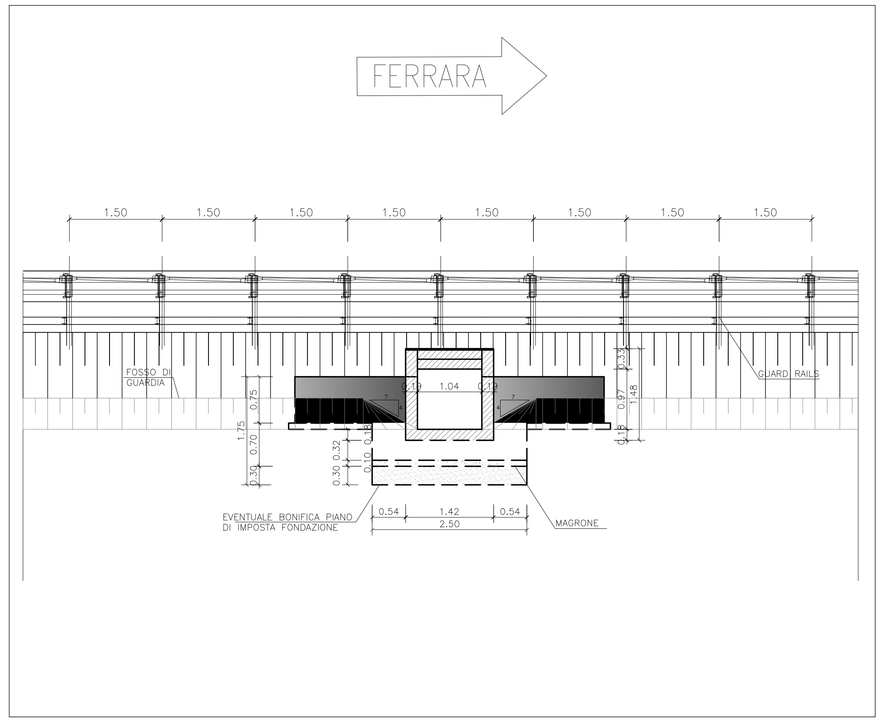

5 Vista A - stato di progetto
Scala 1:50

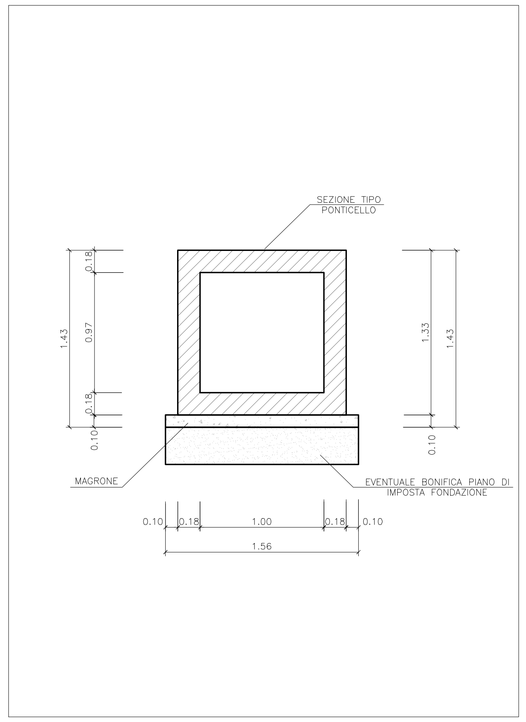

6 Sezione B-B
Scala 1:25

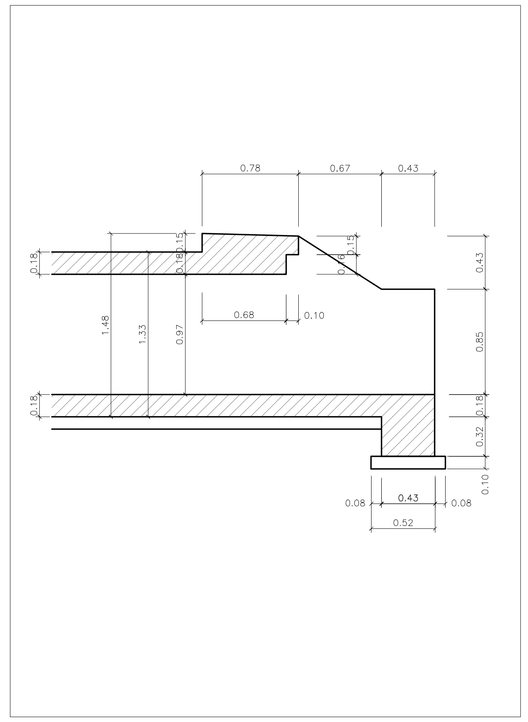

7 Particolare coronamento
Scala 1:25

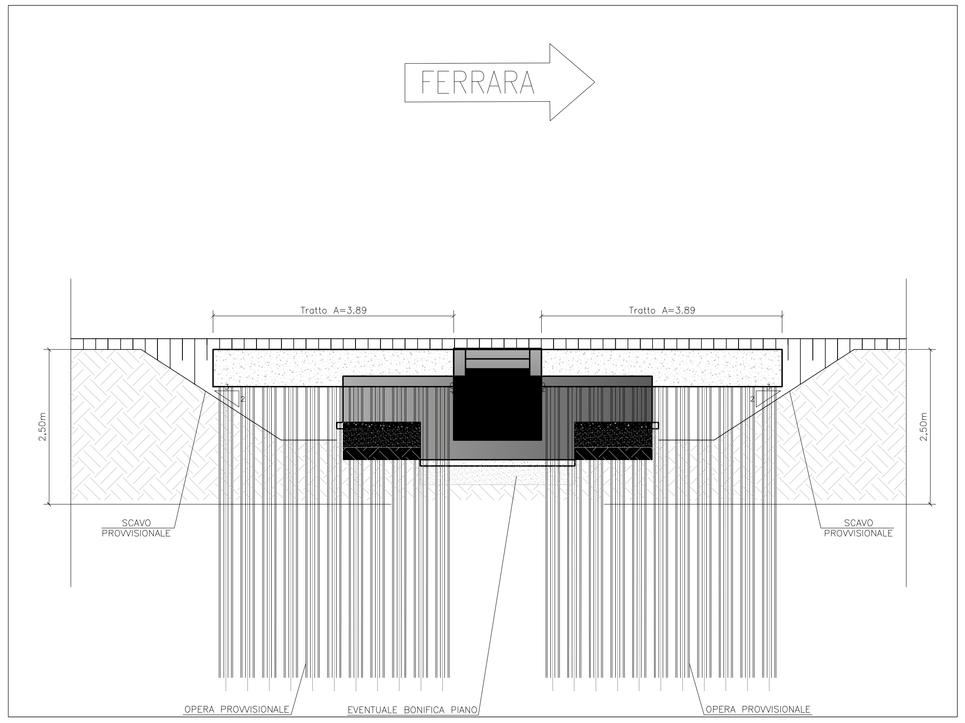

8 Vista C - opere provvisionali
Scala 1:50

autostrade per l'italia

AUTOSTRADA (A13) : BOLOGNA–PADOVA

TRATTO: BOLOGNA – FERRARA

AMPLIAMENTO ALLA TERZA CORSIA
TRATTO: BOLOGNA ARCOVEGGIO – FERRARA SUD

PROGETTO DEFINITIVO

AU – CORPO AUTOSTRADALE

OPERE D'ARTE MINORI

TOMBINI SCATOLARI

TOMBINI PUNTUALI
T102 – PLANIMETRIA, SCAVI E CARPENTERIA

IL PROGETTISTA SPECIALISTICO	IL RESPONSABILE INTEGRAZIONE PRESTAZIONI SPECIALISTICHE	IL DIRETTORE TECNICO
Ing. Lucio Ferretti Torricelli Ord. Ingg. Brescia N.2188 RESPONSABILE STRUTTURE	Ing. Federico Ferrari Ord. Ingg. Milano N. 21082	Ing. Orlando Mazza Ord. Ingg. Pavia N. 1496 PROGETTAZIONE NUOVE OPERE AUTOSTRADALI

CODICE IDENTIFICATIVO																		Ordinatore:
RIFERIMENTO PROGETTO					RIFERIMENTO DIRETTORIO									RIFERIMENTO ELABORATO				00
Codice Commessa	Lotto, Sub-Prog, Cod. Appalto	Fase	Capitolo	Paragrafo	Verificatore	Progressivo	PARTE D'OPERA						Tip.	Disciplina	Progressivo	Rev.		SCALA:
1 1 1 3 0 6	0 0 0 1	P D	0 0 0	0 0 0	0 0	0 0 0 0	0 0 0 0 0 0						S T	R 0 2	7 4	–	–	VARIE

spea INGINEERING per Atlantia	PROJECT MANAGER: Ing. Federico Ferrari Ord. Ingg. Milano N. 21082		SUPPORTO SPECIALISTICO:		
	REDATTO:	–	VERIFICATO:	–	

REVISIONE	
n.	data
0	NOVEMBRE 2016
1	–
2	–
3	–
4	–

VISTO DEL COMMITTENTE
autostrade per l'italia
IL RESPONSABILE UNICO DEL PROCEDIMENTO
Ing. Antonio Toel

VISTO DEL CONCEDENTE
Ministero delle Infrastrutture e dei Trasporti
DIPARTIMENTO PER LA RETE STRADALE E AUTOSTRADALE
DIREZIONE GENERALE PER LA VIGILANZA SUGLI ENTI DELLA STRADA E DELLE AUTOSTRADE

IL PRESENTE DOCUMENTO NON POTRA' ESSERE COPIATO, RIPRODOTTO O ALTRIMENTI PUBBLICATO, IN TUTTO O IN PARTE, SENZA IL CONSENSO SCRITTO DELLA SOC. AUTOSTRADE PER L'ITALIA S.P.A.. OGNI UTILIZZO NON AUTORIZZATO SARA' PERSEGUITO A NORMA DI LEGGE.
THIS DOCUMENT MAY NOT BE COPIED, REPRODUCED OR PUBLISHED, EITHER IN PART OR IN ITS ENTIRETY, WITHOUT THE WRITTEN PERMISSION OF SOC. AUTOSTRADE PER L'ITALIA S.P.A.. UNAUTHORIZED USE WILL BE PROSECUTED BY LAW.