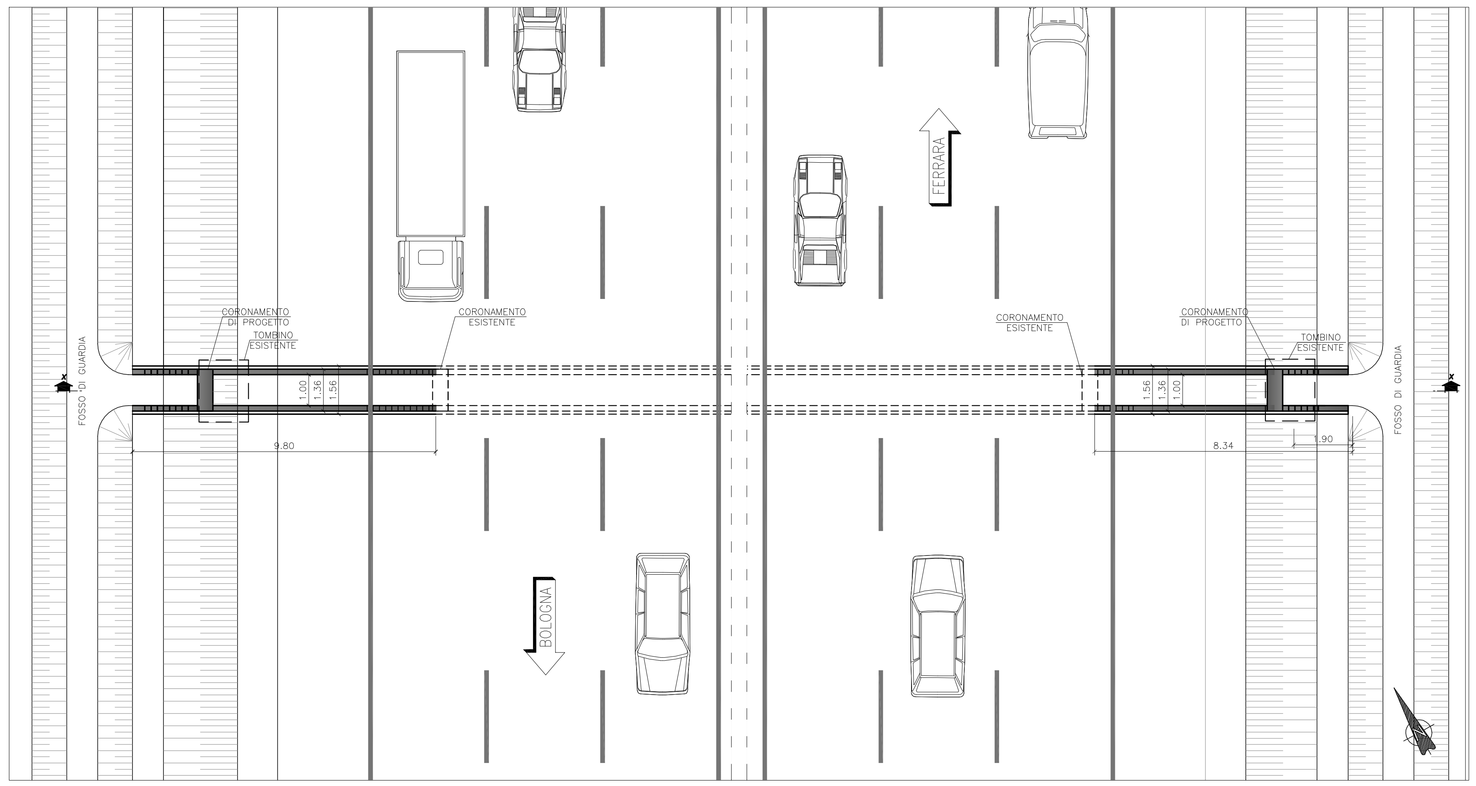

1 Stralcio planimetrico - stato di progetto
Scala 1:100

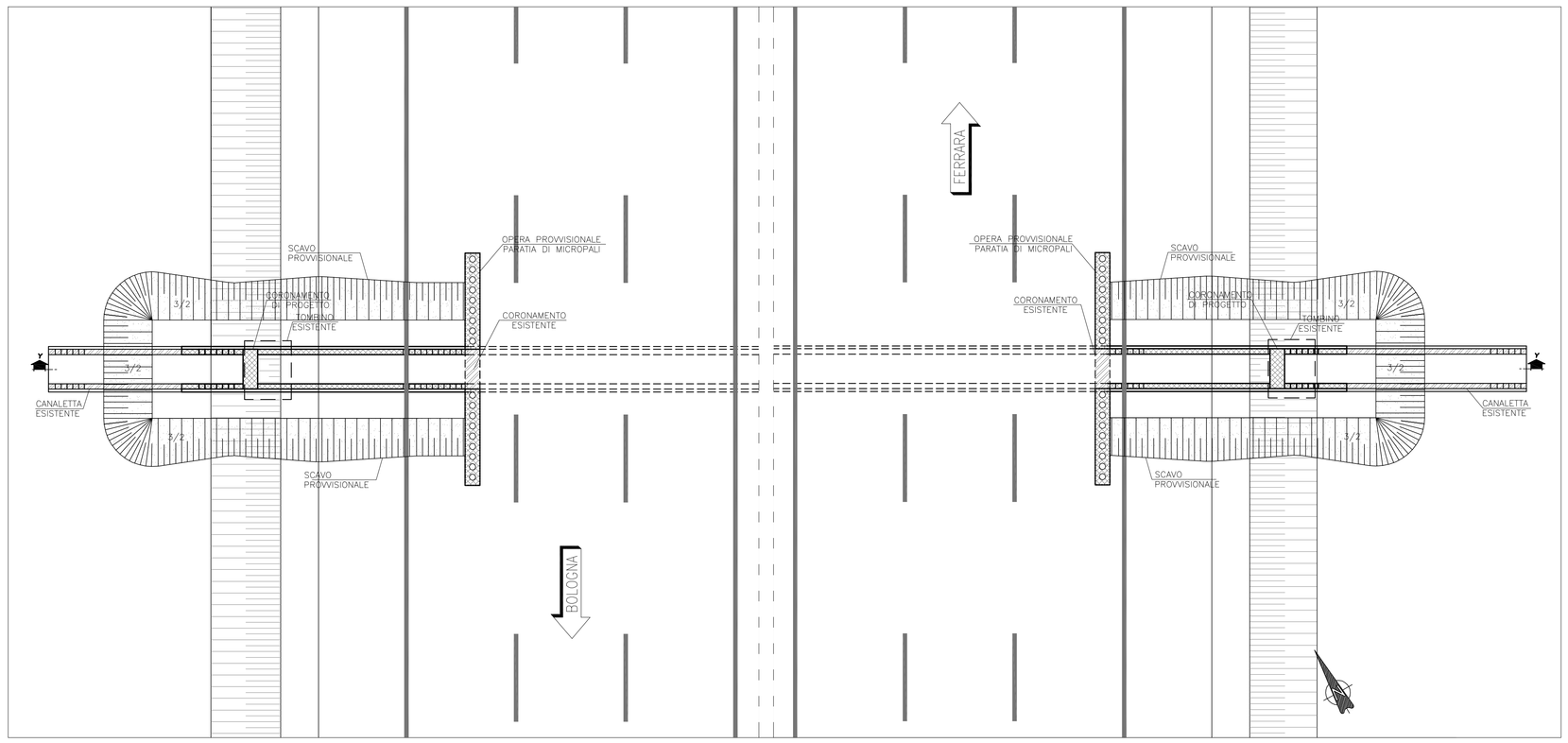

2 Stralcio planimetrico - opere provvisionali - pianta scavi - demolizioni e nuove realizzazioni
Scala 1:100

Nuove Realizzazioni
Demolizioni

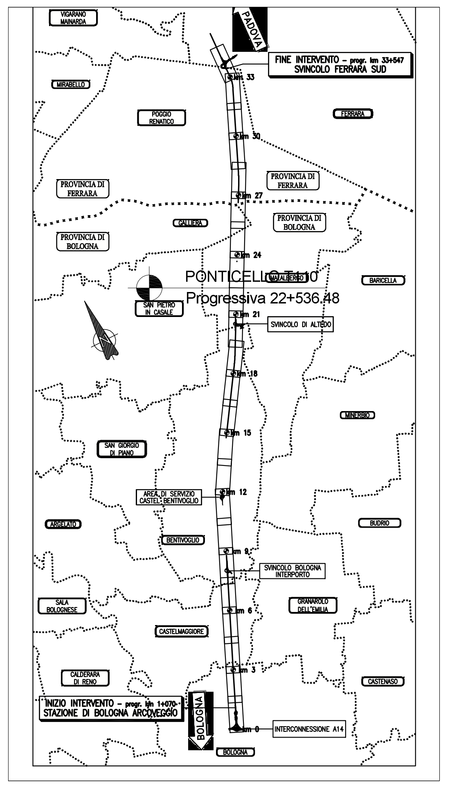

Planimetria di inquadramento
Scala: adattamento

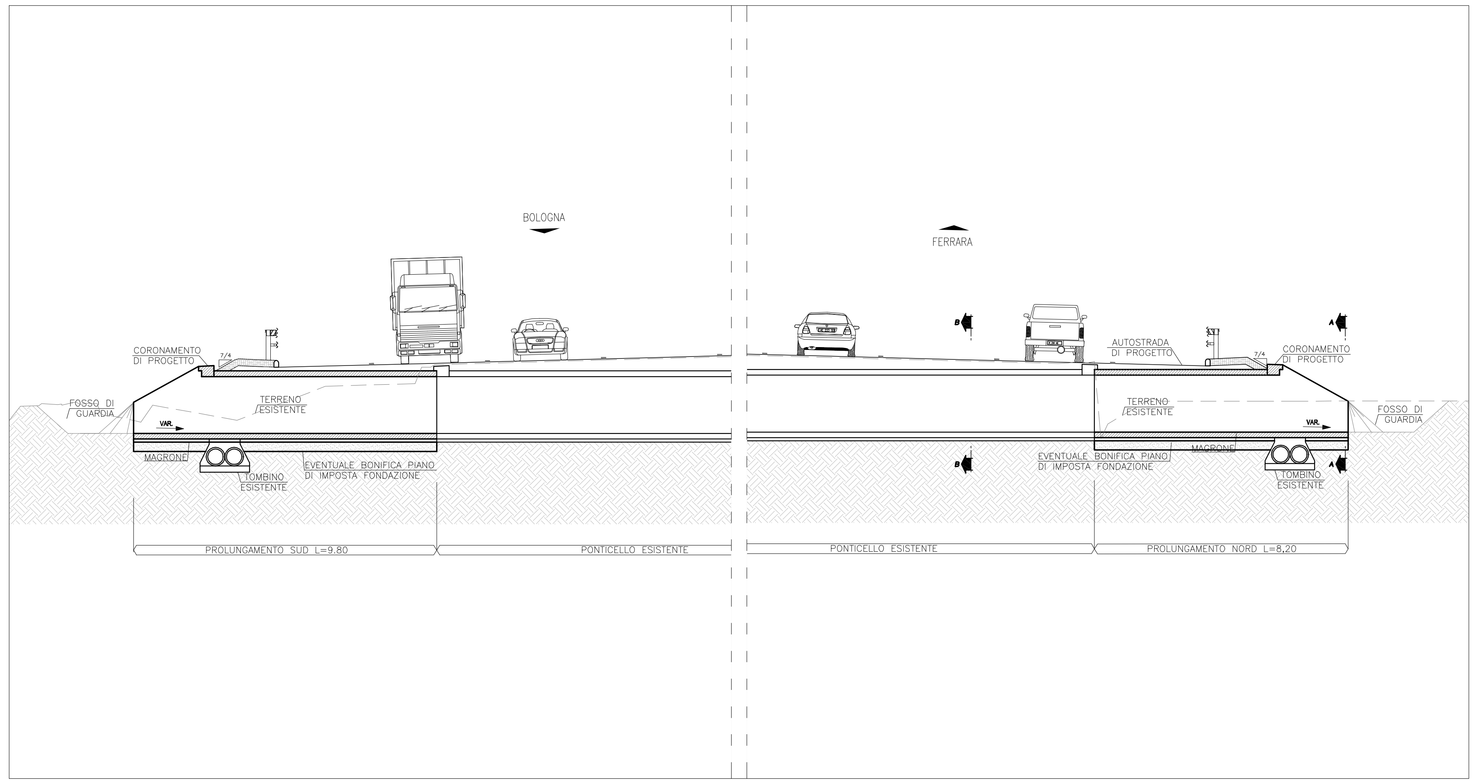

3 Sezione trasversale X-X - Stato di progetto
Scala 1:100

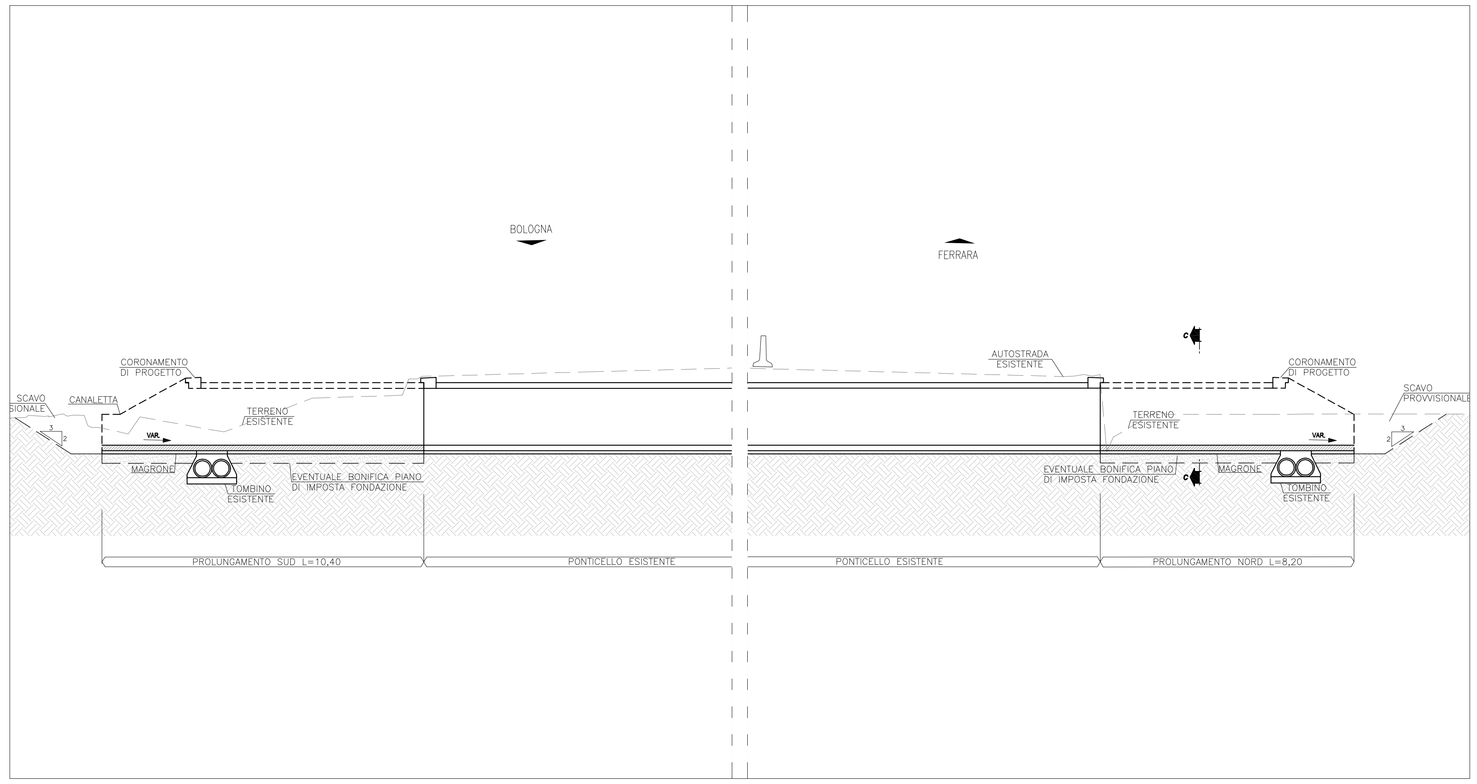

4 Sezione trasversale Y-Y - opere provvisionali
Scala 1:100

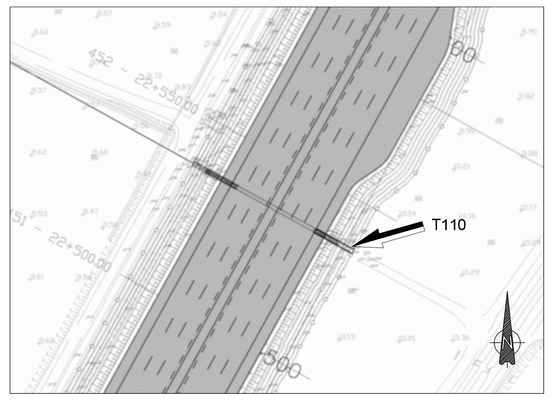

Stralcio planimetrico - inquadramento area di intervento
Scala: adattamento

Nota:

Caratteristiche geometriche dello stato di progetto:

LUCE PONTICELLO | 1.10 m
ALTEZZA MASSIMA | 1.84 m
SPESSORE SOLETTA SUPERIORE | 0.18 m
SPESSORE SOLETTA INFERIORE | 0.18 m
SPESSORE PIEDRITTI | 0.18 m
PROLUNGAMENTO NORD | 8.20 m
PROLUNGAMENTO SUD | 10.40 m

Le demolizioni dei muri di sostegno esistenti e delle eventuali opere provvisionali (micropali) interessano solamente la parte più superficiale in relazione al rifacimento del pacchetto stradale dell'autostrada

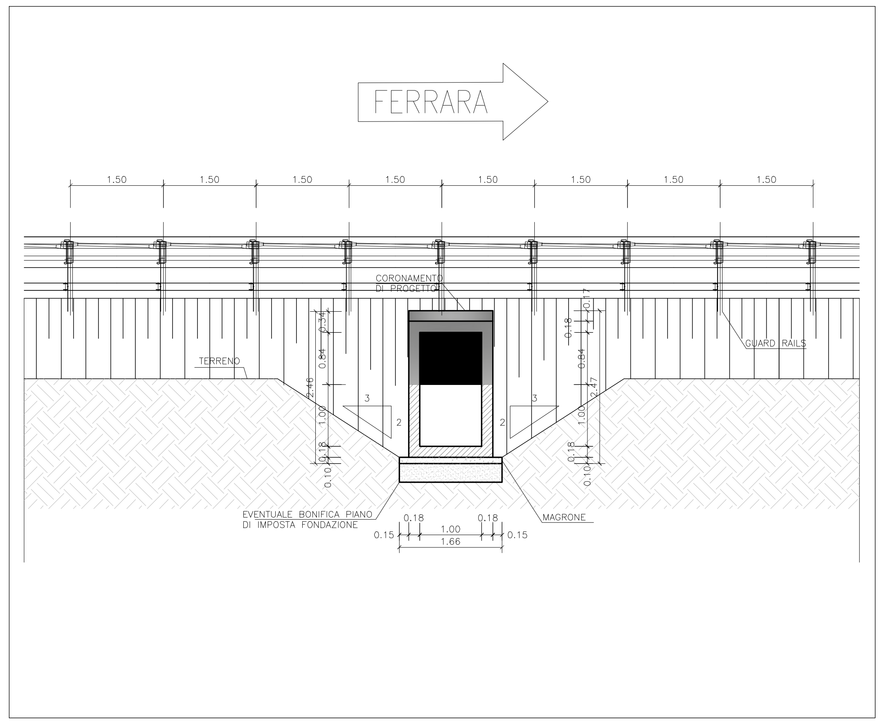

5 Vista A - stato di progetto
Scala 1:50

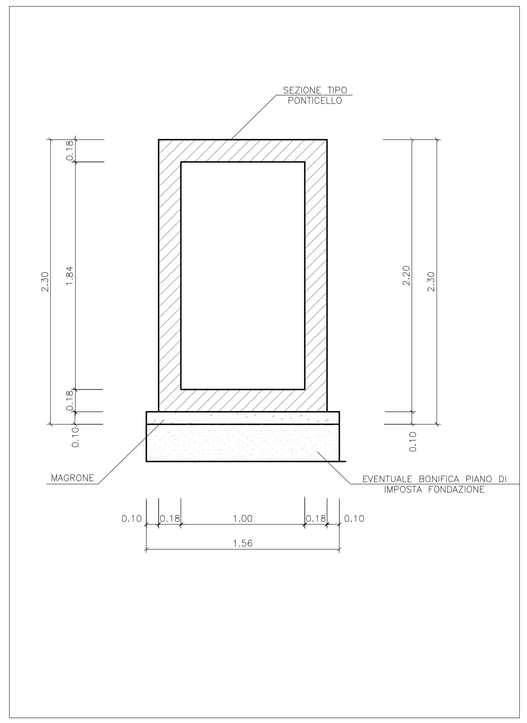

6 Sezione B-B
Scala 1:25

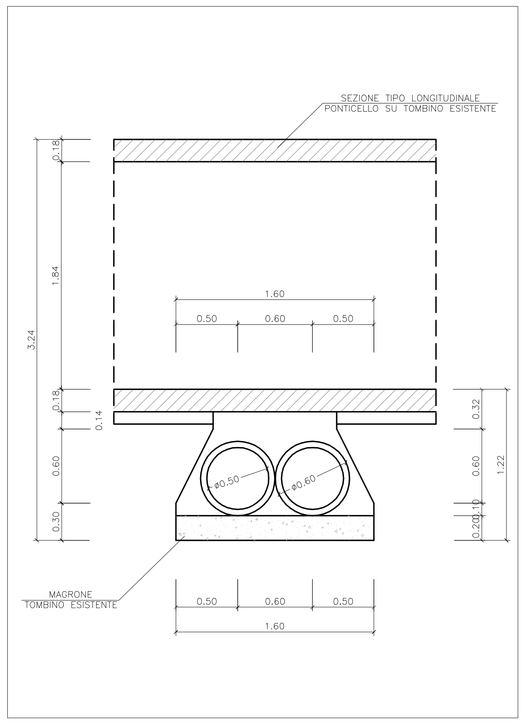

7 Particolare ponticello su tombino esistente
Scala 1:25

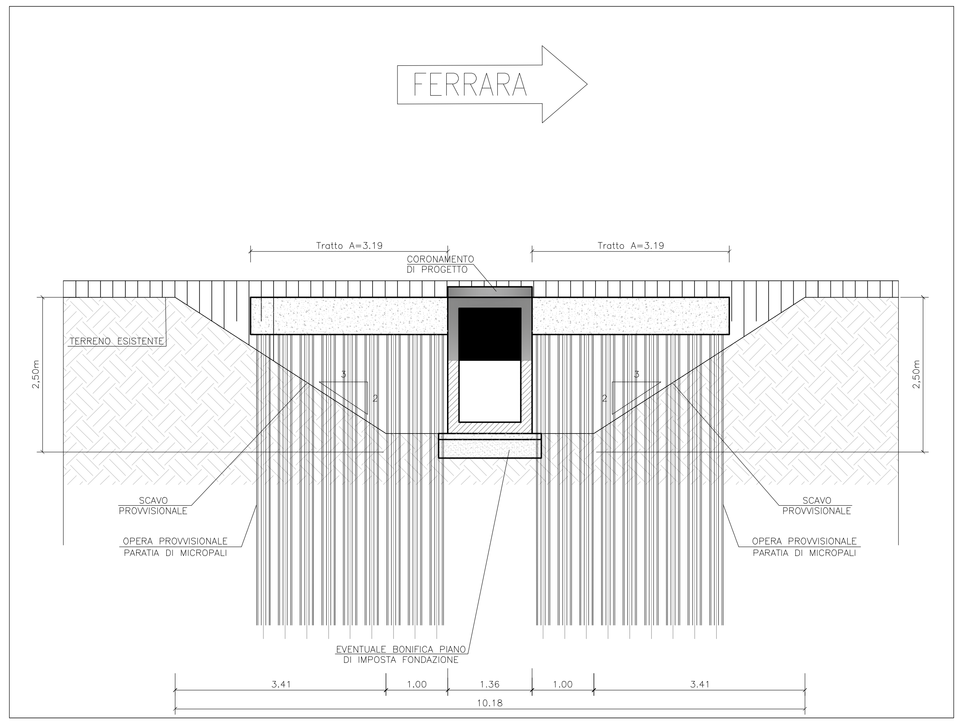

8 Vista C - opere provvisionali
Scala 1:50

autostrade per l'italia

AUTOSTRADA (A13) : BOLOGNA–PADOVA

TRATTO: BOLOGNA – FERRARA

AMPLIAMENTO ALLA TERZA CORSIA
TRATTO: BOLOGNA ARCOVEGGIO – FERRARA SUD

PROGETTO DEFINITIVO

AU – CORPO AUTOSTRADALE

OPERE D'ARTE MINORI

TOMBINI SCATOLARI

TOMBINI PUNTUALI
T110 – PLANIMETRIA, SCAVI E CARPENTERIA

IL PROGETTISTA SPECIALISTICO	IL RESPONSABILE INTEGRAZIONE PRESTAZIONI SPECIALISTICHE	IL DIRETTORE TECNICO
Ing. Lucio Ferretti Torricelli Ord. Ingg. Brescia N.2188 RESPONSABILE STRUTTURE	Ing. Federico Ferreri Ord. Ingg. Milano N. 21082	Ing. Orlando Mazzo Ord. Ingg. Pavia N. 1496 PROGETTAZIONE NUOVE OPERE AUTOSTRADALI

CODICE IDENTIFICATIVO

RIFERIMENTO PROGETTO				RIFERIMENTO DIRETTORIO						RIFERIMENTO ELABORATO				Ordinatore:
Codice Commessa	Lotto, Sub-Prog, Cod. Appalto	Fase	Capitolo	Paragrafo	WBS		PARTE D'OPERA		Tip.	Disciplina	Progressivo	Rev.		00
					Livello	Progressivo								SCALA:
11	1306	00	01	PD	00	00	00	00	00	STR	0278	–		VARIE

	PROJECT MANAGER:	SUPPORTO SPECIALISTICO:	REVISIONE n.	data
spea ENGINEERING per Atlantia	Ing. Federico Ferreri Ord. Ingg. Milano N. 21082		0	NOVEMBRE 2018
			1	–
			2	–
	REDATTO: –	VERIFICATO: –	3	–
			4	–

VISTO DEL COMMITTENTE	VISTO DEL CONCEDENTE
autostrade per l'italia IL RESPONSABILE UNICO DEL PROCEDIMENTO Ing. Antonio Tosi	Ministero delle Infrastrutture e dei Trasporti DIPARTIMENTO PER LA RETE STRADALE DIRIGENTE GENERALE Ing. Vincenzo Cinque

IL PRESENTE DOCUMENTO NON POTRA' ESSERE COPIATO, RIPRODOTTO O ALTRIMENTI PUBBLICATO, IN TUTTO O IN PARTE, SENZA IL CONSENSO SCRITTO DELLA SOC. AUTOSTRADE PER L'ITALIA S.P.A.. OGNI UTILIZZO NON AUTORIZZATO SARA' PERSEGUITO A NORMA DI LEGGE.
THIS DOCUMENT MAY NOT BE COPIED, REPRODUCED OR PUBLISHED, EITHER IN PART OR IN ITS ENTIRETY, WITHOUT THE WRITTEN PERMISSION OF SOC. AUTOSTRADE PER L'ITALIA S.P.A.. UNAUTHORIZED USE WILL BE PROSECUTED BY LAW.