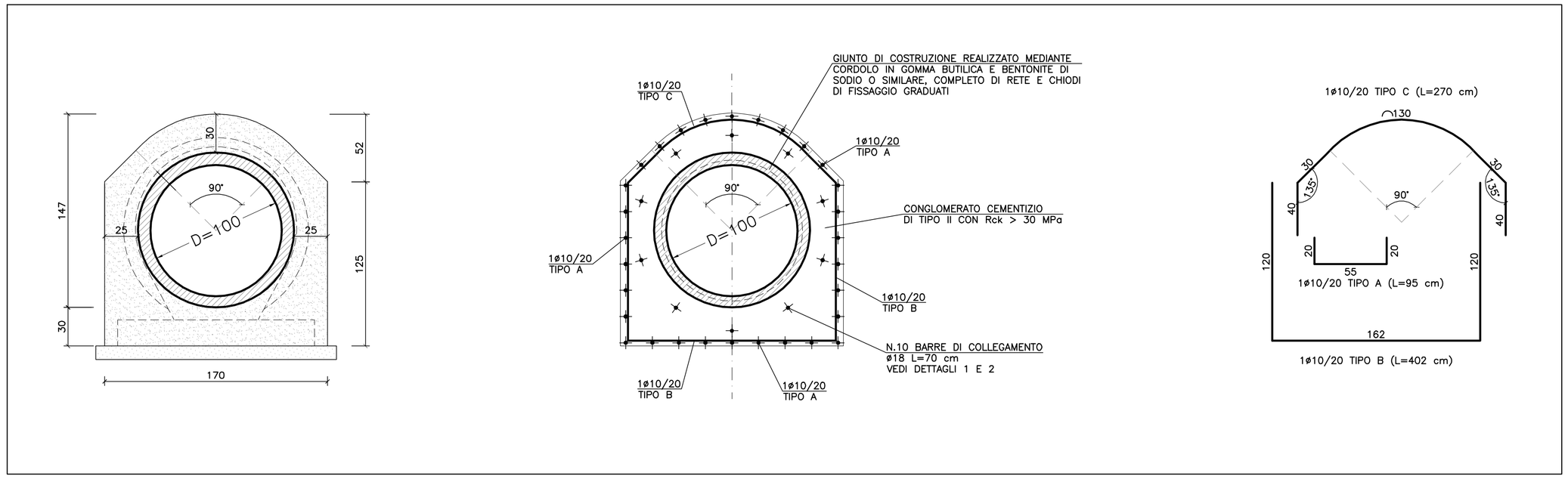

1 Carpenteria ed armatura collare (sezione D-D) per tubo DN1000
Scala 1:25

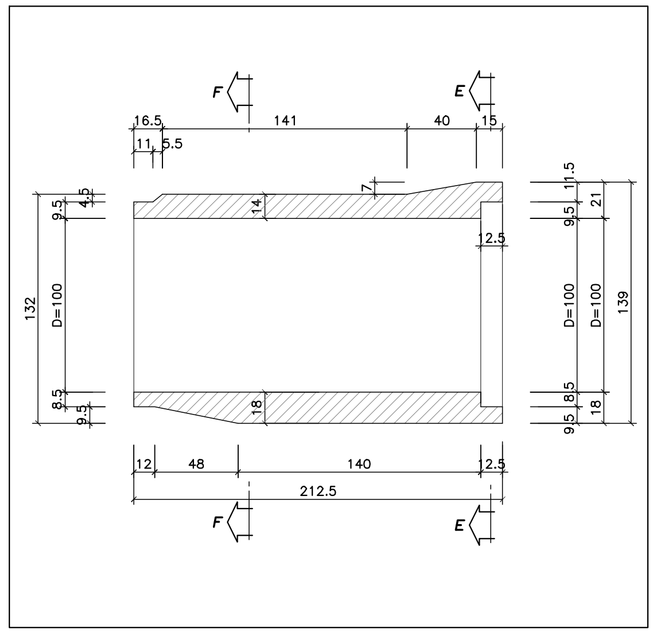

2 Carpenteria concio prefabbricato DN1000
Scala 1:25

TABELLA MATERIALI :

CALCESTRUZZO:
PALI:
- Classe C25/30
- Classe di esposizione XC2

MAGRO DI FONDAZIONE (non strutturale):
- Classe C12/15 MPa
- Classe di esposizione X0

FONDAZIONI:
- Classe C28/35 MPa
- Classe di esposizione XC2

PIEDRITTI:
- Classe C32/40 MPa
- Classe di esposizione XC2

SOLETTONE SUPERIORE:
- Classe C32/40 MPa
- Classe di esposizione XF4 (per altezze di ricoprimento <1 m)
- Classe di esposizione XC2 (per altezze di ricoprimento ≥1 m)

STRUTTURE PREFABBRICATE:
- Classe C35/45 MPa
- Classe di esposizione XC2

ELEVAZIONI MURI:
- Classe C32/40 MPa
- Classe di esposizione XF2

ACCIAIO PER ARMATURE ORDINARIE:
- Acciaio in barre nervate tipo B450C
  fyk ≥ 450 MPa
  ftk ≥ 540 MPa

COPRIFERRO NOMINALE* per pali trivellati (øpalo>600mm) Cnom.=60.0mm
COPRIFERRO NOMINALE* per fondazioni Cnom.=40.0mm
COPRIFERRO NOMINALE* per elevazioni Cnom.=35.0mm
COPRIFERRO NOMINALE* per solettone sup. Cnom.=35.0mm
* EN 1992-1-1 par. 4.4.1 (2)P

MICROPALI / ANCORAGGI PASSIVI:
CARPENTERIA METALLICA:
Acciaio in profili a sezione aperta laminati a caldo saldati:
- Tipo EN 10025-2 S355 J2+N (per spessori nominali t ≥ 40 mm)
- Tipo EN 10025-2 S355 K2+N (per spessori nominali t ≥ 40 mm)

Acciaio in profili a sezione aperta laminati a caldo non saldati:
- Tipo EN 10025-2 S355 J0+N

Acciaio in profili a sezione cava:
- Tipo EN 10210-1 S355 J0H+N

MISCELA / MALTA CEMENTIZIA DI INIEZIONE:
Secondo NTA – soggetto ad approvazione della Direzione Lavori
Classe di resistenza minima C25/30
Classe di esposizione XC2
Eventuali additivi secondo NTA

N.B. MATERIALI CONFORMI ALLA NORME UNI EN 206-1 E UNI 11104

PER QUANTO NON SPECIFICATO, IN PARTICOLARE RELATIVAMENTE ALLE CARATTERISTICHE DEI MATERIALI, ALLE SPECIFICHE PER L'ESECUZIONE DEI LAVORI ED AI CONTROLLI DA ESEGUIRE, SI DOVRA' FARE RIFERIMENTO ALLE NORME TECNICHE D'APPALTO.

5 Materiali per opere minori (L<10 m)
Scala: adattamento

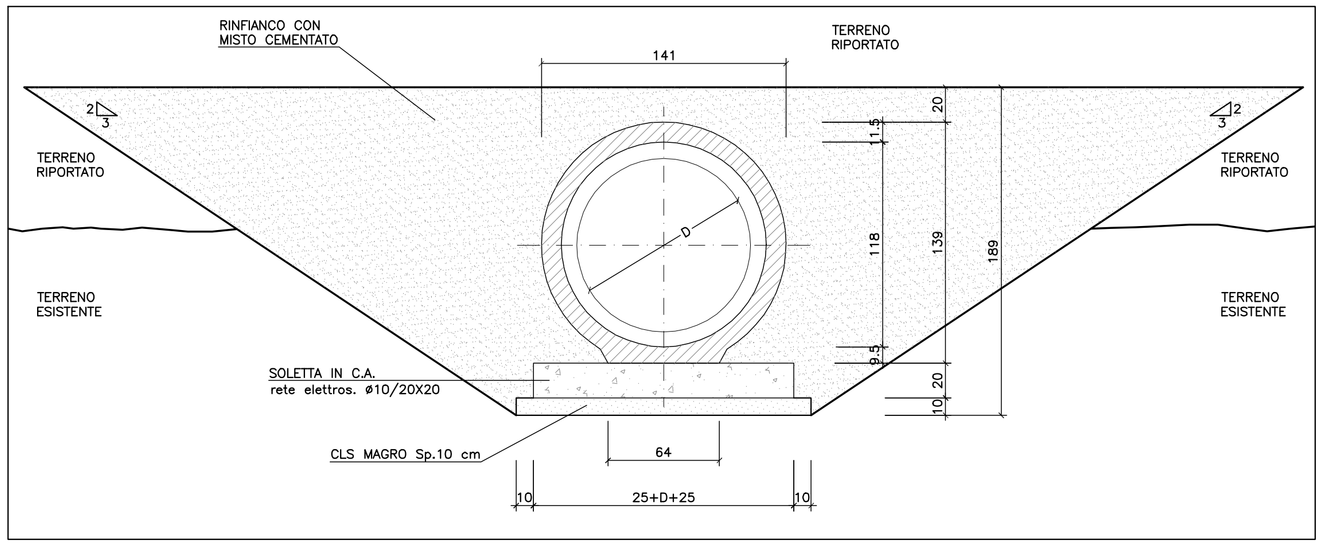

3 Sezione E-E
Scala 1:25

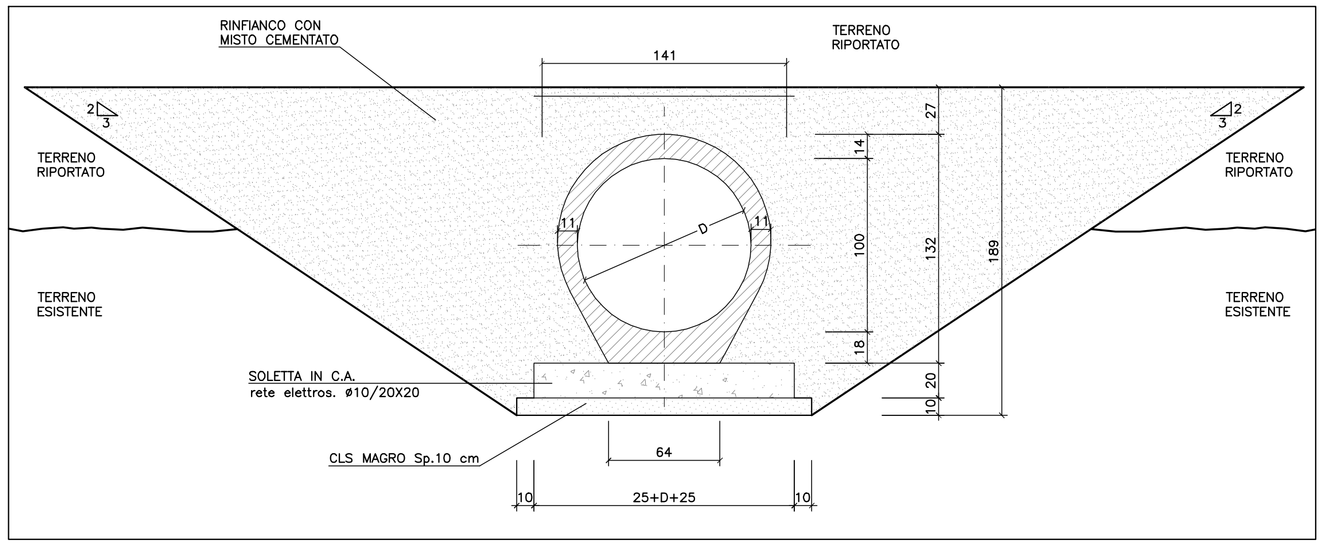

4 Sezione F-F
Scala 1:25

TOMBINO	PROGRESSIVA (da E.E.)	D = DIAMETRO [m]	LUNGHEZZA INTERVENTO [m]		n° CONCI IN CLS (L_{concio} = 2 m)		H = ALTEZZA MURO [m]		MURI DI RISVOLTO ESISTENTI DA DEMOLIRE (N.B.: 70 CM RICOPRIMENTO MIN. SOPRA MURO) L x H x SP [m]	
			SUD	NORD	SUD	NORD	SUD	NORD	SUD	NORD
T001	1+243	0.4	6.14	6.14	3	3	2	2	-	-
T006	3+189	1.0	-	12.17	0	6	-	2	-	6,50x0,56x0,50
T007	3+476	0.8	-	12.17	0	6	-	2	-	5,54x0,70x0,50
T013	4+786	1.0	-	10.16	0	5	-	2	-	4,00x0,08x0,50
T014	4+913	1.0	-	10.16	0	5	-	2	-	4,00x0,02x0,50
T016	5+374	1.0	-	12.17	0	6	-	2	-	4,00x0,39x0,50
T018	5+685	1.0	-	10.16	0	5	-	2	-	-
T019	5+888	1.0	-	10.16	0	5	-	2	-	-
T021	6+462	1.4	6.14	14.18	3	7	2	2	2,50x0,09x0,30	2,50x0,02x0,30
T024	7+168	1.0	4.13	6.14	2	3	2	2	-	-
T025	7+356	1.0	6.14	6.14	3	3	2	2	5,10x0,70x0,50	2,50x0,70x0,50
T027	7+725	1.0	6.14	6.14	3	3	2.5	2.5	-	-
T029	7+962	0,8	8.15	6.14	4	3	2	2	-	-
T030	7+959	1.0	8.15	6.14	4	3	2	2	-	-
T035	8+235	1.0	8.15	4.13	4	2	2	2	-	-
T039	8+966	1.0	6.14	6.14	3	3	2	2	4,20x0,51x0,50	4,20x0,58x0,50
T046	10+602	1.0	4.13	4.13	2	2	2.5	2.5	-	-

6 Elenco tombini circolari 1/2
Scala: adattamento

TOMBINO	PROGRESSIVA (da E.E.)	D = DIAMETRO [m]	LUNGHEZZA INTERVENTO [m]		n° CONCI IN CLS (L_{concio} = 2 m)		H = ALTEZZA MURO [m]		MURI DI RISVOLTO ESISTENTI DA DEMOLIRE (N.B.: 70 CM RICOPRIMENTO MIN. SOPRA MURO) L x H x SP [m]	
			SUD	NORD	SUD	NORD	SUD	NORD	SUD	NORD
T049	11+617	0.3	6.14	6.14	3	3	2	2	-	-
T050	11+619	0.3	6.14	6.14	3	3	2	2	-	-
T051	11+621	1.0	6.14	6.14	3	3	2	2	-	-
T052	11+624	0.6	6.14	6.14	3	3	2	2	-	-
T056	12+528	0.6	6.14	16.19	3	8	2	2	2,50x0,15x0,30	-
T062	13+565	1.0	ESTERNO AL RILEVATO STRADALE							
T071	14+991	1.1	-	8.15	0	4	-	2.5	-	-
T072	15+155	1.0	-	10.16	0	5	-	2.5	-	-
T076	16+182	1.0	-	10.16	0	5	-	2.5	-	-
T083	17+509	1.0	-	10.16	0	5	-	2	-	-
T085	18+020	1.0	-	10.16	0	5	-	2.5	-	-
T087	18+159	1.0	-	10.16	0	5	-	2.5	-	-
T092	18+660	1.0	2.12	10.16	1	5	-	2.5	-	-
T108	22+059	1.0	24.23	14.18	12	7	2.5	2.5	-	-
T116	23+761	1.0	6.14	6.14	3	3	2	2	-	4,50x0,01x0,60
T118	24+240	1.0	6.14	4.13	3	2	2.5	2	2,72x0,12x0,45	-
T119	24+250	1.0	4.13	4.13	2	2	2.5	2.5	-	-
T130	30+016	1.0	4.13	4.13	2	2	2.5	2.5	-	-
T135	31+190	1.0	6.14	6.14	3	3	2	2	4,59x0,40x0,45	5,45x0,50x0,45
T140	32+467	1.0	6.14	6.14	3	3	2	2	-	-

7 Elenco tombini circolari 2/2
Scala: adattamento

autostrade per l'italia

AUTOSTRADA (A13) : BOLOGNA–PADOVA

TRATTO: BOLOGNA – FERRARA

AMPLIAMENTO ALLA TERZA CORSIA
TRATTO: BOLOGNA ARCOVEGGIO – FERRARA SUD

PROGETTO DEFINITIVO

AU – CORPO AUTOSTRADALE

OPERE D'ARTE MINORI

TOMBINI CIRCOLARI

TOMBINI TIPOLOGICI
PROLUNGAMENTO TOMBINI IN CLS – DETTAGLI ED ELENCO OPERE

IL PROGETTISTA SPECIALISTICO	IL RESPONSABILE INTEGRAZIONE PRESTAZIONI SPECIALISTICHE	IL DIRETTORE TECNICO
Ing. Lucio Ferretti Torricelli Ord. Ingg. Brescia N.2188 RESPONSABILE STRUTTURE	Ing. Federica Ferrari Ord. Ingg. Milano N. 21082	Ing. Orlando Mazza Ord. Ingg. Pavia N. 1496 PROGETTAZIONE NUOVE OPERE AUTOSTRADALI

CODICE IDENTIFICATIVO

RIFERIMENTO PROGETTO				RIFERIMENTO DIRETTORIO					RIFERIMENTO ELABORATO			Ordinatore: 00
Codice Commessa	Lotto, Sub-Prog, Cod. Appalto	Fase	Capitolo	Paragrafo	WBS Tipologia	WBS progressivo	PARTE D'OPERA	Tip.	Disciplina	Progressivo	Rev.	SCALA: VARIE
1113 06	0001	PD	00	0000	00	0000	00000000	0	STR	0330	–	–

PROJECT MANAGER:	SUPPORTO SPECIALISTICO:	REVISIONE	
Ing. Federica Ferrari Ord. Ingg. Milano N. 21082		n.	data
		0	NOVEMBRE 2016
		1	–
		2	–
REDATTO: –	VERIFICATO: –	3	–
		4	–

spea ENGINEERING — gruppo Atlantia

VISTO DEL COMMITTENTE
autostrade per l'italia
IL RESPONSABILE UNICO DEL PROCEDIMENTO
Ing. Antonio Tosi

VISTO DEL CONCEDENTE
Ministero delle Infrastrutture e dei Trasporti
DIPARTIMENTO PER LA RETE STRADALE E AUTOSTRADALE E PER LA SICUREZZA STRADALE
DIRETTORI DI VIGILANZA SULLE CONCESSIONARIE AUTOSTRADALI

IL PRESENTE DOCUMENTO NON POTRA' ESSERE COPIATO, RIPRODOTTO O ALTRIMENTI PUBBLICATO, IN TUTTO O IN PARTE, SENZA IL CONSENSO SCRITTO DELLA SOC. AUTOSTRADE PER L'ITALIA S.P.A. OGNI UTILIZZO NON AUTORIZZATO SARA' PERSEGUITO A NORMA DI LEGGE.
THIS DOCUMENT MAY NOT BE COPIED, REPRODUCED OR PUBLISHED, EITHER IN PART OR IN ITS ENTIRETY, WITHOUT THE WRITTEN PERMISSION OF SOC. AUTOSTRADE PER L'ITALIA S.P.A. UNAUTHORIZED USE WILL BE PROSECUTED BY LAW.