SEZIONE TIPO 0
SCALA 1 : 50

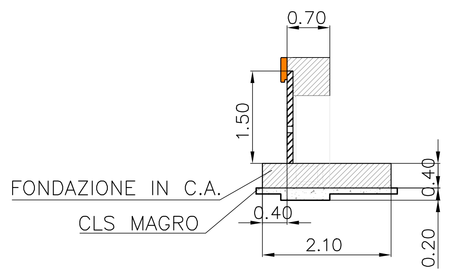

SEZIONE TIPO 1
SCALA 1 : 50

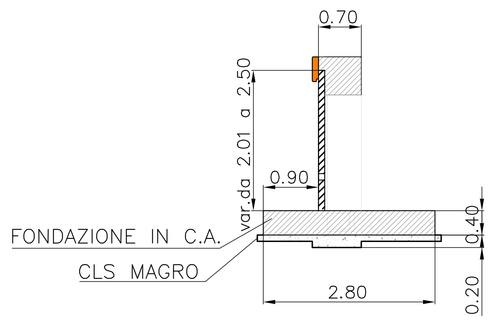

SEZIONE TIPO 2
SCALA 1 : 50

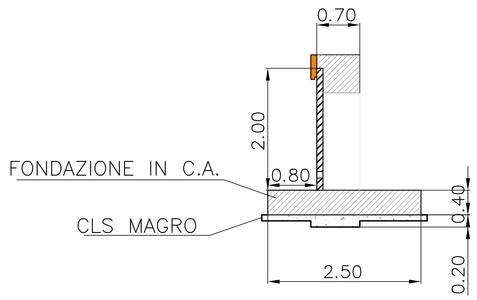

SEZIONE TIPO 3
SCALA 1 : 50

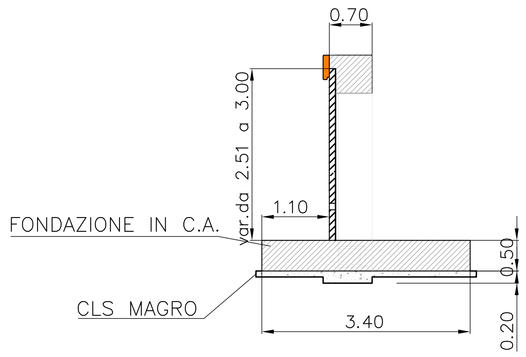

TABELLA MATERIALI :

PER QUANTO NON SPECIFICATO NEL SEGUITO, IN PARTICOLARE RELATIVAMENTE ALLE CARATTERISTICHE DEI MATERIALI, ALLE SPECIFICHE PER L'ESECUZIONE DEI LAVORI ED AI CONTROLLI DA ESEGUIRE, SI DOVRA' FARE RIFERIMENTO ALLE NORME TECNICHE D'APPALTO.

CALCESTRUZZO:

MAGRO DI FONDAZIONE (non strutturale):
- Classe C12/15 MPa
- Classe di esposizione X0

FONDAZIONI:
- Classe C25/30 MPa
- Rapporto a/c ≤ 0.55
- Diam. massimo aggregati 31.50 mm
- Slump S4–S5
- Classe di esposizione XC2

PANNELLO PREFABBRICATO:
- Classe C35/45 MPa
- Rapporto a/c ≤ 0.45
- Diam. massimo aggregati 15.00 mm
- Slump S4–S5
- Classe di esposizione XC4

CORDOLO DI TESTA:
- Classe C35/45 MPa
- Rapporto a/c ≤ 0.45
- Diam. massimo aggregati 25.00 mm
- Slump S4–S5
- Classe di esposizione XF4

ACCIAIO PER ARMATURE ORDINARIE:
- Acciaio in barre nervate tipo B450C
  fyk ≥ 450 MPa
  ftk ≥ 540 MPa

COPRIFERRO* per fondazioni 40.0 mm
COPRIFERRO* per elevazioni 30.0 mm
* Copriferro netto

N.B. ULTERIORI SPECIFICHE SARANNO A CURA DEL PREFABBRICATORE.

SEZIONE TIPO 4
SCALA 1 : 50

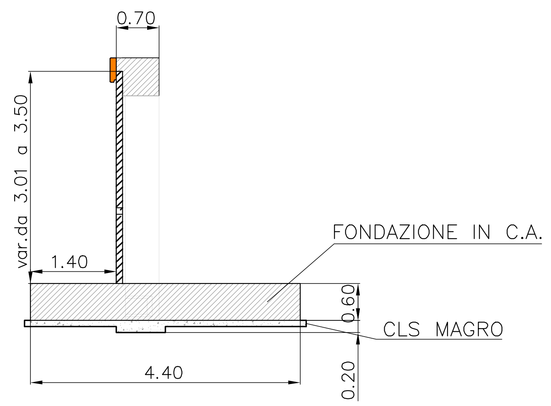

SEZIONE TIPO 5
SCALA 1 : 50

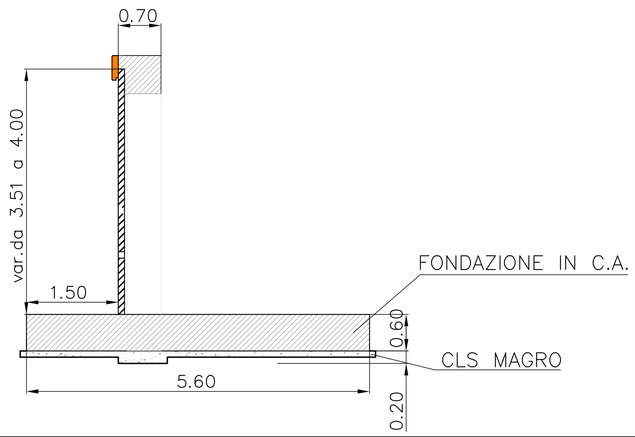

SEZIONE TIPO 6
SCALA 1 : 50

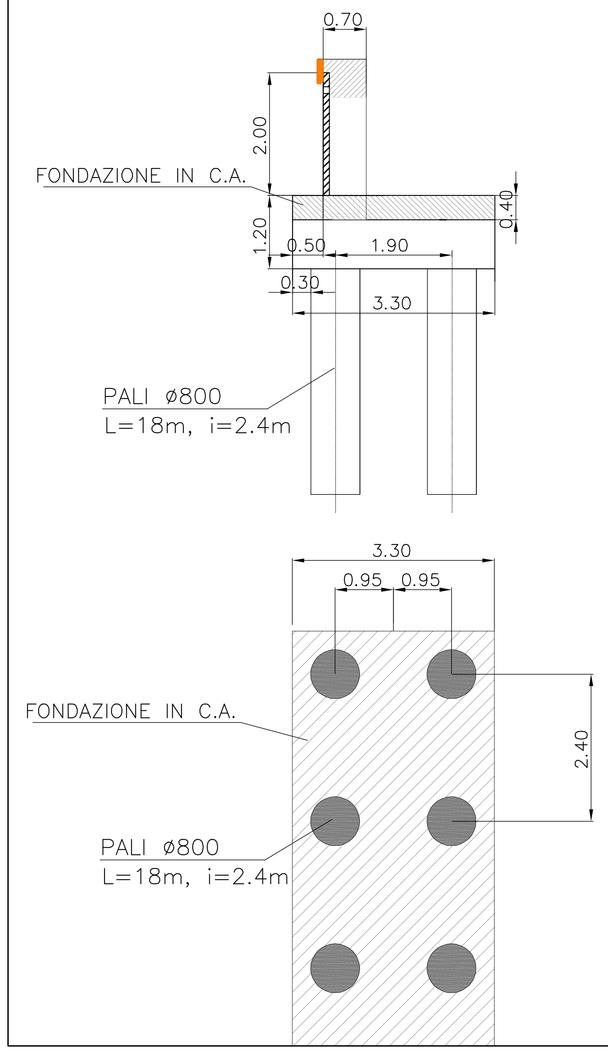

TIPOLOGICO

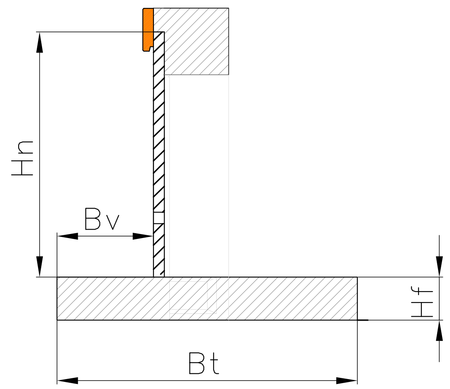

TIPO	Hn [m]	Bt [m]	Bv [m]	Hf [m]	MURI	TRATTO
TIPO0	1.5	2.1	0.4	0.4	M060	2
TIPO1	2.01-2.50	2.8	0.9	0.4	M010	1
					M050	2
					M020	1-2
					M080	4
TIPO2	2	2.5	0.8	0.4	M060	1
TIPO3	2.51-3.00	3.4	1.1	0.5	M050	1
					M080	3
TIPO4	3.01-3.50	4.4	1.4	0.6	M080	2
TIPO5	3.51-4.00	5.6	1.5	0.6	M080	1
TIPO6	2	3.3	0.5	0.4+0.8	M030	pali fi800 L=18m, i=2.4m
					M040	
					M070	
					M090	

SEZIONE LONGITUDINALE MURO
Hn VAR. DA 1.50m A 4.00m

SCALA 1:50

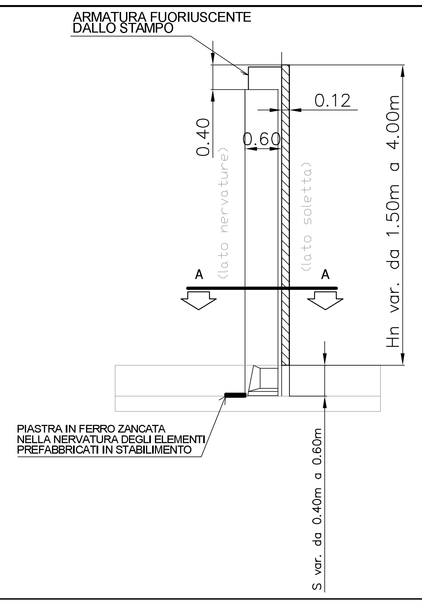

PROSPETTO LATO NERVATURE
SCALA 1:50

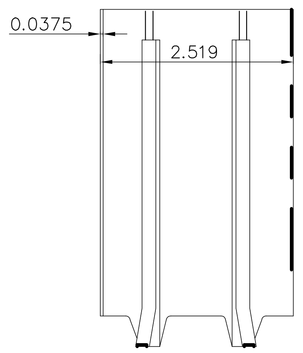

PROSPETTO LATO SOLETTA
SCALA 1:50

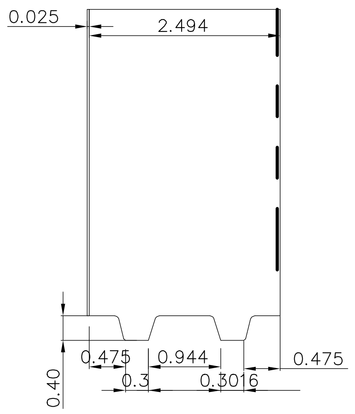

SEZIONE TRASVERSALE A–A
SCALA 1:20

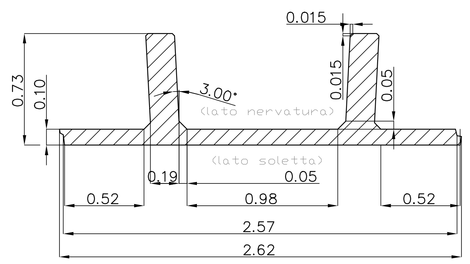

autostrade per l'italia

AUTOSTRADA (A13) : BOLOGNA–PADOVA

TRATTO: BOLOGNA – FERRARA

AMPLIAMENTO ALLA TERZA CORSIA
TRATTO: BOLOGNA ARCOVEGGIO – FERRARA SUD

PROGETTO DEFINITIVO

AU–CORPO AUTOSTRADALE

OPERE D'ARTE MINORI

OPERE DI SOSTEGNO

MURI PREFABBRICATI
Carpenteria e particolari costruttivi

IL PROGETTISTA SPECIALISTICO	IL RESPONSABILE INTEGRAZIONE PRESTAZIONI SPECIALISTICHE	IL DIRETTORE TECNICO
Ing. Marco Pietro D'Angelantonio Ord. Ingg. Milano N.20155 RESPONSABILE GEOTECNICA ALL'APERTO	Ing. Federico Ferrari Ord. Ingg. Milano N. 21082	Ing. Orlando Mazza Ord. Ingg. Pavia N. 1496 PROGETTAZIONE NUOVE OPERE AUTOSTRADALI

CODICE IDENTIFICATIVO

RIFERIMENTO PROGETTO			RIFERIMENTO DIRETTORIO						RIFERIMENTO ELABORATO					Ordinatore
Codice Commessa	Lotto, Sub-Prog, Cod. Appalto	Fase	Capitolo	Paragrafo	WBS Livello 1	WBS Livello 2	PARTE D'OPERA	Tip.	Disciplina	Progressivo	Rev.		SCALA:
1 1 1 3 0 6 0 0 0 1	P D 0 0	0 0 0	0 0 0	0 0 0	0 0 0	0 0 0	0 0 0	A	P E	0 8 0 1	–		–

spea ENGINEERING per conto di Atlantia	PROJECT MANAGER: Ing. Federico Ferrari Ord. Ingg. Milano N. 21082	SUPPORTO SPECIALISTICO:	REVISIONE n.	data
			0	NOVEMBRE 2018
			1	–
			2	–
	REDATTO: –	VERIFICATO: –	3	–
			4	–

VISTO DEL COMMITTENTE	VISTO DEL CONCEDENTE
autostrade per l'italia IL RESPONSABILE UNICO DEL PROCEDIMENTO Ing. Antonio Tosi	Ministero delle Infrastrutture e dei Trasporti DIPARTIMENTO PER LA RETE STRADALE DIRIGENTE GENERALE DELLA DIREZIONE GENERALE PER LA VIGILANZA SULLE CONCESSIONE AUTOSTRADALI

IL PRESENTE DOCUMENTO NON POTRA' ESSERE COPIATO, RIPRODOTTO O ALTRIMENTI PUBBLICATO, IN TUTTO O IN PARTE, SENZA IL CONSENSO SCRITTO DELLA SOC. AUTOSTRADE PER L'ITALIA S.P.A.. OGNI UTILIZZO NON AUTORIZZATO SARA' PERSEGUITO A NORMA DI LEGGE.
THIS DOCUMENT MAY NOT BE COPIED, REPRODUCED OR PUBLISHED, EITHER IN PART OR IN ITS ENTIRETY, WITHOUT THE WRITTEN PERMISSION OF SOC. AUTOSTRADE PER L'ITALIA S.P.A., UNAUTHORIZED USE WILL BE PROSECUTED BY LAW.