PROSPETTO MURO DI SOSTEGNO M090 (1:200)

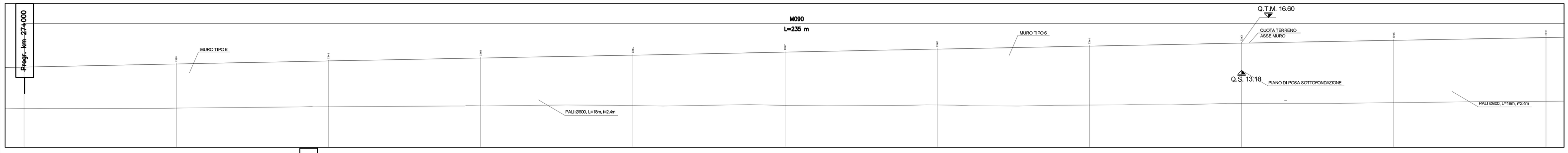

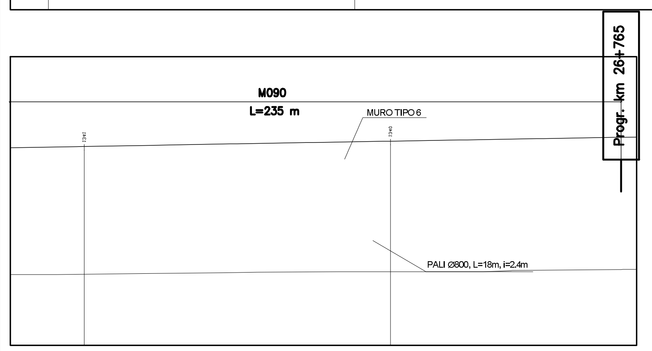

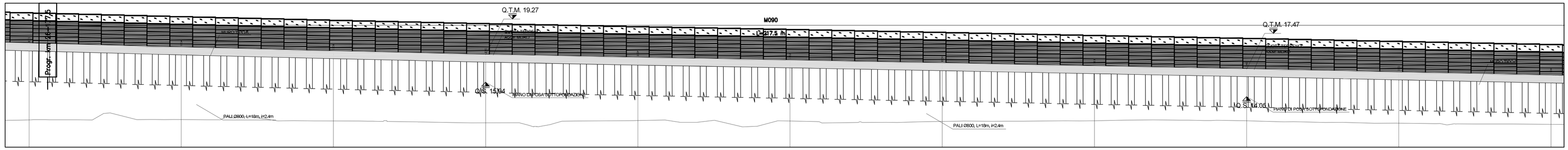

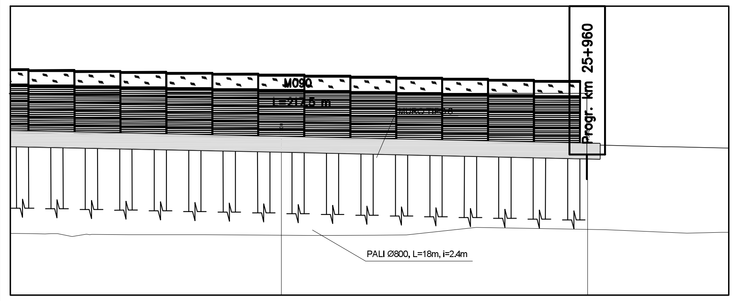

KEY PLAN – FUORI SCALA

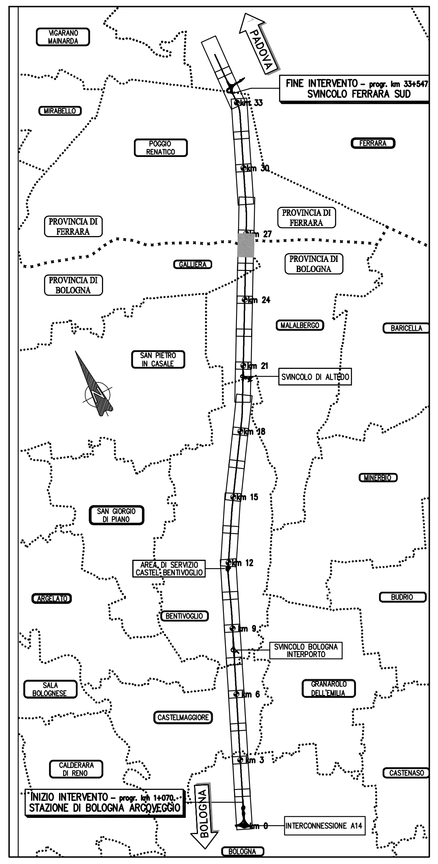

C.S.A.: CIGLIO STRADA ATTUALE
Q.S.: QUOTA DI SOTTOFONDAZIONE
T.S.: TESTA SCAVO
F.S.: FONDO SCAVO

LEGENDA

INDIVIDUAZIONE DELL'OPERA INTERFERENTE RISPETTO ALL'ASSE STRADA

INDIVIDUAZIONE DELL'OPERA INTERFERENTE RISPETTO ALL'ASSE MURO/FOA

NOTA: PER LA REGIMAZIONE IDRAULICA SI VEDANO GLI ELABORATI "IDR" RELATIVI AL SISTEMA DI DRENAGGIO DEL CORPO AUTOSTRADALE.

SEZIONE N° 1302 (1:100)

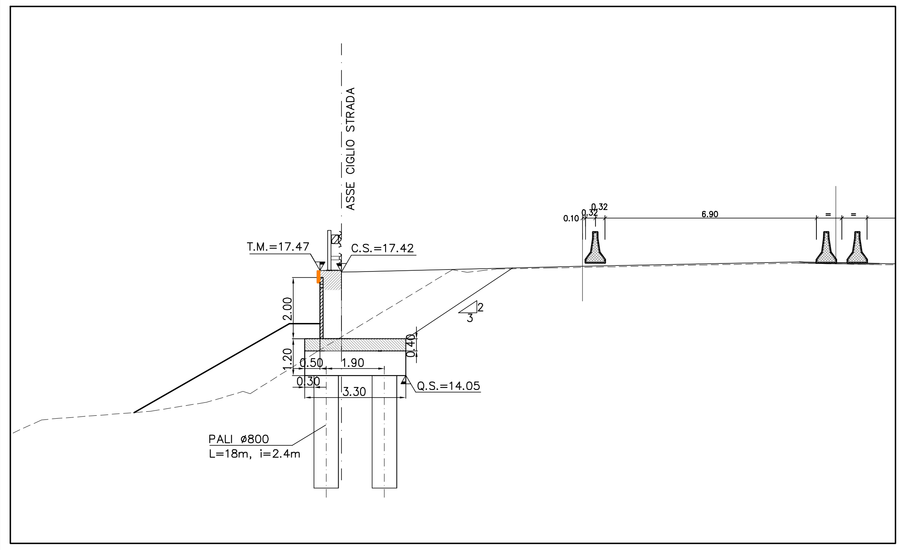

SEZIONE N° 1307 (1:100)

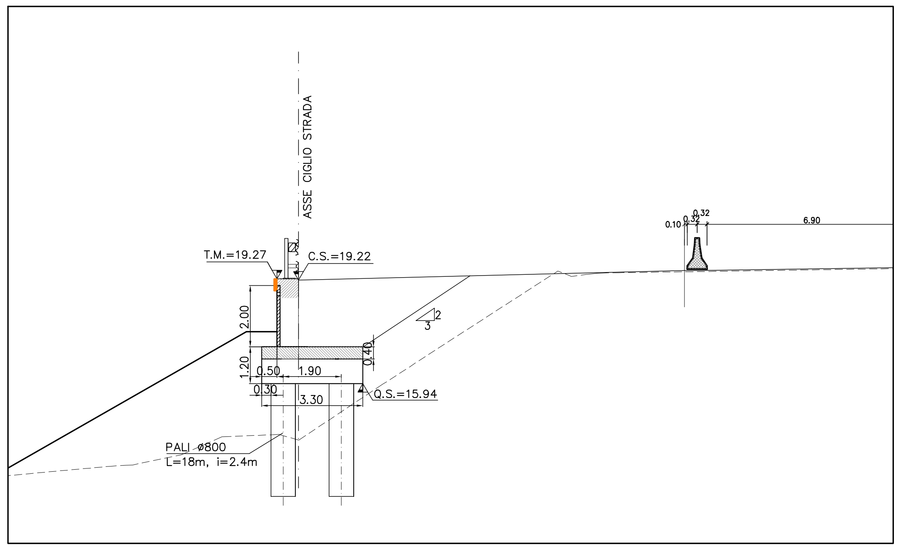

SEZIONE N° 1343 (1:100)

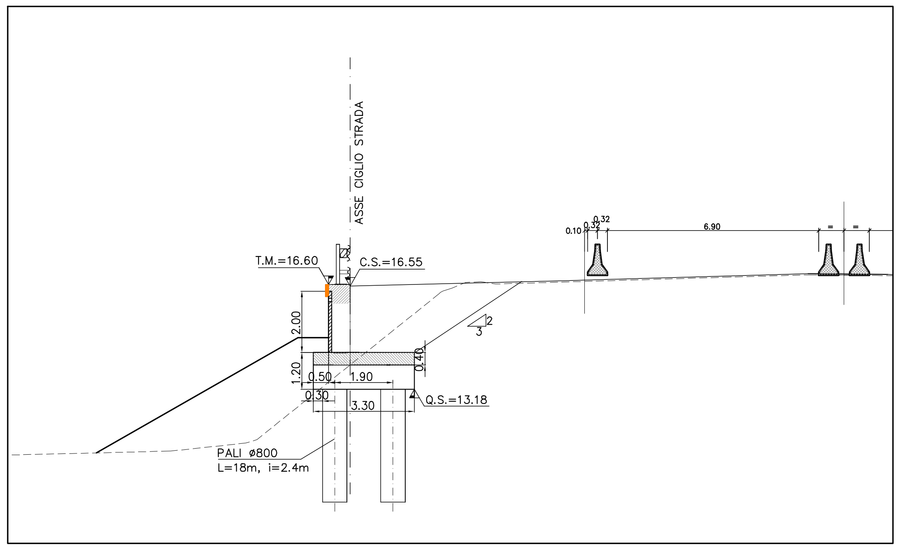

PIANTA PALI (1:100)

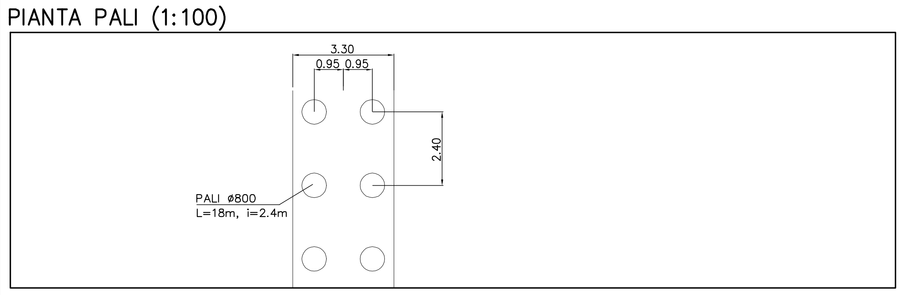
3.30
0.95 0.95
2.40