BARRIERA FO063 (1:1000/200)

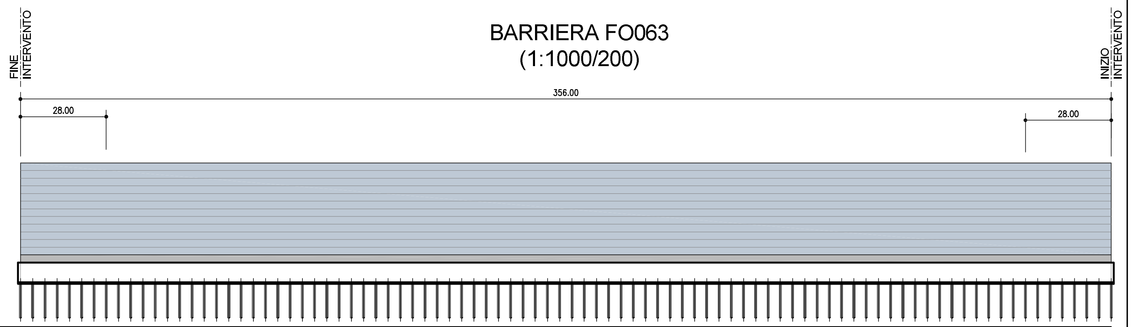

TIPO BARRIERA	TIPO 4		
ALTEZZA PANNELLI	6.50m		
MONTANTE	HEA 320	HEA 300	HEA 320
PIASTRE E TIRAFONDI	TIPO "A"	TIPO "A"	TIPO "A"
TIPOLOGIA FONDAZIONE	FONDAZIONE PROPRIA		
NUMERO PALI	90		

BARRIERA FO21 (1:1000/200) — BARRIERA FO22 (1:1000/200) — BARRIERA FO23 (1:1000/200)

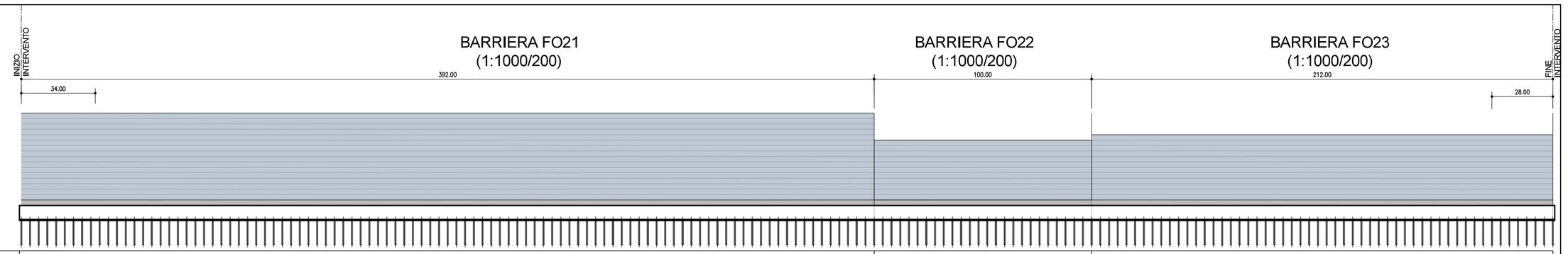

TIPO BARRIERA	TIPO 5		TIPO 3	TIPO 4
ALTEZZA PANNELLI	6.50 + 2.00m		6.00m	6.50m
MONTANTE	HEA 400	HEA 320	HEA 260	HEA 300 HEA 320
PIASTRE E TIRAFONDI	TIPO "5"	TIPO "5"	TIPO "3"	TIPO "A" TIPO "A"
TIPOLOGIA FONDAZIONE	FONDAZIONE PROPRIA		FONDAZIONE PROPRIA	FONDAZIONE PROPRIA
NUMERO PALI	99		25	53

TIPO 3 - FOA H=6.00m (1:10)

TRATTI CORRENTI - HEA 260

SEZIONE A-A

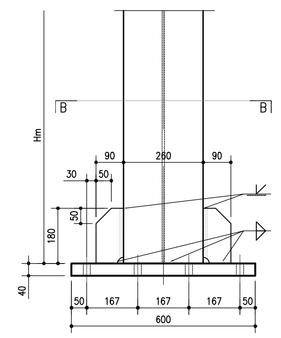

SEZIONE B-B

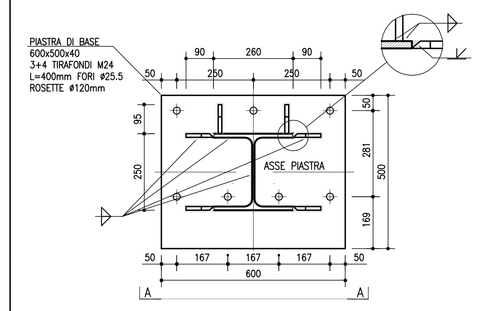

SEZIONE TIRAFONDI

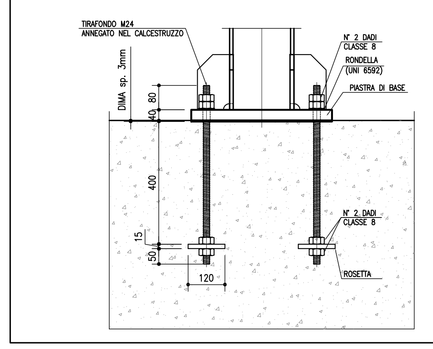

BARRIERE FONOASSORBENTI - TRATTI DI BORDO (1:50)

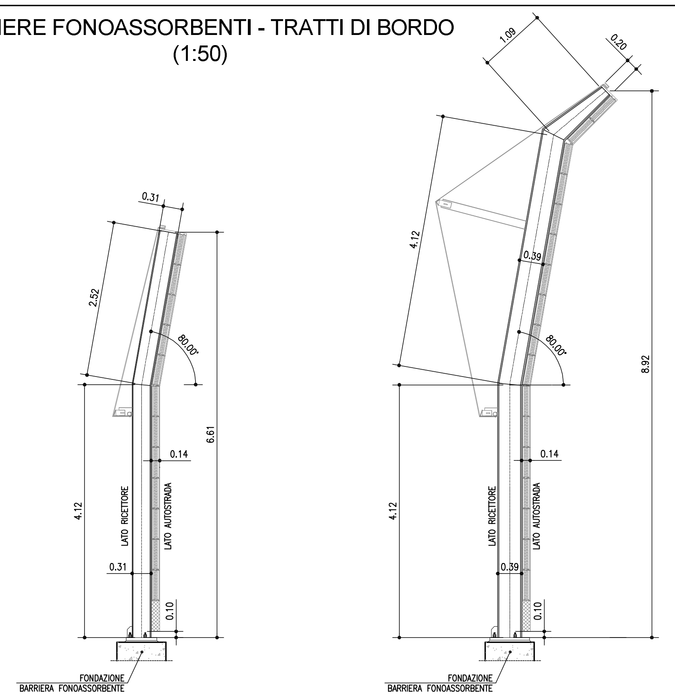

TIPO 4 H=6.50m HEA320 | TIPO 5 H=6.50m+2.00m HEA400

BARRIERE FONOASSORBENTI - TRATTI CORRENTI (1:50)

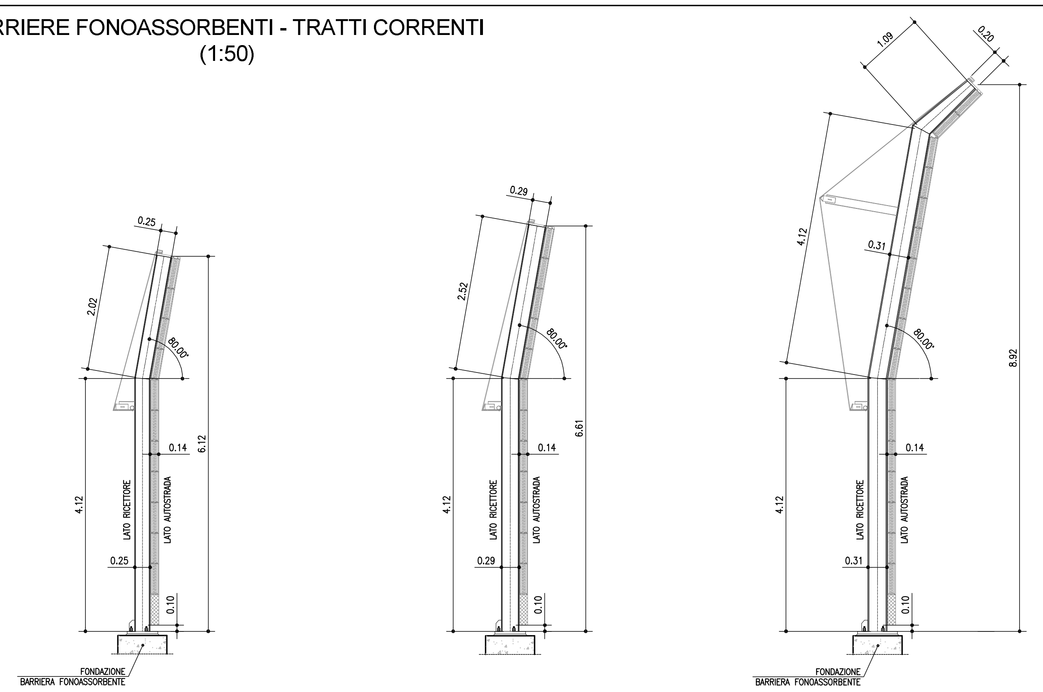

TIPO 3 H=6.00m HEA260 | TIPO 4 H=6.50m HEA300 | TIPO 5 H=6.50m+2.00m HEA320

SEZIONE TIPO CORDOLO DI FONDAZIONE (1:20)

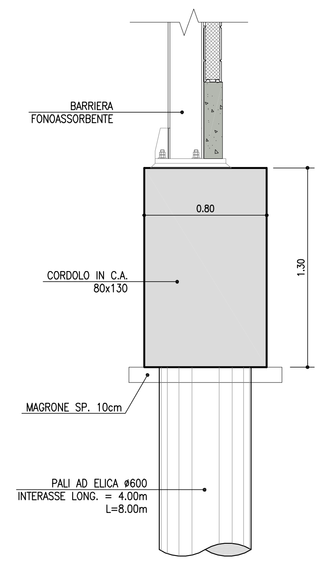

TIPO 5 - FOA H=6.50m + 2.00m (1:10)

TRATTI DI BORDO - HEA 400

SEZIONE A-A

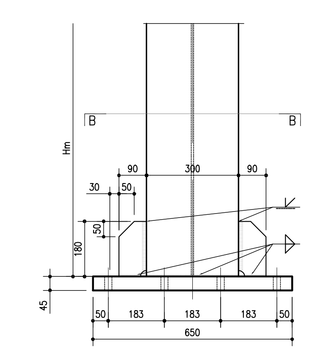

SEZIONE B-B

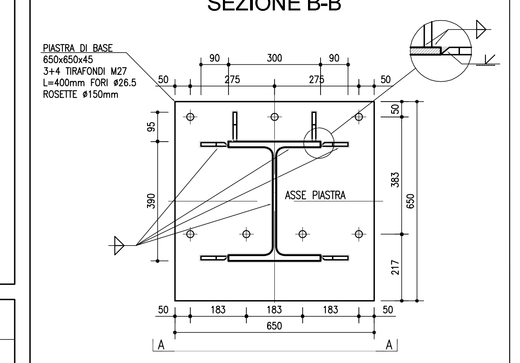

TRATTI CORRENTI - HEA 320

SEZIONE A-A

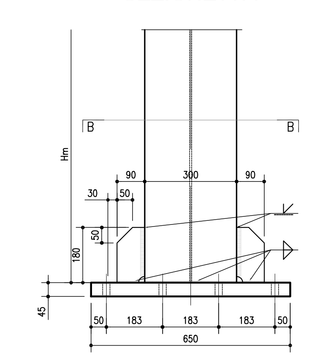

SEZIONE B-B

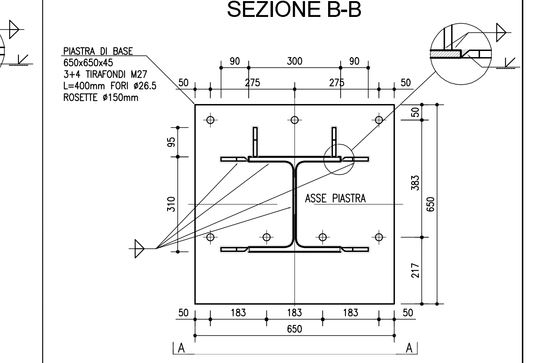

SEZIONE TIRAFONDI

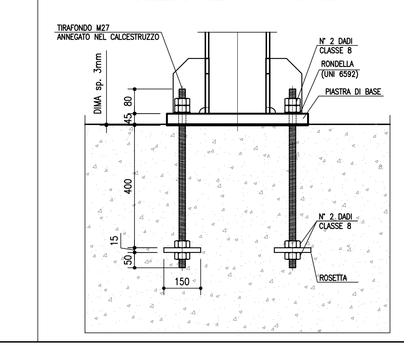

STRALCIO PLANIMETRICO (1:2000)

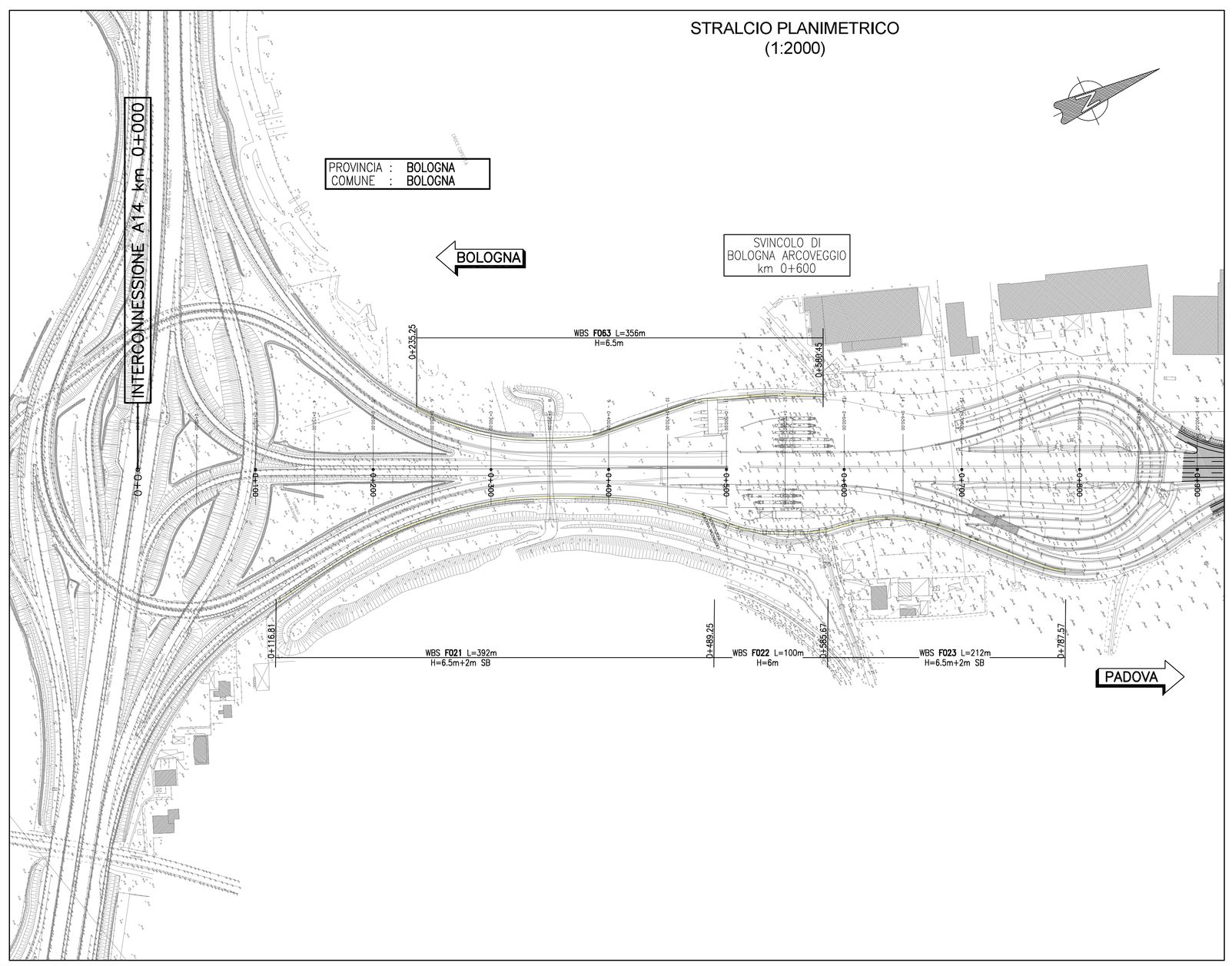

TIPO 4 - FOA H=6.50m (1:10)

TRATTI DI BORDO - HEA 320

SEZIONE A-A

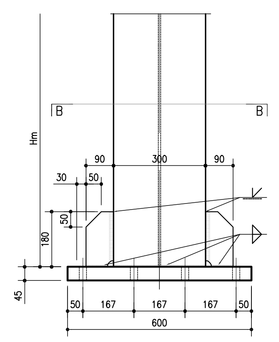

SEZIONE B-B

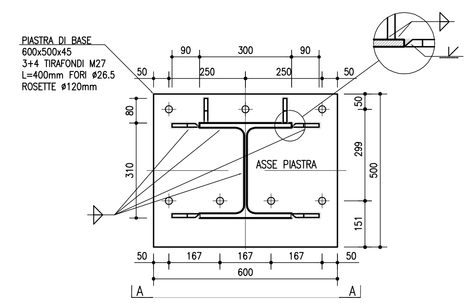

TRATTI CORRENTI - HEA 300

SEZIONE A-A

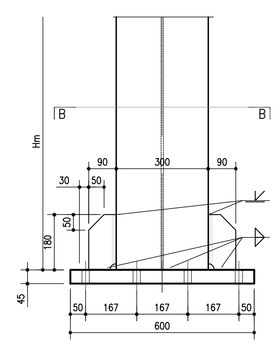

SEZIONE B-B

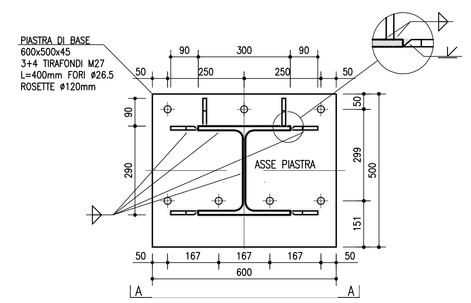

SEZIONE TIRAFONDI

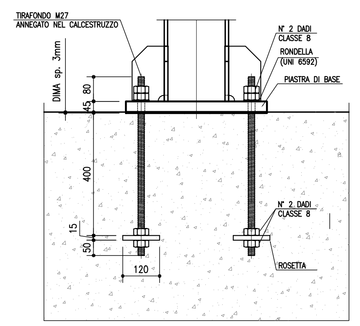

FOA SU FONDAZIONE PROPRIA (1:20)

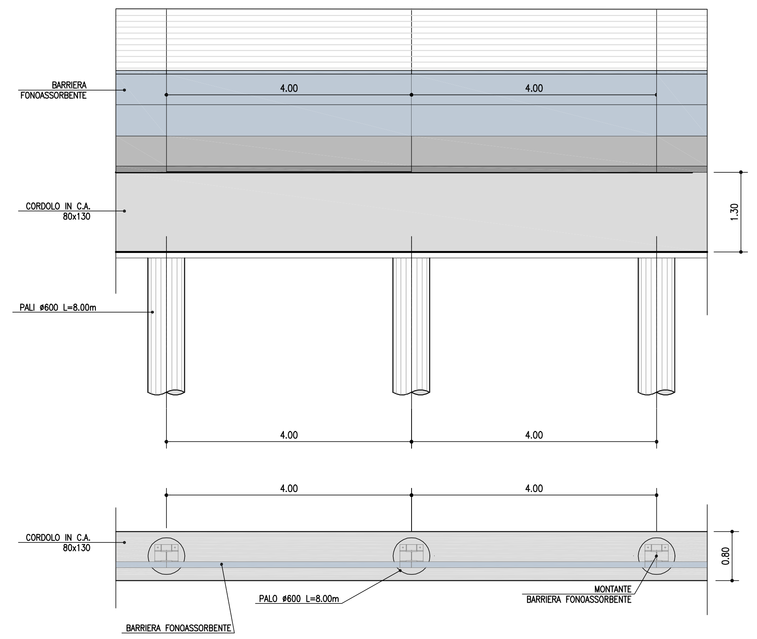

TABELLA MATERIALI

PER QUANTO NON SPECIFICATO NEL SEGUITO, IN PARTICOLARE RELATIVAMENTE ALLE CARATTERISTICHE DEI MATERIALI, ALLE SPECIFICHE PER L'ESECUZIONE DEI LAVORI ED AI CONTROLLI DA ESEGUIRE, SI DOVRA' FARE RIFERIMENTO ALLE NORME TECNICHE D'APPALTO

MAGRONE DI SOTTOFONDO
- Classe di resistenza minima: C12/15

CALCESTRUZZO PER GETTI IN OPERA

PALI
- Classe di resistenza minima: C25/30
- Classe di esposizione: XC2
- Copriferro: 60mm

FONDAZIONI MURI
- Classe di resistenza minima: C28/35
- Classe di esposizione: XC2
- Copriferro: 40mm

ELEVAZIONI MURI
- Classe di resistenza minima: C32/40
- Classe di esposizione: XF2
- Copriferro: 40mm

ACCIAIO PER CARPENTERIA METALLICA
- Montanti: S275J0
- Piastre e irrigidimenti: S275J0
- Bulloni: Classe 8.8 alta resistenza
- Dadi: Classe 8.8 alta resistenza
- Rondelle: Acciaio C50 UNI 6833 Classe 8.8 temperate (tetfosti)
- Tirafondi: Ad arco con elettrodi rivestiti tipo E44 di classe 4B secondo UNI5132
- Saldature: A cóldo secondo UNI-EN ISO 1461 di tutte le parti metalliche
- Zincature
- Note bulloni e tirafondi: Montati con rosette (UNI6592) e con dado e controdado

ACCIAIO PER ARMATURA LENTA
- Acciaio in barre: B450C
- Reti: B450A
- Sovrapposizione: 60diametri

autostrade per l'italia

AUTOSTRADA (A13) : BOLOGNA–PADOVA

TRATTO: BOLOGNA – FERRARA

AMPLIAMENTO ALLA TERZA CORSIA
TRATTO: BOLOGNA ARCOVEGGIO – FERRARA SUD

PROGETTO DEFINITIVO

AU – CORPO AUTOSTRADALE

OPERE D'ARTE MINORI

BARRIERE ANTIFONICHE

Planimetria, Prospetto e Sezioni tipo F021 F022 F023 F063

IL PROGETTISTA SPECIALISTICO	IL RESPONSABILE INTEGRAZIONE PRESTAZIONI SPECIALISTICHE	IL DIRETTORE TECNICO
Ing. Marco Plano D'Angelantonio Ord. Ingg. Milano N.20155 RESPONSABILE DELL'ACUSTICA ALTA SORVEGLIANZA	Ing. Federico Ferrari Ord. Ingg. Milano N. 21082	Ing. Orlando Mazza Ord. Ingg. Pavia N. 1496 PROGETTAZIONE NUOVE OPERE AUTOSTRADALI

CODICE IDENTIFICATIVO

RIFERIMENTO PROGETTO			RIFERIMENTO DIRETTORIO					RIFERIMENTO ELABORATO				Ordinatore:
Codice Commessa	Lotto, Sub-Prog, Cod. Appalto	Fase	Capitolo	Paragrafo	Verbale	Progr. Verbale	PARTE D'OPERA	Tip.	Disciplina	Progressivo	Rev.	---- ----
1 1 1 3 0 6 0 0 0 1	P D 0 0		0 0 0 0 0 0 0 0				0 0 0 0 0 0 0 0	A	P E	0 9 8 9	– 1	SCALA: 1:2000

				REVISIONE	
spea ENGINEERING	PROJECT MANAGER: Ing. Federico Ferrari Ord. Ingg. Milano N. 21082	SUPPORTO SPECIALISTICO: ——		N.	DATA
				0	NOVEMBRE 2014
pool Atlantia	REDATTO: –	VERIFICATO: –		1	–
				2	–
				3	–
				4	–

VISTO DEL COMMITTENTE
autostrade per l'italia
IL RESPONSABILE UNICO DEL PROCEDIMENTO
Ing. Antonio Tisei

VISTO DEL CONCEDENTE
Ministero delle Infrastrutture e dei Trasporti
DIPARTIMENTO PER LA RISTRUTTURAZIONE DI AUTOSTRADE E DEI TRASPORTI
STRUTTURA DI VIGILANZA SULLE CONCESSIONARIE AUTOSTRADALI

IL PRESENTE DOCUMENTO NON POTRA' ESSERE COPIATO, RIPRODOTTO O ALTRIMENTI PUBBLICATO, IN TUTTO O IN PARTE, SENZA IL CONSENSO SCRITTO DELLA SOC. AUTOSTRADE PER L'ITALIA S.P.A.. OGNI UTILIZZO NON AUTORIZZATO SARA' PERSEGUITO A NORMA DI LEGGE.
THIS DOCUMENT MAY NOT BE COPIED, REPRODUCED OR PUBLISHED, EITHER IN PART OR IN ITS ENTIRETY, WITHOUT THE WRITTEN PERMISSION OF SOC. AUTOSTRADE PER L'ITALIA S.P.A.. UNAUTHORIZED USE WILL BE PROSECUTED BY LAW.