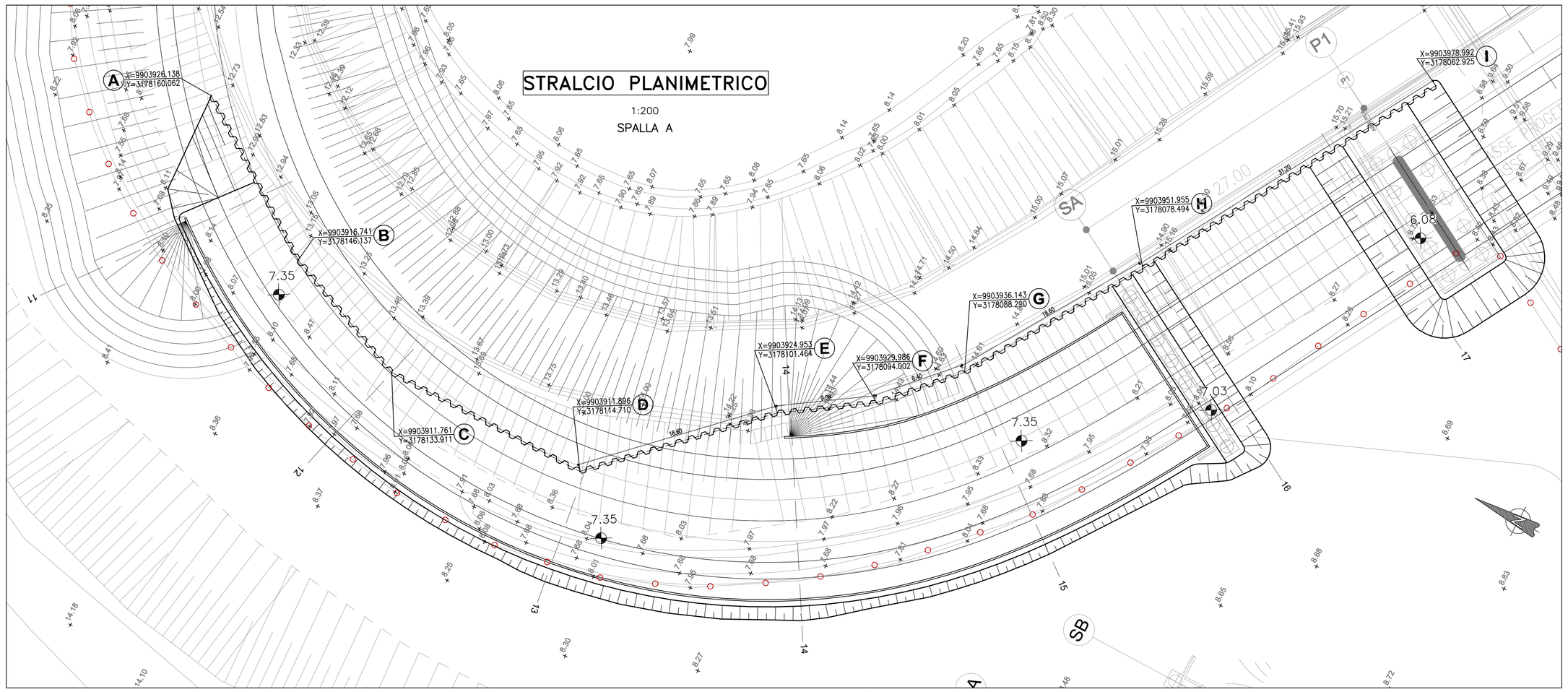

SEZIONE 13

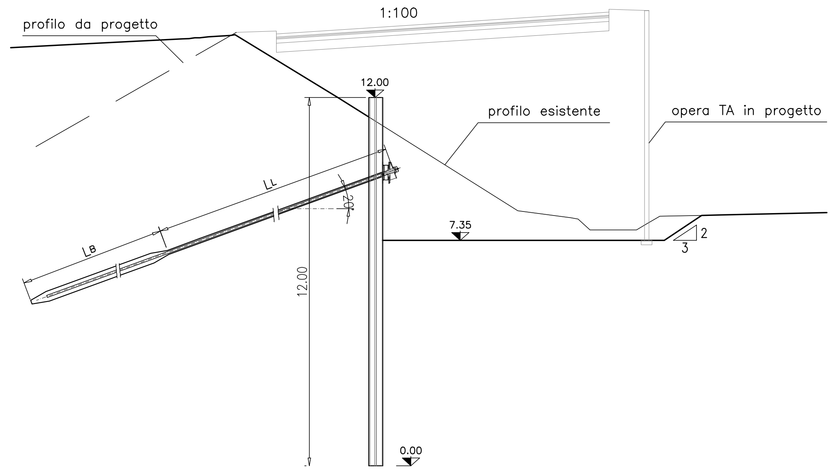

PROSPETTO PALANCOLATA SPALLA A – PARTE 1

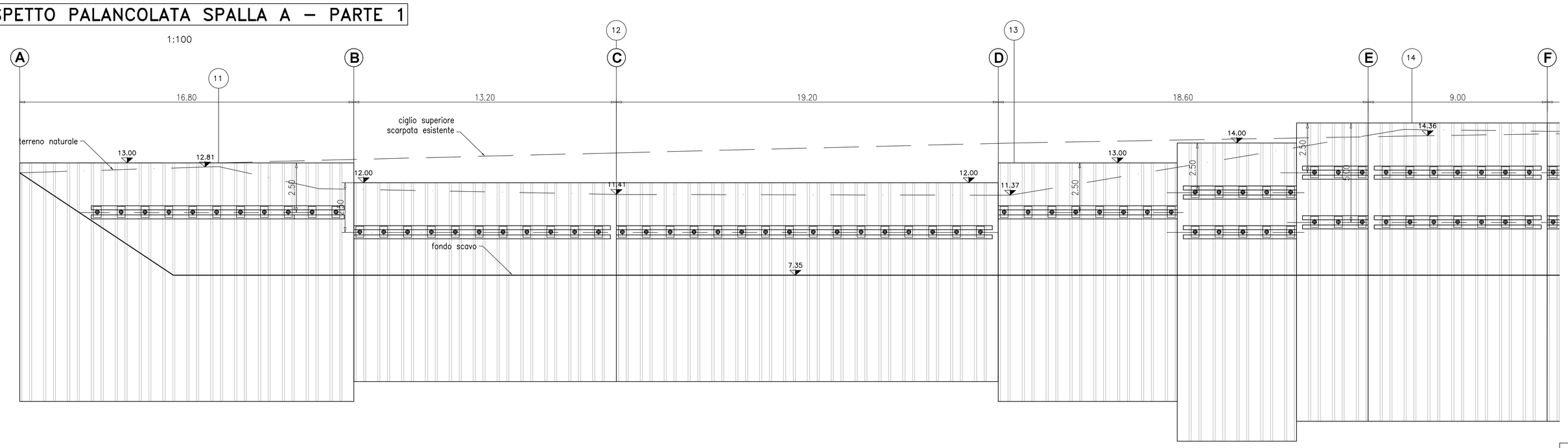

TABELLA MATERIALI

PER QUANTO NON SPECIFICATO NEL SEGUITO, IN PARTICOLARE RELATIVAMENTE ALLE CARATTERISTICHE DEI MATERIALI, ALLE SPECIFICHE PER L'ESECUZIONE DEI LAVORI ED AI CONTROLLI DA ESEGUIRE, SI DOVRA' FARE RIFERIMENTO ALLE NORME TECNICHE D'APPALTO

MICROPALI:
- MISCELA CEMENTIZIA MICROPALI:

Secondo NTA–soggetto ad approvazione della Direzione Lavori
- Classe di resistenza minima C25/30
- Classe di esposizione XC2

Eventuali additivi secondo NTA
- ACCIAIO PER CARPENTERIA METALLICA:
- Acciaio in profili a sezione aperta laminati a caldo saldati:
  . Tipo EN 10025–2 S355 J2+N per spessori nominali t ≤ 40mm
  . Tipo EN 10025–2 S355 K2+N per spessori nominali t > 40mm
- Acciaio in profili a sezione aperta laminati a caldo non saldati:
  . Tipo EN 10025–2 S355 J0+N
- Acciaio in profili a sezione cava:
  . Tipo EN 10210–1 S355 J0H+N

CALCESTRUZZO PROIETTATO DI RIVESTIMENTO [non strutturale – (UNI 10834)]:
- CLS PER SPRITZ–BETON:

Secondo NTA–soggetto ad approvazione della Direzione Lavori
- Classe di resistenza minima CP30

Eventuali additivi secondo NTA
- ACCIAIO PER RETE ELETTROSALDATA E ARMATURE ORDINARIE:
- Acciaio per armatura:
  . Doppia rete elettrosaldata ϕ = 6 mm.
  . Maglia 15 x 15 cm.
- Tipo B450C
  . FYK ≥ 450 MPa
  . FTK ≥ 540 MPa
- Applicazione:
  . Max ogni 3m. di scavo, anche in assenza di tiranti attivi

PALANCOLE IN ACCIAIO:
- CARATTERISTICHE PALANCOLE IN ACCIAIO PER SCAVI PROVVISIONALI:

Secondo NTA–soggetto ad approvazione della Direzione Lavori
- Acciaio per palancolati:
  . S355 JR EN 10210

TIRANTI:
- PARATIE PROVVISIONALI/DEFINITIVE:
- Tiranti permanenti* (classe 2 di protezione) a trefoli in acciaio armonico
- Perforazione ≥ 160 mm.
- Trefoli:
  . Diametro nominale (pollici) = 0.6" (15,24 mm.)
  . Sezione nominale = 139 mm²

* anche se con funzione provvisoria i tiranti vengono realizzati con la doppia protezione
- MISCELA CEMENTIZIA INIEZIONE DEI TIRANTI:

Secondo NTA–soggetto ad approvazione della Direzione Lavori
- Classe di resistenza minima C25/30
- Classe di esposizione XC2

Eventuali additivi secondo NTA
- ACCIAIO TIRANTI IN TREFOLI DA 0.6" STABILIZZATI:
  . FPTK ≥ 1860 MPA
  . FP(1)K ≥ 1670 MPA

CORDOLO PARATIE:
- CLS MAGRONE DI FONDAZIONE:
- Classe di resistenza C12/15
- CLS CORDOLO:
- Classe di resistenza C25/30
- Classe di esposizione XC2
- Classe di consistenza S3
- ARMATURE ORDINARIE:
- Acciaio in barre nervate tipo B450C
  . fyk ≥ 450 MPa
  . ftk ≥ 540 MPa
- COPRIFERRO:
- C= 40.0 mm.

TUBI DI DRENAGGIO:
- TUBI IN PVC PER DRENI SUBORIZZONTALI:
- Tubo ϕ = 4"
- Avvolto in telo di geosintetico con peso=300g/m²
- Perforazione ϕ = 130 mm.
- Inclinazione perforazione = 5°

NOTE GENERALI SCAVI

- La quota scavo rappresentata fa riferimento al piano di imposta della terra armata.
- La scotica e l'eventuale bonifica dovrà essere realizzato come previsto in progetto e in conformità alle prescrizioni di capitolato.
- Le scarpate di ammorsamento tra il nuovo e il vecchio rilevato dovranno essere gradonate in conformità al progetto e alle prescrizioni di capitolato.

		CARATTERISTICHE TECNICHE COMUNI	Palancola PU22		Travi di ripartizione n°2 HEB180	Travi di ripartizione n°2 HEB180	Travi di ripartizione n°2 HEB180	Travi di ripartizione n°2 HEB180		Travi di ripartizione n°2 HEB180	
				–3.00							
1° ORDINE	To–Te–Tc	PRETENSIONE–TENSIONE ESERCIZIO–TENSIONE COLLAUDO	kN		150/160/190	150/160/190	150/160/190	150/160/190	150/160/190	150/160/190	
	n°	N° TREFOLI	n°		3	3	3	3	3	3	
	Int.	INTERASSE TIRANTI	m		1.20 (α=20°)	1.20 (α=20°)	1.20 (α=20°)	1.20 (α=20°)	1.20 (α=20°)	1.20 (α=20°)	
	L + L	LUNGHEZZA TRATTO NON ANCORATO – FONDAZIONE	m		8+12	8+12	8+12	8+12	8+12	8+12	
	n°	NUMERO DI TIRANTI	n°		11	11	16	8	5	3	7

2° ORDINE	To–Te–Tc	PRETENSIONE–TENSIONE ESERCIZIO–TENSIONE COLLAUDO	kN	200/230/275	200/230/275	
	n°	N° TREFOLI	n°	4	4	
	Int.	INTERASSE TIRANTI	m	1.20 (α=20°)	1.20 (α=20°)	
	L + L	LUNGHEZZA TRATTO NON ANCORATO – FONDAZIONE	m	7+15	7+15	
	n°	NUMERO DI TIRANTI	n°	5	3	7

SEZIONE 15

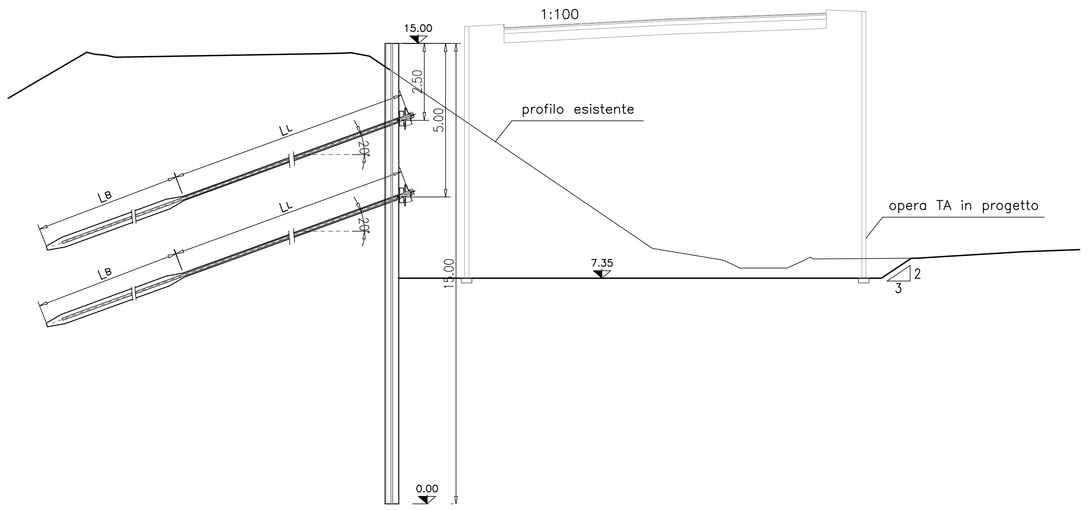

autostrade per l'italia

AUTOSTRADA (A13) : BOLOGNA–PADOVA

TRATTO: BOLOGNA – FERRARA

AMPLIAMENTO ALLA TERZA CORSIA
TRATTO: BOLOGNA ARCOVEGGIO – FERRARA SUD

PROGETTO DEFINITIVO

IN – VIABILITA' INTERFERITE

rampa svincolo staz. ALTEDO – prog. 020+476

Rifacimento fuori sede

Scavi e op. provvisioanli – Planimetria, prospetti e sezioni
TA396 – tavola 1 di 2

IL PROGETTISTA SPECIALISTICO	IL RESPONSABILE INTEGRAZIONE PRESTAZIONI SPECIALISTICHE	IL DIRETTORE TECNICO
Ing. Marco Pietro D'Angelantonio Ord. Ingg. Milano N.20155 **RESPONSABILE GEOTECNICA ALL'APERTO**	Ing. Paolo Castiglioni Ord. Ingg. Varese N. 2725	Ing. Orlando Mazza Ord. Ingg. Pavia N. 1496 **PROGETTAZIONE NUOVE OPERE AUTOSTRADALI**

| CODICE IDENTIFICATIVO | | | | | | |