PLANIMETRIA SCAVI

1:200

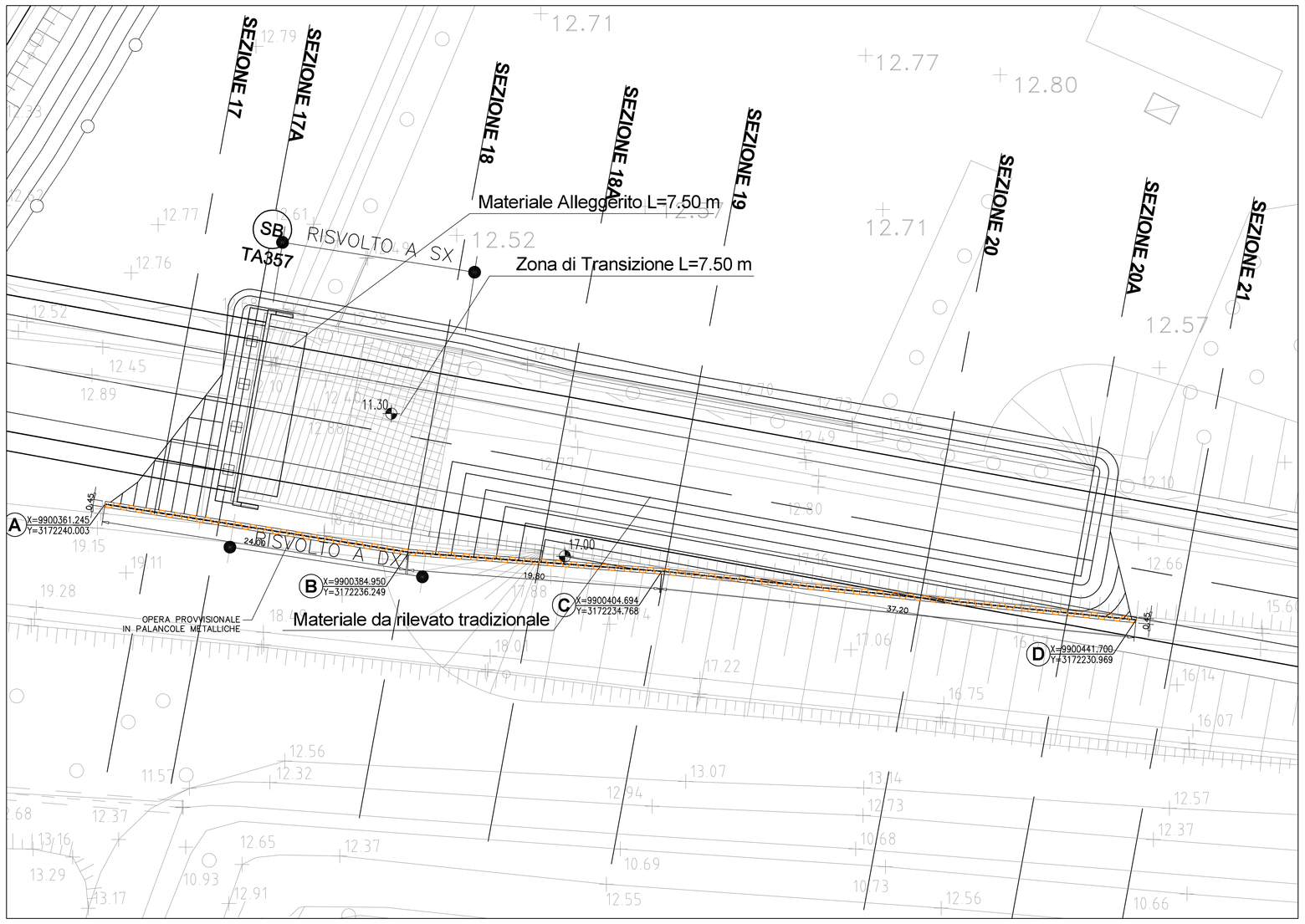

PROSPETTO PALANCOLATA

1:200

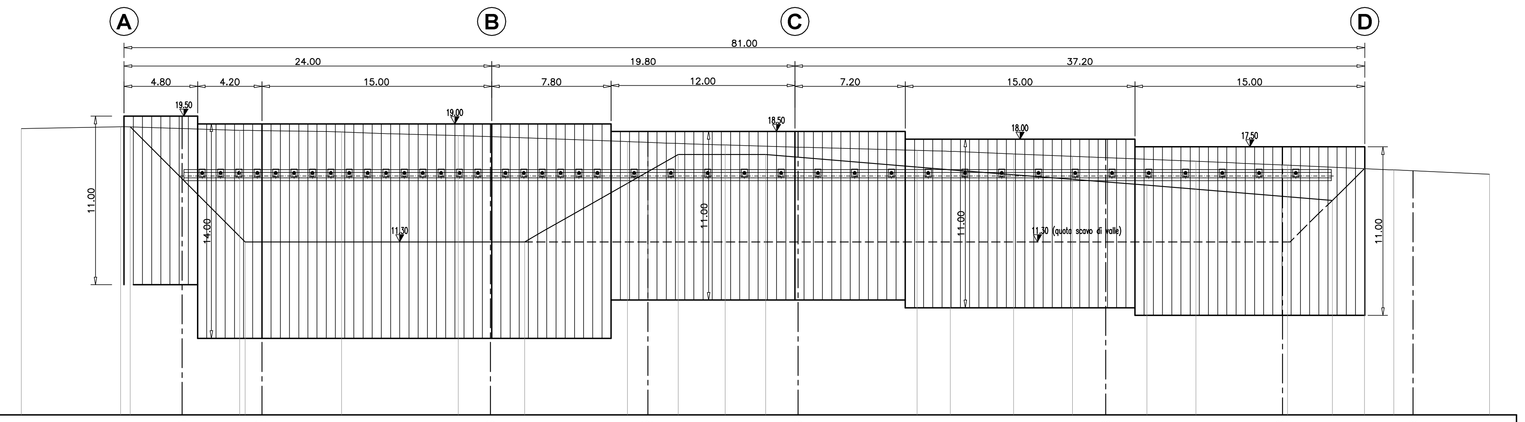

NUMERO SEZIONI			17	17A	18	18A	19	20	20A	21
DISTANZE PARZIALI	m	6.49	7.77	6.65	7.63	11.04	6.39	12.52	6.30	3.84	8.06	5.99	6.94	6.25
QUOTE TERRENO	m	18.70	18.81	18.57	18.47	18.23	17.84	17.62	17.27	17.04	16.88	16.55	16.30	15.99	15.72
DISTANZE PARZIALI	m		7.51	18.25		10.03	5.71	12.06	12.83	12.11	2.09				
SCAVO PROVVISIONALE	m		18.81	11.35	11.35	17.00	17.00	14.00	15.00	14.00	14.08				

TIPOLOGIA DEI TIRANTI

	CARATTERISTICHE TECNICHE COMUNI			Palancola PU22 – Trevi di ripartizione n°2 HEB180 Palancolata tipologica schema "1-n"		
1° ORDINE	To–Te–Tc	PRETENSIONE–TENSIONE ESERCIZIO–TENSIONE COLLAUDO	kN	150 / 210 / 250	150 / 175 / 210	
	n°	N° TREFOLI	n°	4	4	
	Int.	INTERASSE TIRANTI	m	1.20 (α=25° – β= 0°)	2.40 (α=25° – β= 0°)	
	L + L	LUNGHEZZA TRATTO NON ANCORATO – FONDAZIONE	m	9+12	9+12	
	n°	NUMERO DI TIRANTI	n°	22	19	

SEZIONE 18

1:200

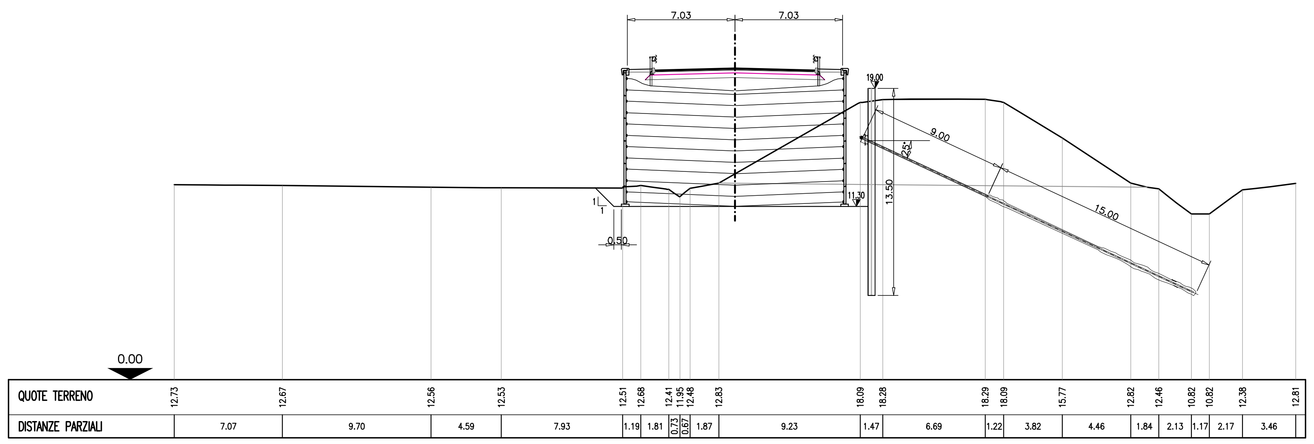

QUOTE TERRENO	12.73	12.67	12.56	12.53	12.51	12.68	12.11	11.61	12.48	12.83	18.09	18.28	18.29	18.09	15.77	12.82	12.46	10.82	10.82	12.38	12.81
DISTANZE PARZIALI	7.07	9.70	4.59	7.93	1.19	1.81	0.77 / 0.42	0.70 / 0.70	1.87	9.23	1.47	6.69	1.22	3.82	4.46	1.84	2.13	1.17	2.17	3.46	

SEZIONE 20

1:200

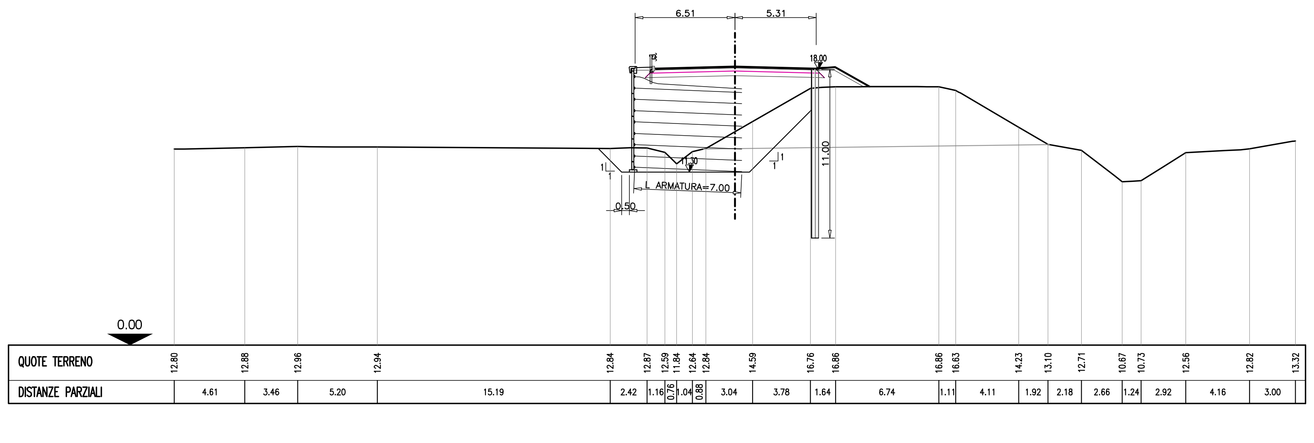

QUOTE TERRENO	12.80	12.88	12.96	12.94	12.84	13.37	13.59	13.94	12.64	12.84	14.59	16.76	16.86	16.86	16.63	14.23	13.10	12.71	10.67	10.73	12.56	12.82	13.32
DISTANZE PARZIALI	4.61	3.46	5.20	15.19	2.42	1.16	0.35 / 0.35	0.36 / 0.36	3.04	3.78	1.64	6.74	1.11	4.11	1.92	2.18	2.66	1.24	2.92	4.16	3.00

TABELLA MATERIALI

PER QUANTO NON SPECIFICATO NEL SEGUITO, IN PARTICOLARE RELATIVAMENTE ALLE CARATTERISTICHE DEI MATERIALI, ALLE SPECIFICHE PER L'ESECUZIONE DEI LAVORI ED AI CONTROLLI DA ESEGUIRE, SI DOVRA' FARE RIFERIMENTO ALLE NORME TECNICHE D'APPALTO

MICROPALI:

- MISCELA CEMENTIZIA MICROPALI:

Secondo NTA–soggetto ad approvazione della Direzione Lavori
- Classe di resistenza minima C25/30
- Classe di esposizione XC2

Eventuali additivi secondo NTA

- ACCIAIO PER CARPENTERIA METALLICA:
  - Acciaio in profili a sezione aperta laminati a caldo saldati:
    . Tipo EN 10025–2 S355 J2+N per spessori nominali t ≤ 40mm
    . Tipo EN 10025–2 S355 K2+N per spessori nominali t > 40mm
  - Acciaio in profili a sezione aperta laminati a caldo non saldati:
    . Tipo EN 10025–2 S355 J0+N
  - Acciaio in profili a sezione cava:
    . Tipo EN 10210–1 S355 J0H+N

CALCESTRUZZO PROIETTATO DI RIVESTIMENTO [non strutturale – (UNI 10834)]:

- CLS PER SPRITZ–BETON:

Secondo NTA–soggetto ad approvazione della Direzione Lavori
- Classe di resistenza minima CP30

Eventuali additivi secondo NTA

- ACCIAIO PER RETE ELETTROSALDATA E ARMATURE ORDINARIE:
  - Acciaio per armatura:
    . Doppia rete elettrosaldata ø = 6 mm.
    . Maglia 15 x 15 cm.
  - Tipo B450C
    . FYK ≥ 450 MPa
    . FTK ≥ 540 MPa
  - Applicazione:
    . Max ogni 3m. di scavo, anche in assenza di tiranti attivi

PALANCOLE IN ACCIAIO:

- CARATTERISTICHE PALANCOLE IN ACCIAIO PER SCAVI PROVVISIONALI:

Secondo NTA–soggetto ad approvazione della Direzione Lavori
- Acciaio per palancolati:
  . S355 JR EN 10210

TIRANTI:

- PARATIE PROVVISIONALI/DEFINITIVE:
  - Tiranti permanenti* (classe 2 di protezione) a trefoli in acciaio armonico
  - Perforazione ≥ 160 mm.
  - Trefoli:
    . Diametro nominale (pollici) = 0.6" (15.24 mm.)
    . Sezione nominale = 139 mm²

* anche se con funzione provvisoria i tiranti vengono realizzati con la doppia protezione

- MISCELA CEMENTIZIA INIEZIONE DEI TIRANTI:

Secondo NTA–soggetto ad approvazione della Direzione Lavori
- Classe di resistenza minima C25/30
- Classe di esposizione XC2

Eventuali additivi secondo NTA

- ACCIAIO TIRANTI IN TREFOLI DA 0.6" STABILIZZATI:
  . FPTK ≥ 1860 MPA
  . FP(1)K ≥ 1670 MPA

CORDOLO PARATIE:

- CLS MAGRONE DI FONDAZIONE:
  - Classe di resistenza C12/15
- CLS CORDOLO:
  - Classe di resistenza C25/30
  - Classe di esposizione XC2
  - Classe di consistenza S3
- ARMATURE ORDINARIE:
  - Acciaio in barre nervate tipo B450C
    . fyk ≥ 450 MPa
    . ftk ≥ 540 MPa
- COPRIFERRO:
  - C= 40.0 mm.

TUBI DI DRENAGGIO:

- TUBI IN PVC PER DRENI SUBORIZZONTALI:
  - Tubo ø = 4"
  - Avvolto in telo di geosintetico con peso=300g/m²
  - Perforazione ø = 130 mm.
  - Inclinazione perforazione = 5°

autostrade per l'italia

AUTOSTRADA (A13) : BOLOGNA–PADOVA

TRATTO: BOLOGNA – FERRARA

AMPLIAMENTO ALLA TERZA CORSIA
TRATTO: BOLOGNA ARCOVEGGIO – FERRARA SUD

PROGETTO DEFINITIVO

IN–VIABILITA' INTERFERITE

str.prov. ASINARI – Prog. 013+565

Rifacimento fuori sede

Pianta scavi e op. provvisionali–planimetria, prospetti e sezioni
TA357

IL PROGETTISTA SPECIALISTICO
Ing. Marco Pietro D'Angelantonio
Ord. Ingg. Milano N.20155
RESPONSABILE GEOTECNICA
ALL'APERTO

IL RESPONSABILE INTEGRAZIONE PRESTAZIONI SPECIALISTICHE
Ing. Federico Ferrari
Ord. Ingg. Milano N. 21082

IL DIRETTORE TECNICO
Ing. Orlando Mazza
Ord. Ingg. Pavia N. 1496
PROGETTAZIONE MUOVE ORDINE AUTOSTRADALI

CODICE IDENTIFICATIVO

RIFERIMENTO PROGETTO					RIFERIMENTO DIRETTORIO												RIFERIMENTO ELABORATO					Ordinatore:
Codice Commessa	Lotto	Sub-Prog	Cod. Appalto	Fase	Capitolo	Paragrafo	WBS			PARTE D'OPERA							Tip.	Disciplina	Progressivo		Rev.	—
1 1 1 3 0 6	0 0 0	1	P D	0 0	0 0 0	0 0 0	0 0 0	0 0	0 0	0 0	0 0	0 0	0 0	0 0	0 0	0 0	A	P E	1 1 1 3		—	SCALA: Varie

					REVISIONE	
spea ENGINEERING	PROJECT MANAGER: Ing. Federico Ferrari Ord. Ingg. Milano N. 21082		SUPPORTO SPECIALISTICO:		n.	data
					0	NOVEMBRE 2016
					1	–
					2	–
					3	–
Atlantia	REDATTO:	–	VERIFICATO:	–	4	–

VISTO DEL COMMITTENTE	VISTO DEL CONCEDENTE
autostrade per l'italia IL RESPONSABILE UNICO DEL PROCEDIMENTO Ing. Antonio Tosi	Ministero delle Infrastrutture e dei Trasporti DIPARTIMENTO PER LA RETE STRADALE ED AUTOSTRADALE DIREZIONE GENERALE PER LA VIGILANZA SULLE CONCESSIONI AUTOSTRADALI

IL PRESENTE DOCUMENTO NON POTRA' ESSERE COPIATO, RIPRODOTTO O ALTRIMENTI PUBBLICATO, IN TUTTO O IN PARTE, SENZA IL CONSENSO SCRITTO DELLA SOC. AUTOSTRADE PER L'ITALIA S.P.A. CHE VIETA OGNI UTILIZZO NON AUTORIZZATO. SARA' PERSEGUITO A NORMA DI LEGGE.
THIS DOCUMENT MAY NOT BE COPIED, REPRODUCED OR PUBLISHED, EITHER IN PART OR IN ITS ENTIRETY, WITHOUT THE WRITTEN PERMISSION OF SOC. AUTOSTRADE PER L'ITALIA S.P.A.. UNAUTHORIZED USE WILL BE PROSECUTED BY LAW.

Scala Plott.: 1:1