STRALCIO PLANIMETRICO

1:200

SPALLA B

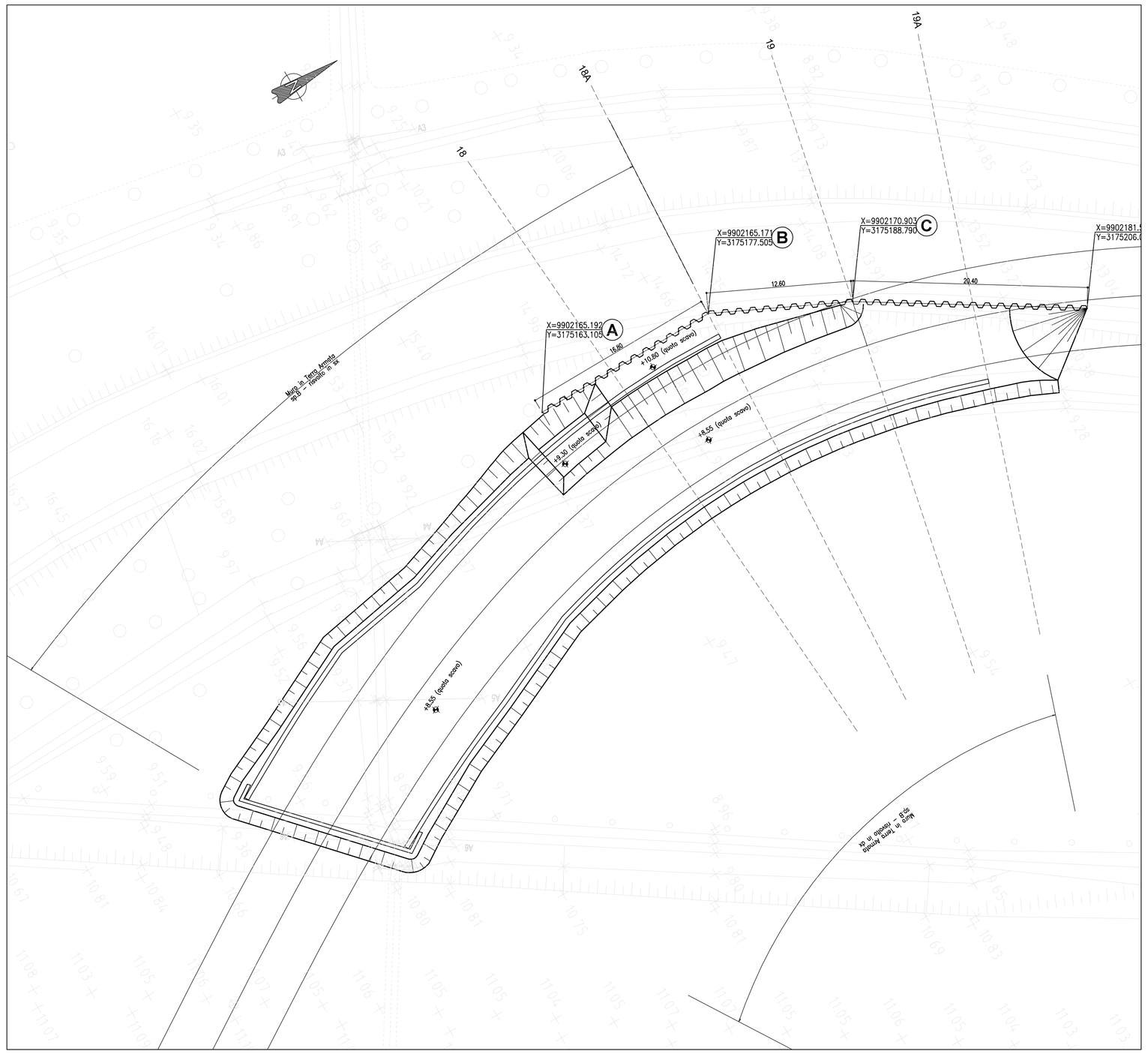

SEZIONE 18

1:100

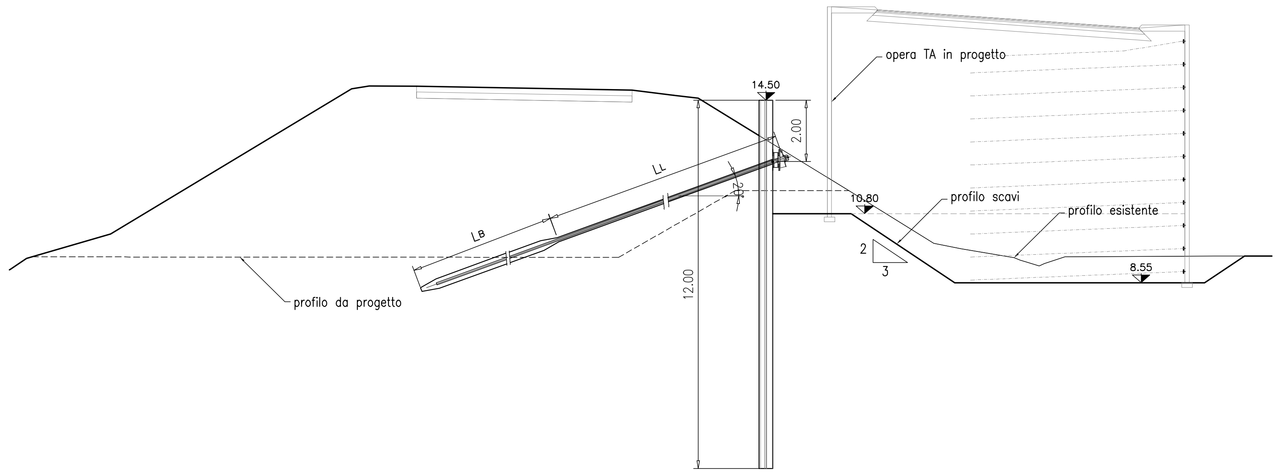

SEZIONE 18A

1:100

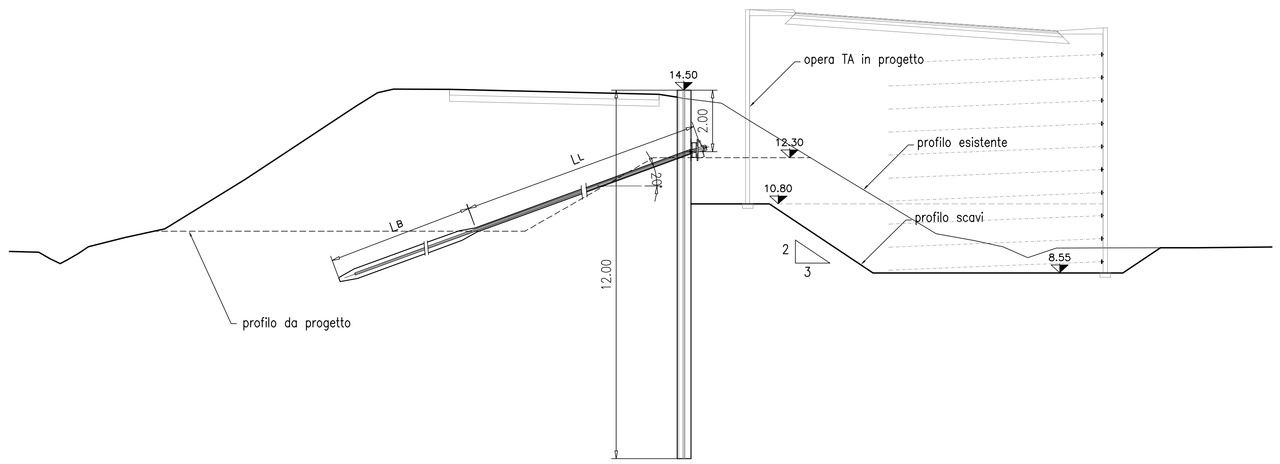

SEZIONE 19

1:100

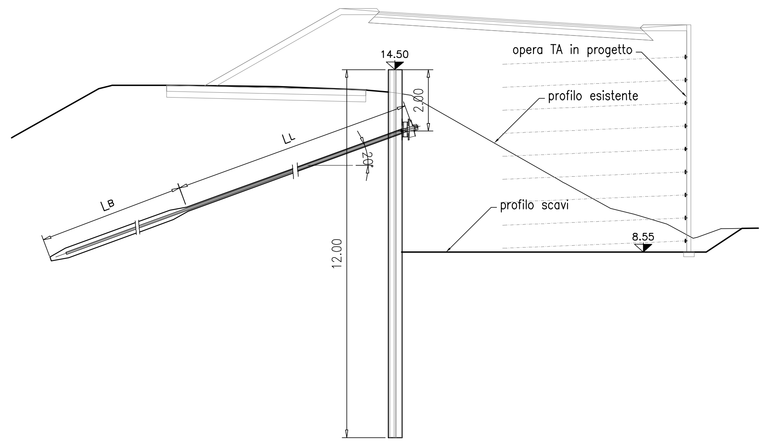

SEZIONE 19A

1:100

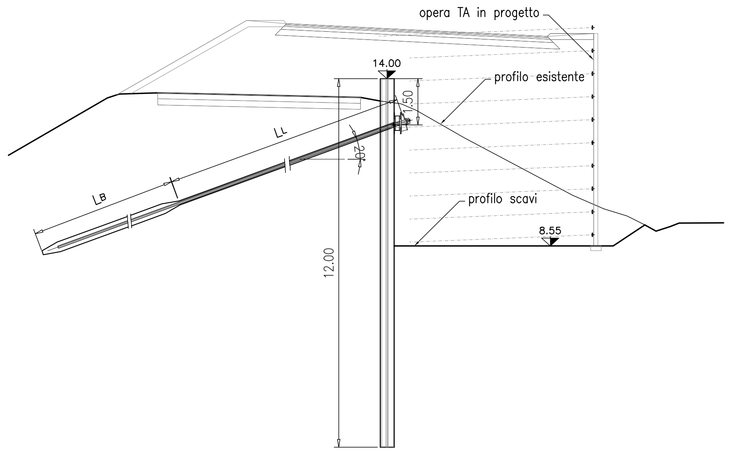

TABELLA MATERIALI

PER QUANTO NON SPECIFICATO NEL SEGUITO, IN PARTICOLARE RELATIVAMENTE ALLE CARATTERISTICHE DEI MATERIALI, ALLE SPECIFICHE PER L'ESECUZIONE DEI LAVORI ED AI CONTROLLI DA ESEGUIRE, SI DOVRA' FARE RIFERIMENTO ALLE NORME TECNICHE D'APPALTO

MICROPALI:

- **MISCELA CEMENTIZIA MICROPALI:**

Secondo NTA–soggetto ad approvazione della Direzione Lavori

- Classe di resistenza minima C25/30
- Classe di esposizione XC2

Eventuali additivi secondo NTA

- **ACCIAIO PER CARPENTERIA METALLICA:**
- Acciaio in profili a sezione aperta laminati a caldo saldati:
  . Tipo EN 10025–2 S355 J2+N per spessori nominali t ≤ 40mm
  . Tipo EN 10025–2 S355 K2+N per spessori nominali t > 40mm
- Acciaio in profili a sezione aperta laminati a caldo non saldati:
  . Tipo EN 10025–2 S355 J0+N
- Acciaio in profili a sezione cava:
  . Tipo EN 10210–1 S355 J0H+N

CALCESTRUZZO PROIETTATO DI RIVESTIMENTO [non strutturale – (UNI 10834)]:

- **CLS PER SPRITZ–BÉTON:**

Secondo NTA–soggetto ad approvazione della Direzione Lavori

- Classe di resistenza minima CP30

Eventuali additivi secondo NTA

- **ACCIAIO PER RETE ELETTROSALDATA E ARMATURE ORDINARIE:**
- Acciaio per armatura:
  . Doppia rete elettrosaldata ø = 6 mm.
  . Maglia 15 x 15 cm.
- Tipo B450C
  . FYK ≥ 450 MPa
  . FTK ≥ 540 MPa
- Applicazione:
  . Max ogni 3m. di scavo, anche in assenza di tiranti attivi

PALANCOLE IN ACCIAIO:

- **CARATTERISTICHE PALANCOLE IN ACCIAIO PER SCAVI PROVVISIONALI:**

Secondo NTA–soggetto ad approvazione della Direzione Lavori

- Acciaio per palancolati:
  . S355 JR EN 10210

TIRANTI:

- **PARATIE PROVVISIONALI/DEFINITIVE:**
- Tiranti permanenti* (classe 2 di protezione) a trefoli in acciaio armonico
- Perforazione ≥ 160 mm.
- Trefoli:
  . Diametro nominale (pollici) = 0.6" (15.24 mm.)
  . Sezione nominale = 139 mm²

* anche se con funzione provvisoria i tiranti vengono realizzati con la doppia protezione

- **MISCELA CEMENTIZIA INIEZIONE DEI TIRANTI:**

Secondo NTA–soggetto ad approvazione della Direzione Lavori

- Classe di resistenza minima C25/30
- Classe di esposizione XC2

Eventuali additivi secondo NTA

- **ACCIAIO TIRANTI IN TREFOLI DA 0.6" STABILIZZATI:**
  . FPTK ≥ 1860 MPA
  . FP(1)K ≥ 1670 MPA

CORDOLO PARATIE:

- **CLS MAGRONE DI FONDAZIONE:**
- Classe di resistenza C12/15
- **CLS CORDOLO:**
- Classe di resistenza C25/30
- Classe di esposizione XC2
- Classe di consistenza S3
- **ARMATURE ORDINARIE:**
- Acciaio in barre nervate tipo B450C
  . fyk ≥ 450 MPa
  . ftk ≥ 540 MPa
- **COPRIFERRO:**
- C= 40.0 mm.

TUBI DI DRENAGGIO:

- **TUBI IN PVC PER DRENI SUBORIZZONTALI:**
- Tubo ø = 4"
- Avvolto in telo di geosintetico con peso=300g/m²
- Perforazione ø = 130 mm.
- Inclinazione perforazione = 5°

NOTE GENERALI SCAVI

- La quota scavo rappresentata fa riferimento al piano di imposta della terra armata.
- Lo scotico e l'eventuale bonifica dovrà essere realizzato come previsto in progetto e in conformità alle prescrizioni di capitolato.
- Le scarpate di ammorsamento tra il nuovo e il vecchio rilevato dovranno essere gradonate in conformità al progetto e alle prescrizioni di capitolato.

PROSPETTO PALANCOLATA

1:100

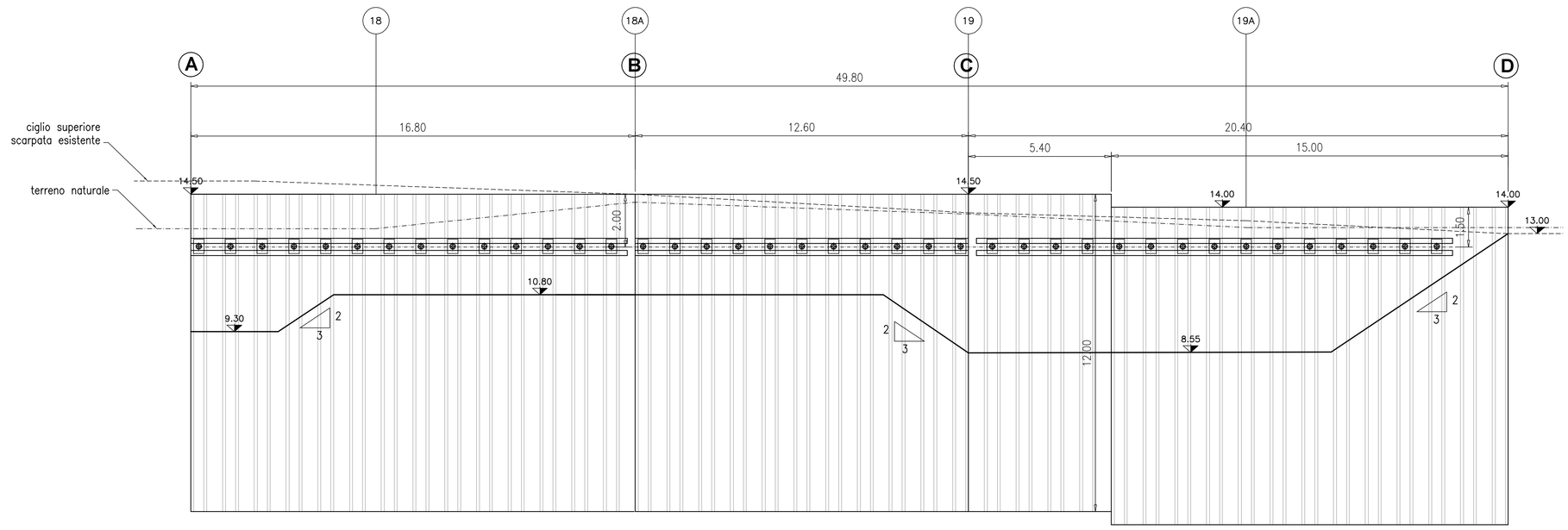

		CARATTERISTICHE TECNICHE COMUNI	Palancola PU22		Travi di ripartizione n°2 HEB180	Travi di ripartizione n°2 HEB180	Travi di ripartizione n°2 HEB180
1° ORDINE	To–Te–Tc	PRETENSIONE–TENSIONE ESERCIZIO–TENSIONE COLLAUDO		kN	150 / 165 / 195	150 / 165 / 195	150 / 165 / 195
	n°	N° TREFOLI		n°	3	3	3
	Int.	INTERASSE TIRANTI		m	1.20 (α=20°)	1.20 (α=20°)	1.20 (α=20°)
	L + L	LUNGHEZZA TRATTO NON ANCORATO – FONDAZIONE		m	8+12	8+12	8+12
	n°	NUMERO DI TIRANTI		n°	14	11	14

autostrade per l'italia

AUTOSTRADA (A13) : BOLOGNA–PADOVA

TRATTO: BOLOGNA – FERRARA

AMPLIAMENTO ALLA TERZA CORSIA
TRATTO: BOLOGNA ARCOVEGGIO – FERRARA SUD

PROGETTO DEFINITIVO

IN – VIABILITA' INTERFERITE

str. com. SALETTO–MALABERGO – prog. 016+936

Rifacimento fuori sede

Scavi e opere provvisionali – Pianta e sezioni
TA376 e TA377

IL PROGETTISTA SPECIALISTICO	IL RESPONSABILE INTEGRAZIONE PRESTAZIONI SPECIALISTICHE	IL DIRETTORE TECNICO
Ing. Marco Pietro D'Angelantonio Ord. Ingg. Milano N.20155 RESPONSABILE GEOTECNICA ALL'APERTO	Ing. Federico Ferrari Ord. Ingg. Milano N. 21082	Ing. Orlando Mazzo Ord. Ingg. Pavia N. 1496 PROGETTAZIONE NUOVE OPERE AUTOSTRADALI

CODICE IDENTIFICATIVO

RIFERIMENTO PROGETTO				RIFERIMENTO DIRETTORIO					RIFERIMENTO ELABORATO				Ordinatore:
Codice Commessa	Lotto, Sub-Prog, Cod. Appalto	Fase	Capitolo	Paragrafo	WBS	Progressivo	PARTE D'OPERA		Tip.	Disciplina	Progressivo	Rev.	—
1 1 1 3 0 6 0 0 0 1	P D	0 0	0 0	0 0	0 0	0 0 0 0 0	0 0 0 0 0 0	0	A	P E	1 1 5 3	—	SCALA: varie

spea ENGINEERING	PROJECT MANAGER: Ing. Federico Ferrari Ord. Ingg. Milano N. 21082	SUPPORTO SPECIALISTICO:	REVISIONE n. / data: 0 NOVEMBRE 2016; 1 –; 2 –; 3 –; 4 –
per Atlantia	REDATTO: –	VERIFICATO: –	

	VISTO DEL COMMITTENTE	VISTO DEL CONCEDENTE
	autostrade per l'italia IL RESPONSABILE UNICO DEL PROCEDIMENTO Ing. Antonio Toni	Ministero delle Infrastrutture e dei Trasporti DIPARTIMENTO PER LA RETE STRADALE – DIREZIONE GENERALE PER LA VIGILANZA SULLE CONCESSIONI AUTOSTRADALI

IL PRESENTE DOCUMENTO NON POTRA' ESSERE COPIATO, RIPRODOTTO O ALTRIMENTI PUBBLICATO, IN TUTTO O IN PARTE, SENZA IL CONSENSO SCRITTO DELLA SOC. AUTOSTRADE PER L'ITALIA S.P.A.. OGNI UTILIZZO NON AUTORIZZATO SARA' PERSEGUITO A NORMA DI LEGGE.
THIS DOCUMENT MAY NOT BE COPIED, REPRODUCED OR PUBLISHED, EITHER IN PART OR IN ITS ENTIRETY, WITHOUT THE WRITTEN PERMISSION OF SOC. AUTOSTRADE PER L'ITALIA S.P.A., UNAUTHORIZED USE WILL BE PROSECUTED BY LAW.