# PLANIMETRIA GENERALE

1:500

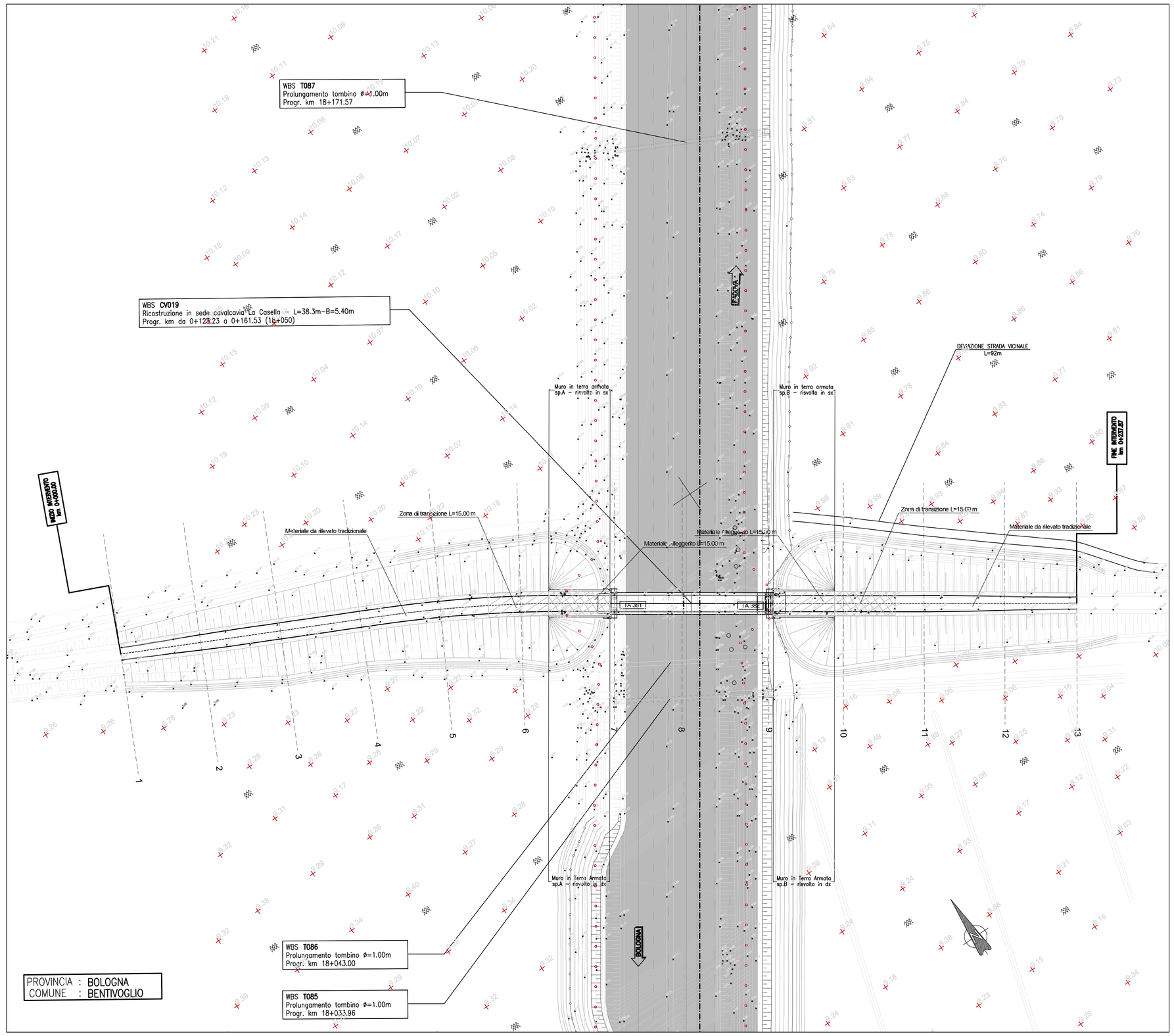


# SEZIONE 6B TRASVERSALE

1:100

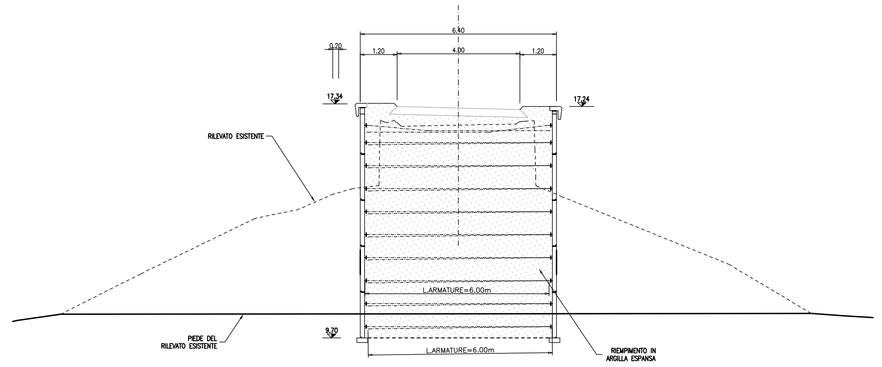


# SEZIONE 9A TRASVERSALE

1:100

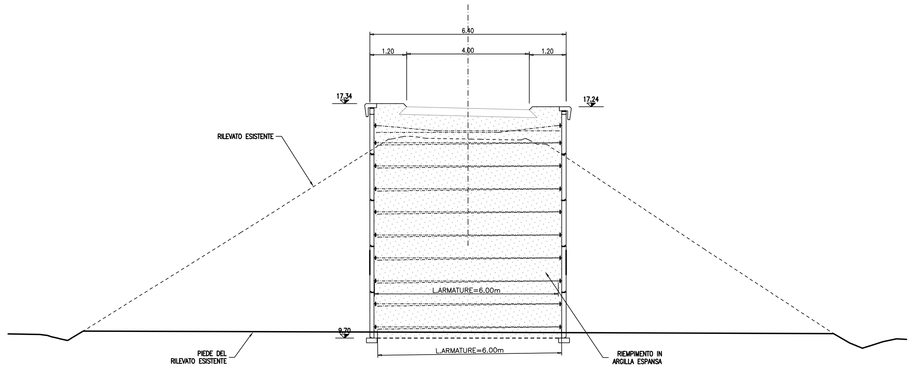


# SEZIONE LONGITUDINALE

1:100

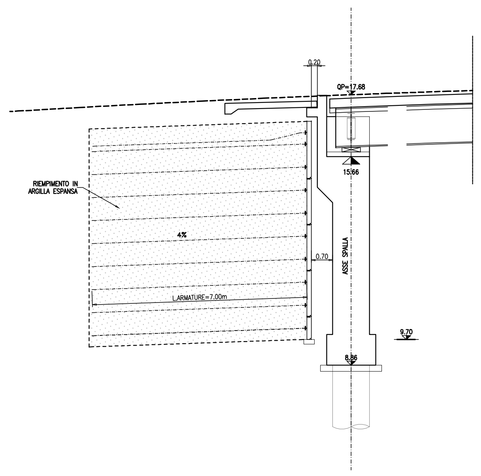


## NOTE

La viabilità viene interrotta al traffico e si può smantellare il rilevato esistente

## TA381

1:200

RISVOLTO IN DX

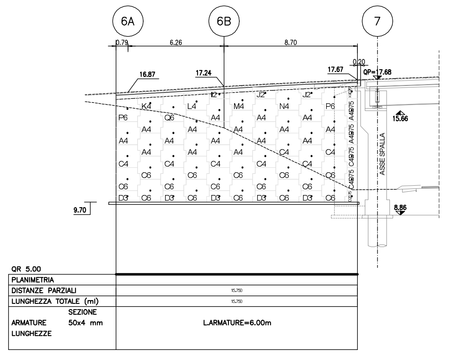


| QR 5.00 | |
|---|---|
| PLANIMETRIA | |
| DISTANZE PARZIALI | 10.70 |
| LUNGHEZZA TOTALE (m) | 10.70 |
| SEZIONE ARMATURE 50x4 mm LUNGHEZZE | L.ARMATURE=6.00m |

## TA381

1:200

FRONTE

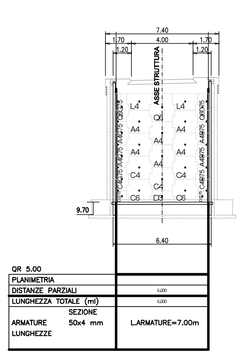


| QR 5.00 | |
|---|---|
| PLANIMETRIA | |
| DISTANZE PARZIALI | 6.40 |
| LUNGHEZZA TOTALE (m) | 6.40 |
| SEZIONE ARMATURE 50x4 mm LUNGHEZZE | L.ARMATURE=7.00m |

## TA381

1:200

RISVOLTO IN SX

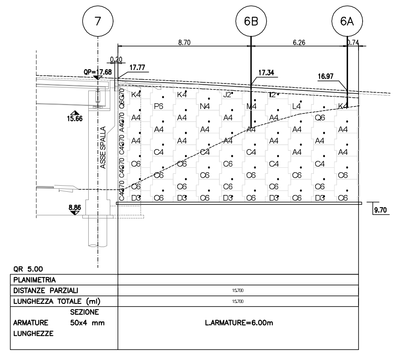


| QR 5.00 | |
|---|---|
| PLANIMETRIA | |
| DISTANZE PARZIALI | 10.70 |
| LUNGHEZZA TOTALE (m) | 10.70 |
| SEZIONE ARMATURE 50x4 mm LUNGHEZZE | L.ARMATURE=6.00m |

## TA382

1:200

RISVOLTO IN DX

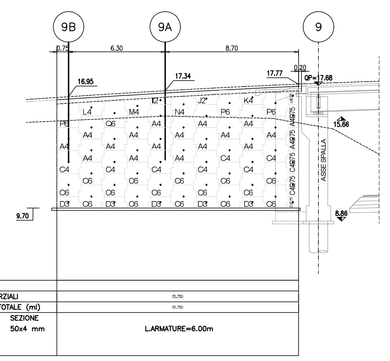


| QR 5.00 | |
|---|---|
| PLANIMETRIA | |
| DISTANZE PARZIALI | 10.70 |
| LUNGHEZZA TOTALE (m) | 10.70 |
| SEZIONE ARMATURE 50x4 mm LUNGHEZZE | L.ARMATURE=6.00m |

## TA382

1:200

FRONTE

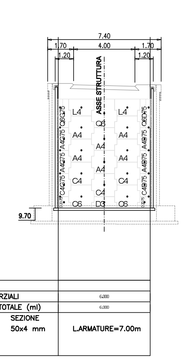


| QR 5.00 | |
|---|---|
| PLANIMETRIA | |
| DISTANZE PARZIALI | 6.40 |
| LUNGHEZZA TOTALE (m) | 6.40 |
| SEZIONE ARMATURE 50x4 mm LUNGHEZZE | L.ARMATURE=7.00m |

## TA382

1:200

RISVOLTO IN SX

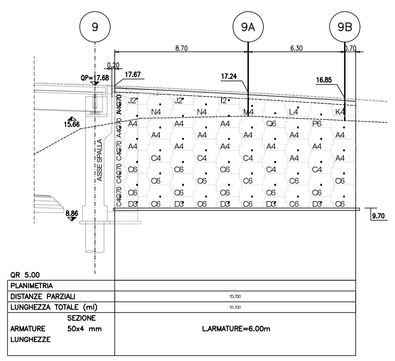


| QR 5.00 | |
|---|---|
| PLANIMETRIA | |
| DISTANZE PARZIALI | 10.70 |
| LUNGHEZZA TOTALE (m) | 10.70 |
| SEZIONE ARMATURE 50x4 mm LUNGHEZZE | L.ARMATURE=6.00m |

autostrade per l'italia

AUTOSTRADA (A13) : BOLOGNA–PADOVA

TRATTO: BOLOGNA – FERRARA

**AMPLIAMENTO ALLA TERZA CORSIA**
**TRATTO: BOLOGNA ARCOVEGGIO – FERRARA SUD**

**PROGETTO DEFINITIVO**

## IN – VIABILITA' INTERFERITE

str. pod. LA CASELLA – prog. 018+050

Rifacimento in sede

Carpenteria – Planimetria, prospetti e sezioni
TA381 e TA382

| IL PROGETTISTA SPECIALISTICO | IL RESPONSABILE INTEGRAZIONE PRESTAZIONI SPECIALISTICHE | IL DIRETTORE TECNICO |
|---|---|---|
| Ing. Marco Pietro D'Angelantonio<br>Ord. Ingg. Milano N.20155<br>RESPONSABILE GEOTECNICA ALL'APERTO | Ing. Federico Ferrari<br>Ord. Ingg. Milano N. 21082 | Ing. Orlando Mazza<br>Ord. Ingg. Pavia N. 1496<br>PROGETTAZIONE NUOVE OPERE AUTOSTRADALI |

| CODICE IDENTIFICATIVO | | |