PLANIMETRIA GENERALE

1:200

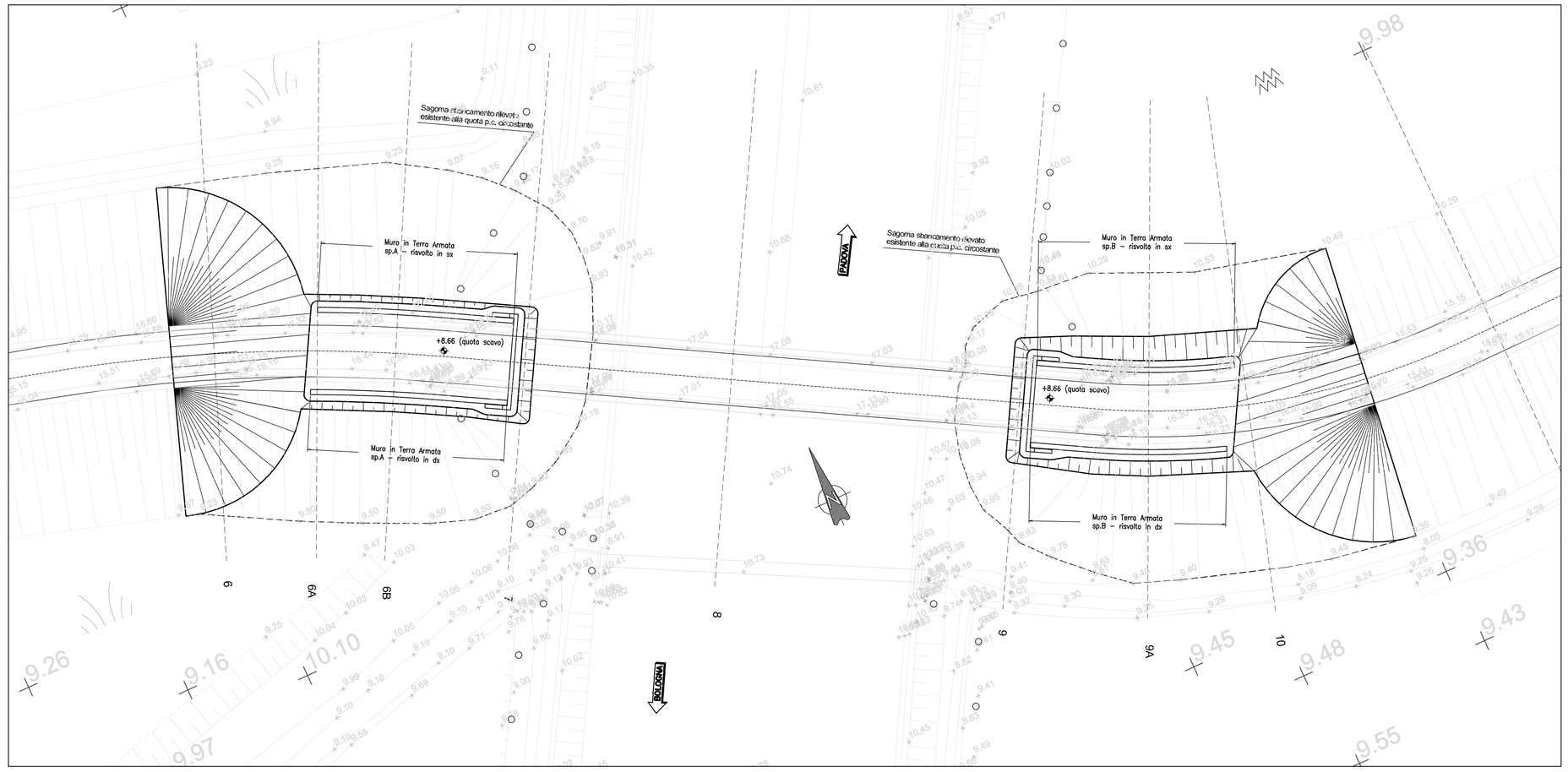

SEZIONE 6A TRASVERSALE

1:100

SPALLA A

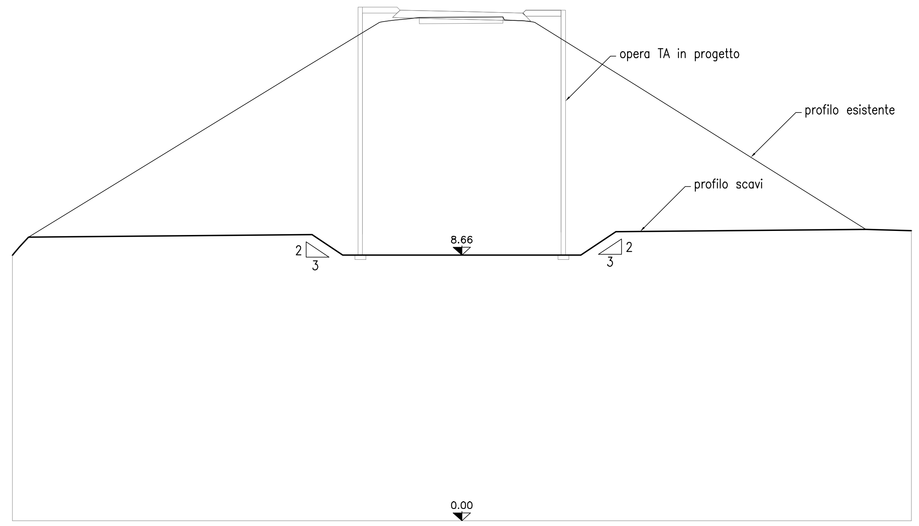

NOTE GENERALI SCAVI

– La quota scavo rappresentata fa riferimento al piano di imposta della terra armata.
– Lo scotico e l'eventuale bonifica dovrà essere realizzato come previsto in progetto e in conformità alle prescrizioni di capitolato.
– Le scarpate di ammorsamento tra il nuovo e il vecchio rilevato dovranno essere gradonate in conformità al progetto e alle prescrizioni di capitolato.

SEZIONE 6B TRASVERSALE

1:100

SPALLA A

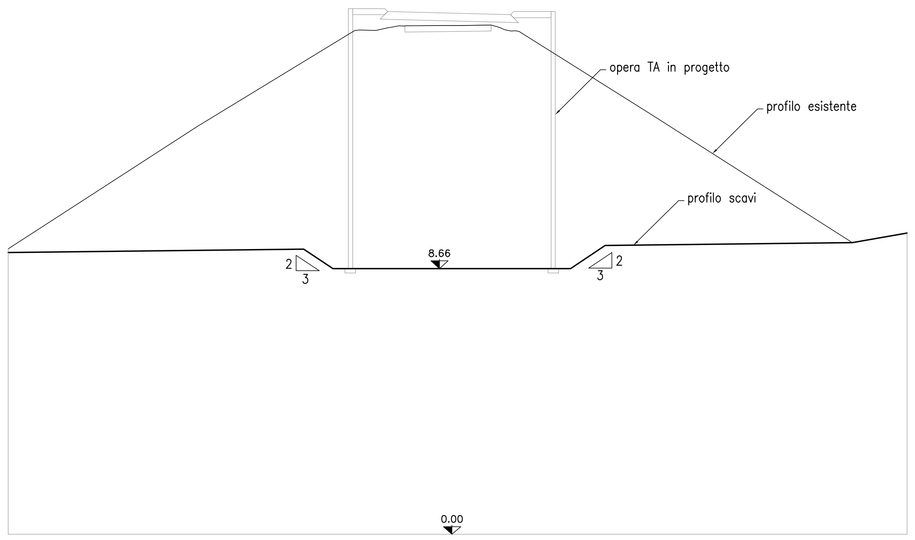

SEZIONE 9A TRASVERSALE

1:100

SPALLA B

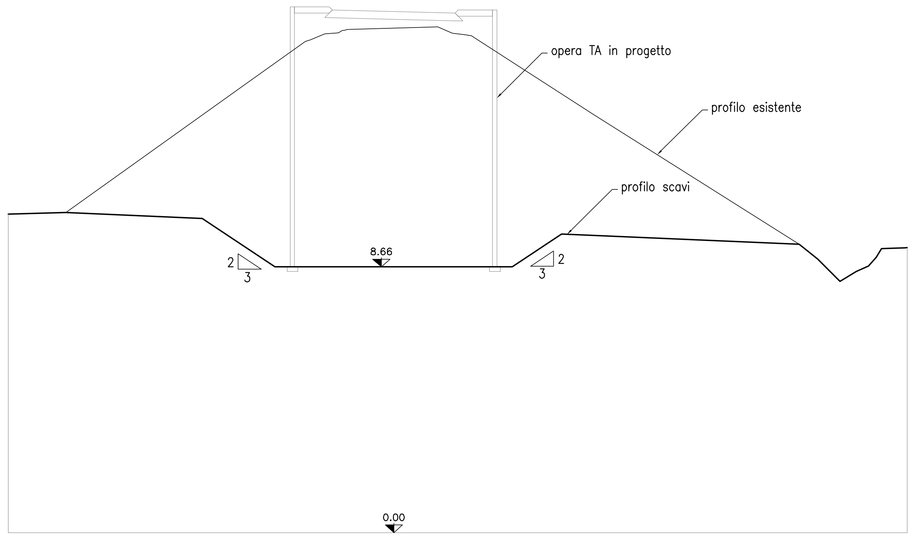

autostrade per l'italia

AUTOSTRADA (A13) : BOLOGNA–PADOVA

TRATTO: BOLOGNA – FERRARA

AMPLIAMENTO ALLA TERZA CORSIA
TRATTO: BOLOGNA ARCOVEGGIO – FERRARA SUD

PROGETTO DEFINITIVO

IN – VIABILITA' INTERFERITE

str. vic. CASTELLINA – prog. 019+291

Rifacimento in sede

Scavi – Pianta e sezioni
TA386 e TA387

IL PROGETTISTA SPECIALISTICO	IL RESPONSABILE INTEGRAZIONE PRESTAZIONI SPECIALISTICHE	IL DIRETTORE TECNICO
Ing. Marco Pietro D'Angelantonio Ord. Ingg. Milano N.20155 **RESPONSABILE GEOTECNICA ALL'APERTO**	Ing. Federico Ferrari Ord. Ingg. Milano N. 21082	Ing. Orlando Mazza Ord. Ingg. Pavia N. 1496 **PROGETTAZIONE NUOVE OPERE AUTOSTRADALI**

CODICE IDENTIFICATIVO																															Ordinatore:
RIFERIMENTO PROGETTO							RIFERIMENTO DIRETTORIO													RIFERIMENTO ELABORATO											
Codice Commessa	Lotto, Sub-Prog, Cod. Appalto			Fase	Capitolo		Paragrafo		WBS				PARTE D'OPERA							Tip.	Disciplina		Progressivo				Rev.				—
1 1 1 3 0 6	0 0 0 1			P	D 0 0		0 0 0		0 0 0		0 0		0 0 0		0 0		0 0		0	A	P	E	1 1 7 2				—				SCALA: VARIE

spea ENGINEERING	PROJECT MANAGER: Ing. Federico Ferrari Ord. Ingg. Milano N. 21082		SUPPORTO SPECIALISTICO:		REVISIONE n.: data 0 NOVEMBRE 2016 1 – 2 – 3 – 4 –
pway Atlantia	REDATTO: –		VERIFICATO:	–	

	VISTO DEL COMMITTENTE	VISTO DEL CONCEDENTE
	autostrade per l'italia IL RESPONSABILE UNICO DEL PROCEDIMENTO Ing. Antonio Tosi	Ministero delle Infrastrutture e dei Trasporti DIPARTIMENTO PER LA RETE STRADALE E AUTOSTRADALE DI INTERESSE NAZIONALE STRUTTURA DI VIGILANZA SULLE CONCESSIONARIE AUTOSTRADALI

IL PRECEDENTE DOCUMENTO NON POTRA' ESSERE COPIATO, RIPRODOTTO O ALTRIMENTI PUBBLICATO, IN TUTTO O IN PARTE, SENZA IL CONSENSO SCRITTO DELLA SOC. AUTOSTRADE PER L'ITALIA S.P.A. OVVA COLLEZIO NON AUTORIZZATO. DANNI PERSEGUIBILI A NORMA DI LEGGE.
THIS DOCUMENT MAY NOT BE COPIED, REPRODUCED OR PUBLISHED, EITHER IN PART OR IN ITS ENTIRETY, WITHOUT THE WRITTEN PERMISSION OF SOC. AUTOSTRADE PER L'ITALIA S.P.A.. UNAUTHORIZED USE WILL BE PROSECUTED BY LAW.