PLANIMETRIA GENERALE

1:500

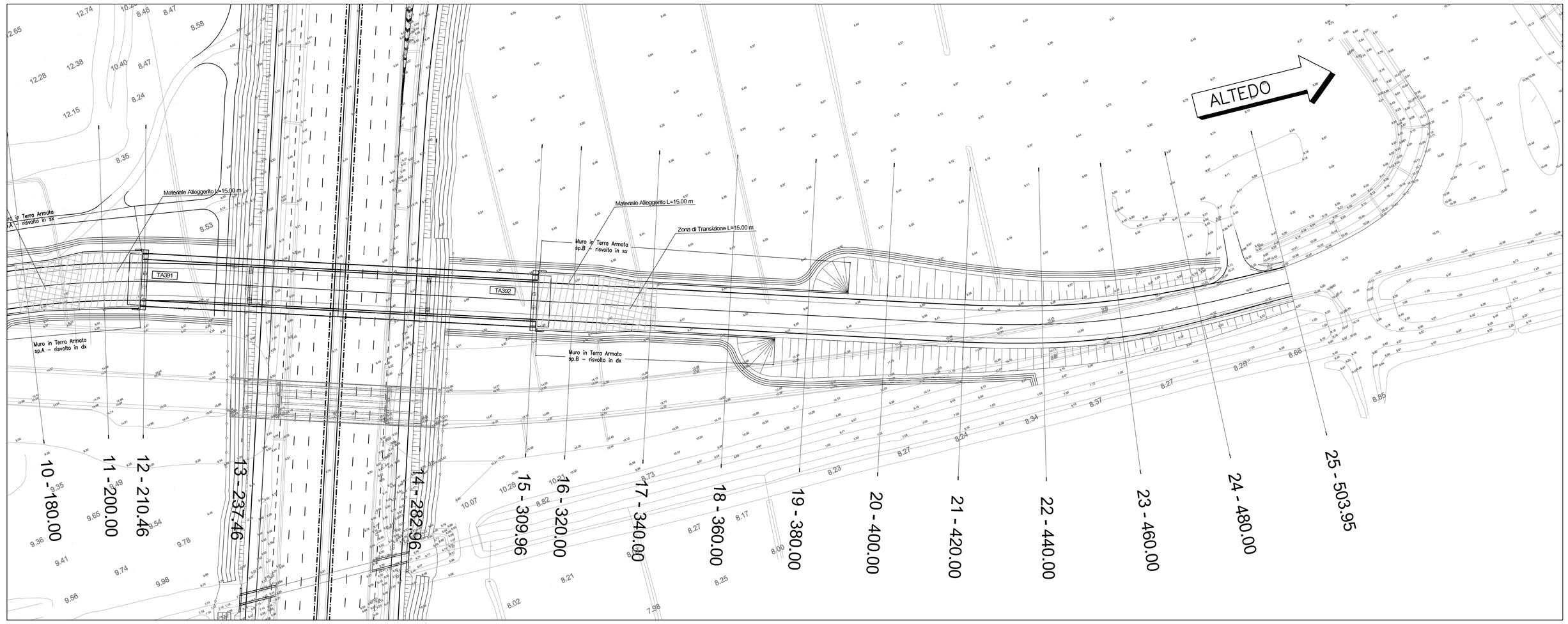

TA 392

1:200

RISVOLTO IN SX

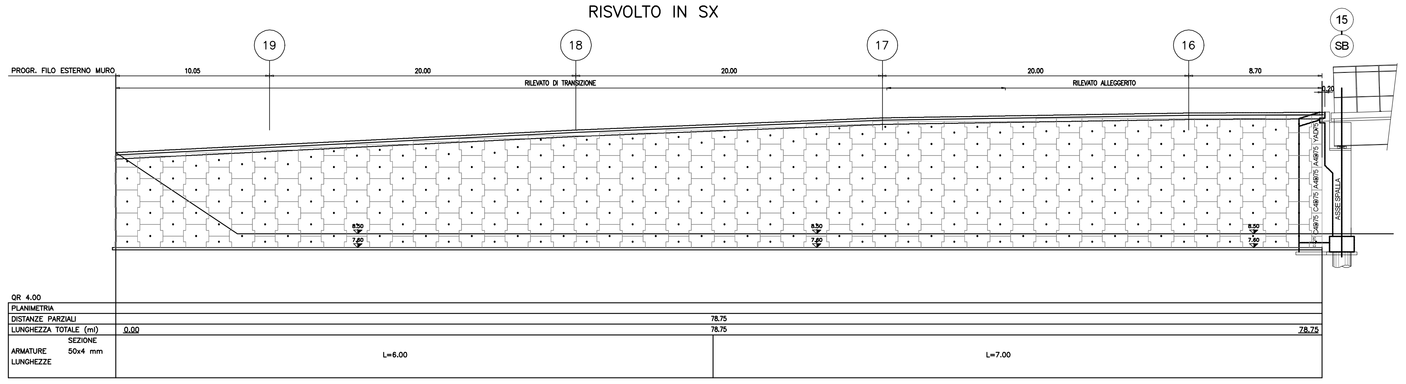

TA 392

1:200

FRONTE

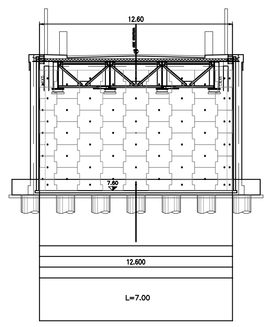

TA 392

1:200

RISVOLTO IN DX

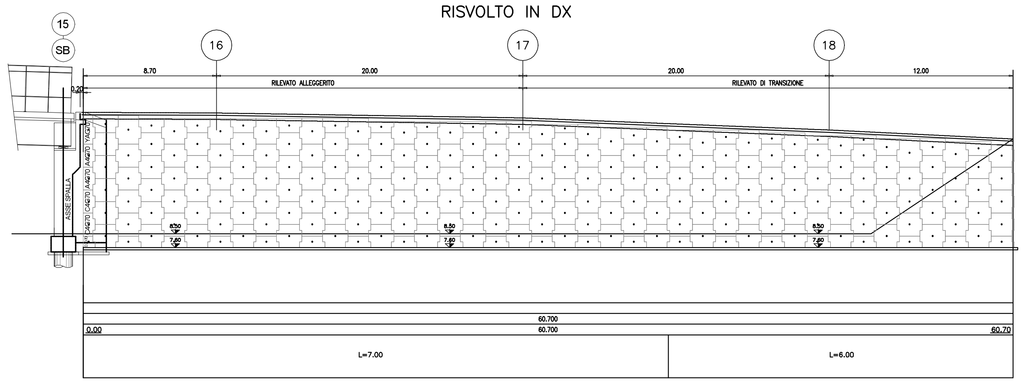

SEZIONE TRASVERSALE TIPO

1:100

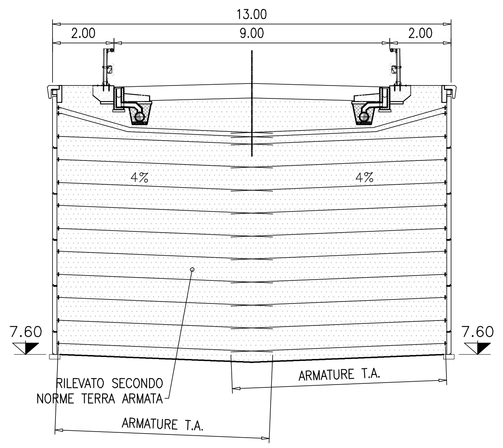

SEZIONE LONGITUDINALE

1:100

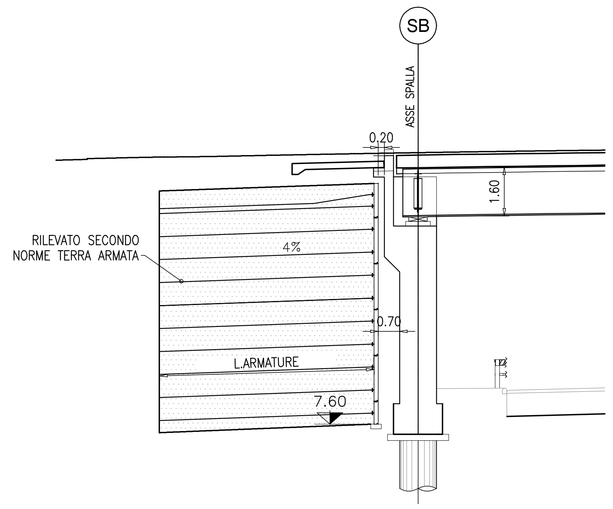

autostrade per l'italia

AUTOSTRADA (A13) : BOLOGNA–PADOVA

TRATTO: BOLOGNA – FERRARA

AMPLIAMENTO ALLA TERZA CORSIA
TRATTO: BOLOGNA ARCOVEGGIO – FERRARA SUD

PROGETTO DEFINITIVO

IN – VIABILITA' INTERFERITE

strada com. CHIAVICONE – prog. 020+209

Rifacimento fuori sede

Carpenteria – Planimetria, prospetti e sezioni
TA392

IL PROGETTISTA SPECIALISTICO	IL RESPONSABILE INTEGRAZIONE PRESTAZIONI SPECIALISTICHE	IL DIRETTORE TECNICO
Ing. Marco Pietro D'Angelantonio Ord. Ingg. Milano N.20155 **RESPONSABILE GEOTECNICA ALL'APERTO**	Ing. Federico Ferrari Ord. Ingg. Milano N. 21082	Ing. Orlando Mazzo Ord. Ingg. Pavia N. 1496 **PROGETTAZIONE NUOVE OPERE AUTOSTRADALI**

| CODICE IDENTIFICATIVO | | |