STRALCIO PLANIMETRICO

1:200

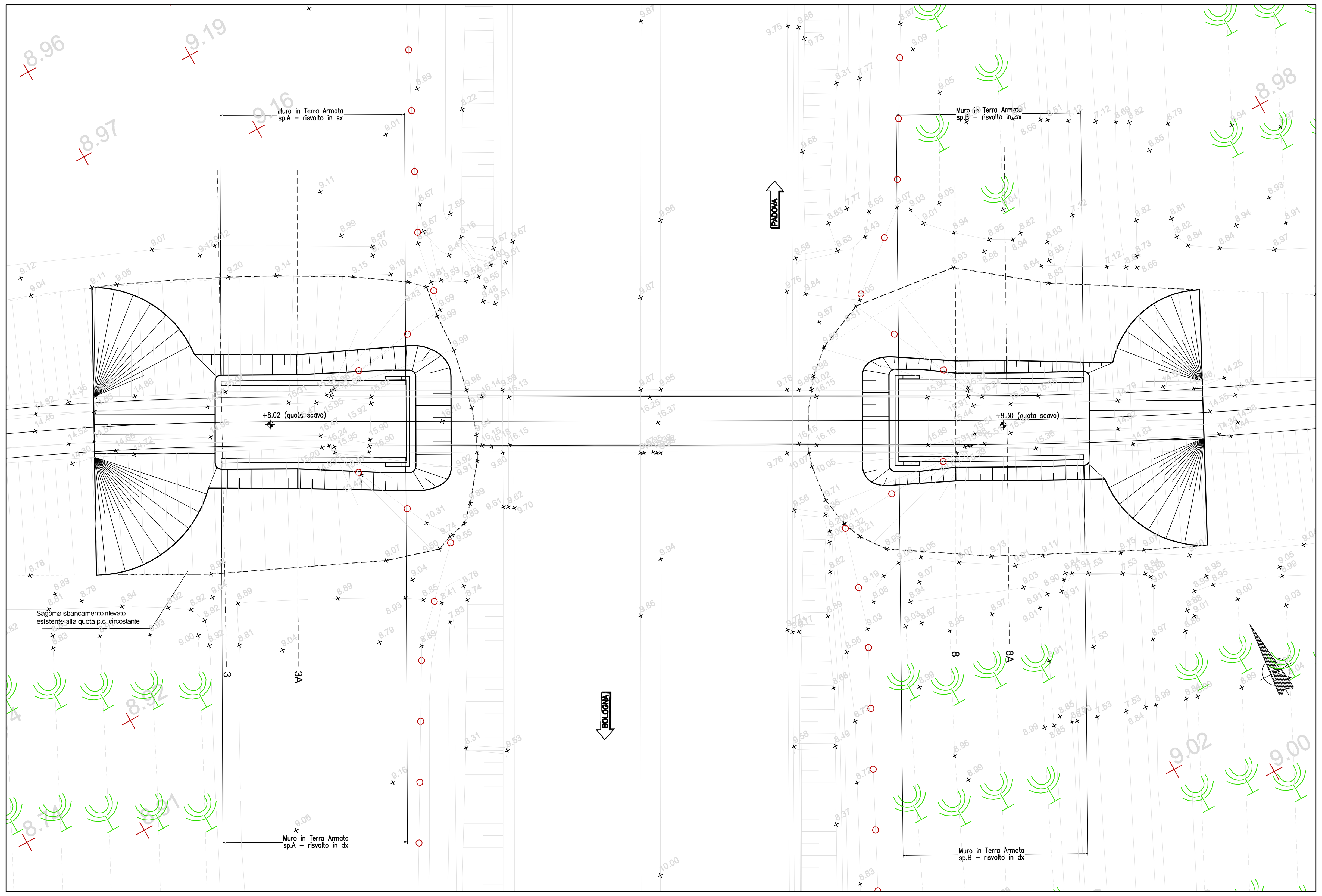

SEZIONE 3

1:100

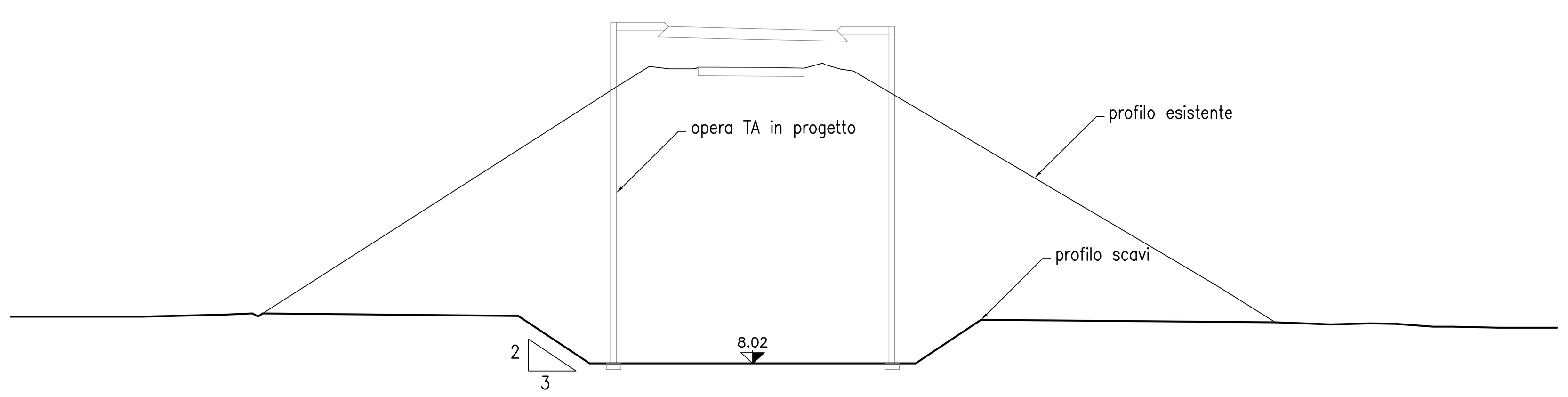

SEZIONE 3A

1:100

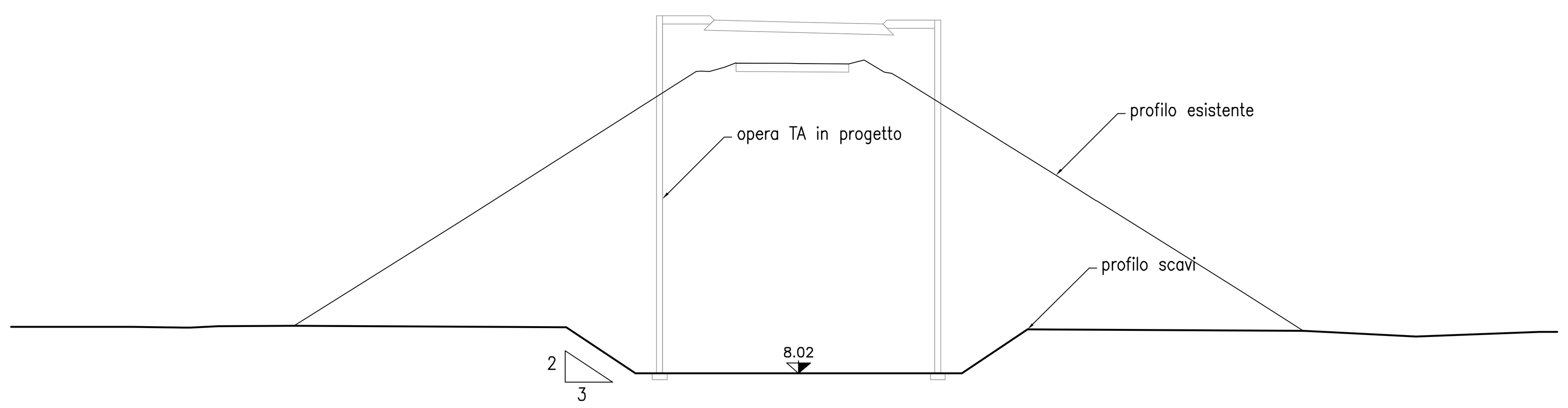

SEZIONE 8

1:100

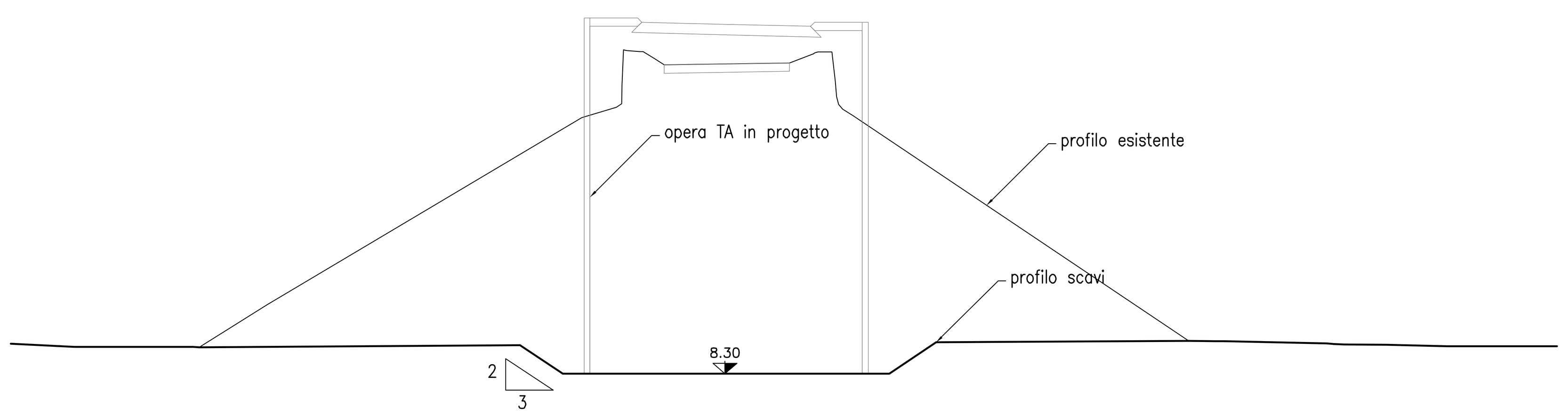

SEZIONE 8A

1:100

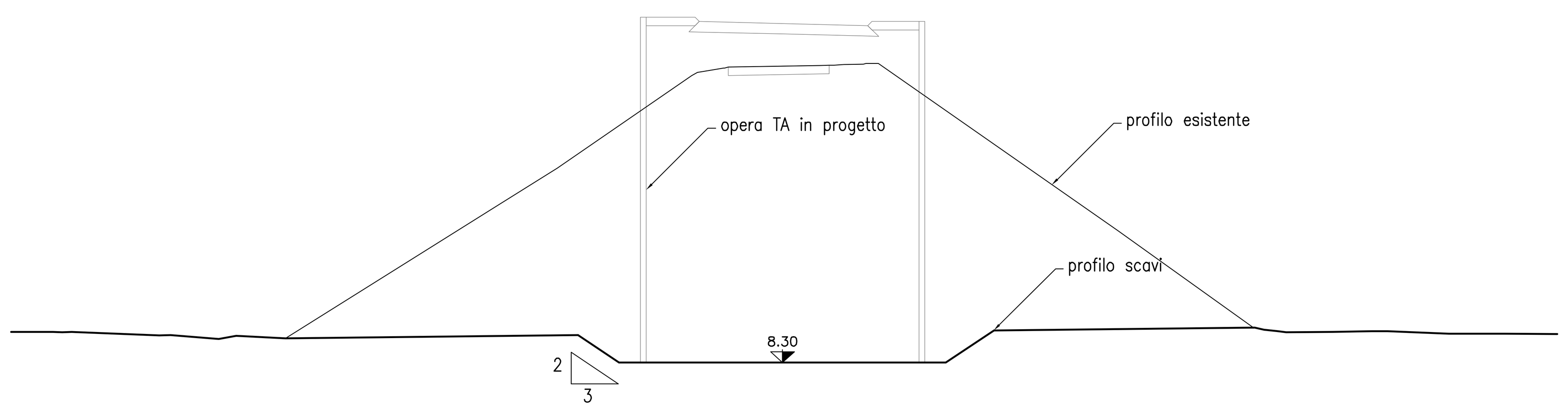

NOTE GENERALI SCAVI

- La quota scavo rappresentata fa riferimento al piano di imposta della terra armata.
- Lo scotico e l'eventuale bonifica dovrà essere realizzato come previsto in progetto e in conformità alle prescrizioni di capitolato.
- Le scarpate di ammorsamento tra il nuovo e il vecchio rilevato dovranno essere gradonate in conformità al progetto e alle prescrizioni di capitolato.

autostrade || per l'italia

AUTOSTRADA (A13) : BOLOGNA–PADOVA

TRATTO: BOLOGNA – FERRARA

AMPLIAMENTO ALLA TERZA CORSIA
TRATTO: BOLOGNA ARCOVEGGIO – FERRARA SUD

PROGETTO DEFINITIVO

IN – VIABILITA' INTERFERITE

str. pod. SABBIONI ARNOFFI – prog. 027+409

Rifacimento in sede

Scavi – Pianta e sezioni
TA406 e TA407

IL PROGETTISTA SPECIALISTICO	IL RESPONSABILE INTEGRAZIONE PRESTAZIONI SPECIALISTICHE	IL DIRETTORE TECNICO
Ing. Marco Pietro D'Angelantonio Ord. Ingg. Milano N.20155 RESPONSABILE GEOTECNICA ALL'APERTO	Ing. Federica Ferrari Ord. Ingg. Milano N. 21082	Ing. Orlando Mazza Ord. Ingg. Pavia N. 1496 PROGETTAZIONE NUOVE OPERE AUTOSTRADALI

CODICE IDENTIFICATIVO

Codice Commessa	Lotto, Sub-Prog, Cod. Appalto	Fase	Capitolo	Paragrafo	Tipologia	Progressivo	PARTE D'OPERA	Tip.	Disciplina	Progressivo	Rev.	Ordinatore
111306	0001	PD	00	000	00000	00000	00000	0	APE	1212	--	–

SCALA: varie

spea ENGINEERING gruppo Atlantia	PROJECT MANAGER: Ing. Federica Ferrari Ord. Ingg. Milano N. 21082	SUPPORTO SPECIALISTICO:	REVISIONE
	REDATTO: –	VERIFICATO: –	

n.	data
0	NOVEMBRE 2016
1	–
2	–
3	–
4	–

VISTO DEL COMMITTENTE	VISTO DEL CONCEDENTE
autostrade per l'italia IL RESPONSABILE UNICO DEL PROCEDIMENTO Ing. Antonio Tosi	Ministero delle Infrastrutture e dei Trasporti

IL PRESENTE DOCUMENTO NON POTRA' ESSERE COPIATO, RIPRODOTTO O ALTRIMENTI PUBBLICATO, IN TUTTO O IN PARTE, SENZA IL CONSENSO SCRITTO DELLA SOC. AUTOSTRADE PER L'ITALIA S.P.A. OGNI UTILIZZO NON AUTORIZZATO SARA' PERSEGUITO A NORMA DI LEGGE.
THIS DOCUMENT MAY NOT BE COPIED, REPRODUCED OR PUBLISHED, EITHER IN PART OR IN ITS ENTIRETY, WITHOUT THE WRITTEN PERMISSION OF SOC. AUTOSTRADE PER L'ITALIA S.P.A. UNAUTHORIZED USE WILL BE PROSECUTED BY LAW.