SEZIONE 4 TRASVERSALE

1:100

SPALLA A

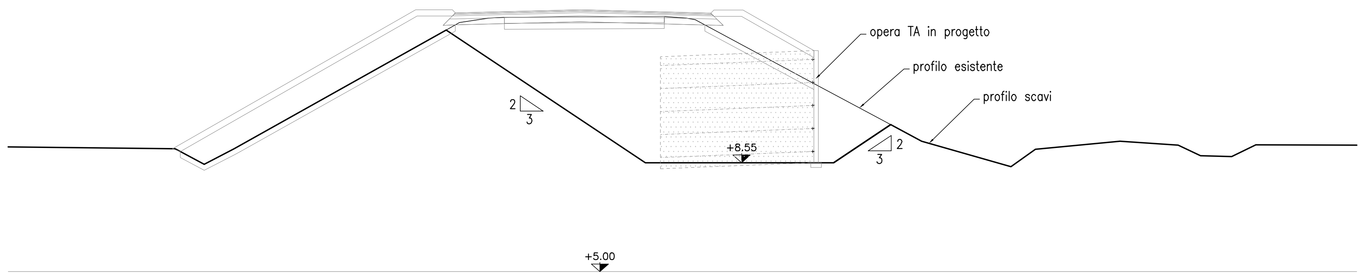

SEZIONE 7 TRASVERSALE

1:100

SPALLA A

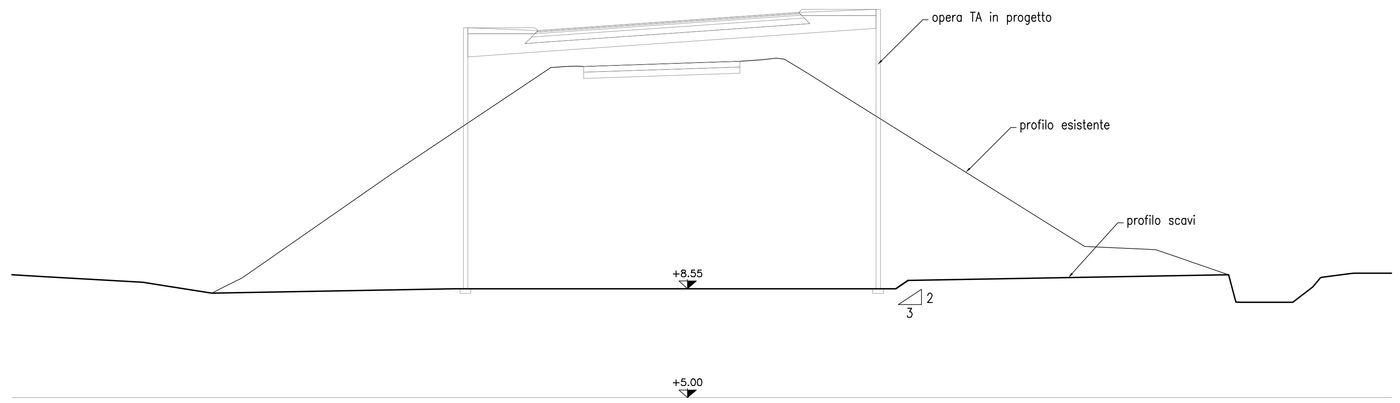

SEZIONE 6 TRASVERSALE

1:100

SPALLA A

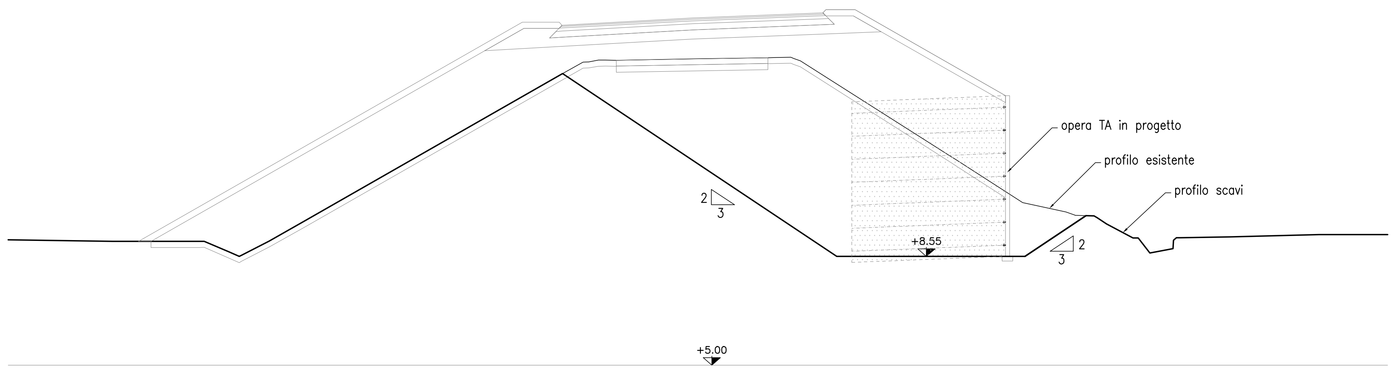

SEZIONE 10 TRASVERSALE

1:100

SPALLA B

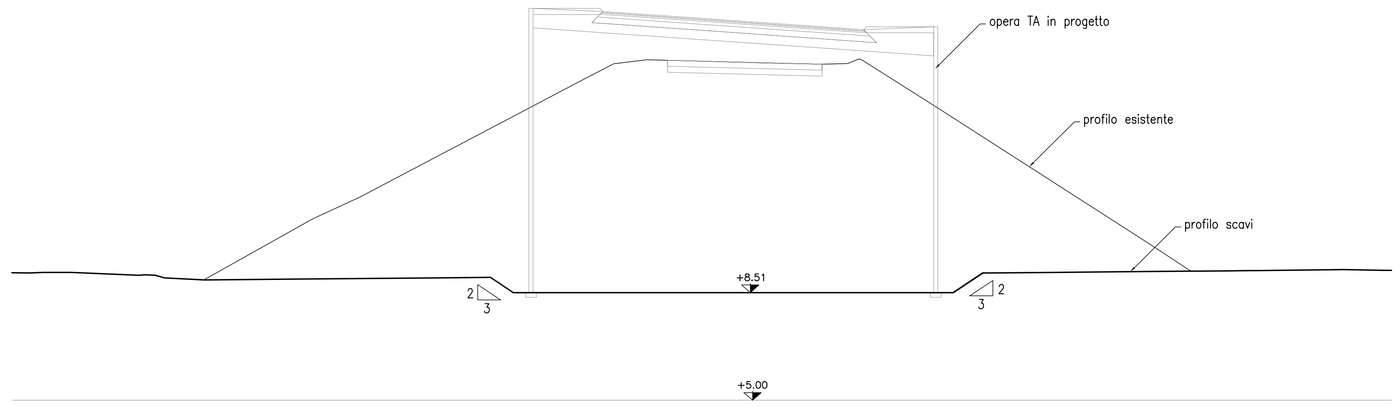

PLANIMETRIA GENERALE

1:200

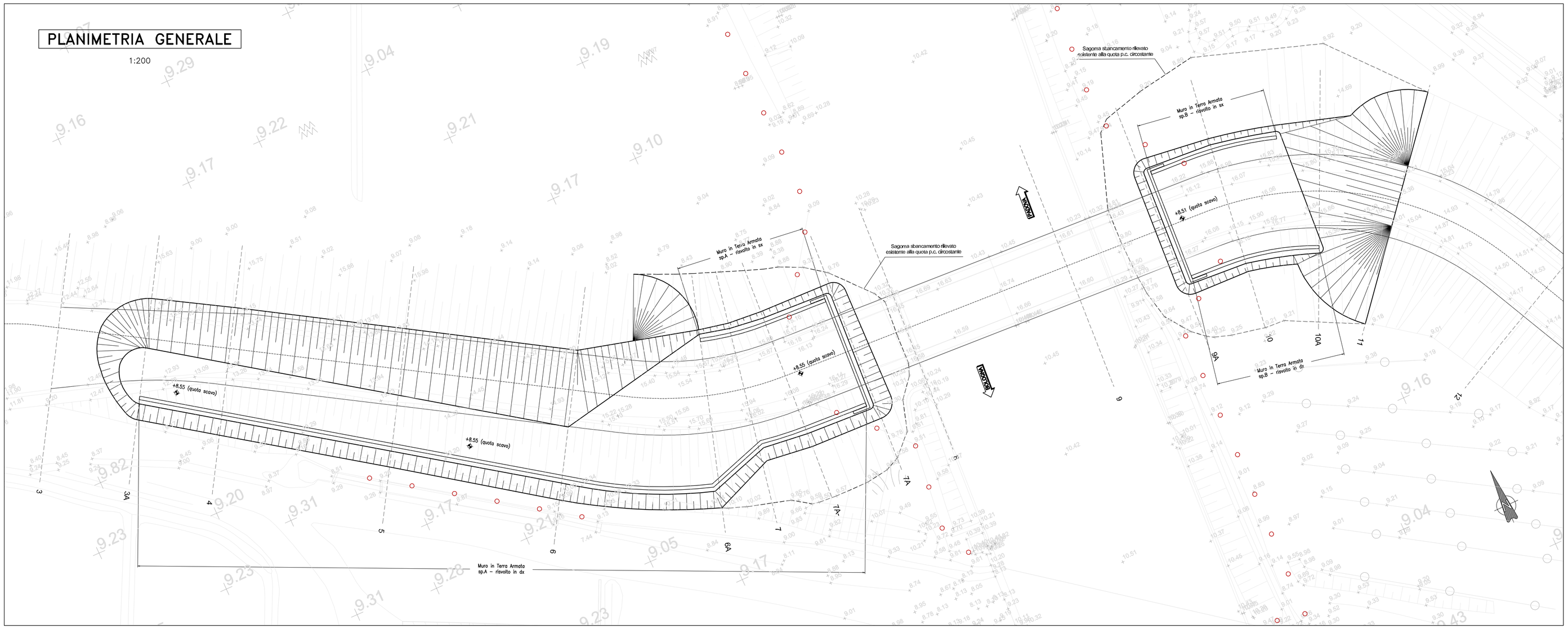

NOTE GENERALI SCAVI

- La quota scavo rappresentata fa riferimento al piano di imposta della terra armata.
- Lo scotico e l'eventuale bonifica dovrà essere realizzato come previsto in progetto e in conformità alle prescrizioni di capitolato.
- Le scarpate di ammorsamento tra il nuovo e il vecchio rilevato dovranno essere gradonate in conformità al progetto e alle prescrizioni di capitolato.

autostrade per l'italia

AUTOSTRADA (A13) : BOLOGNA–PADOVA

TRATTO: BOLOGNA – FERRARA

AMPLIAMENTO ALLA TERZA CORSIA
TRATTO: BOLOGNA ARCOVEGGIO – FERRARA SUD

PROGETTO DEFINITIVO

IN – VIABILITA' INTERFERITE

str. com. IMPERIALE – prog. 033+335

Rifacimento in sede

Scavi – Pianta e sezioni
TA446 e TA447

IL PROGETTISTA SPECIALISTICO	IL RESPONSABILE INTEGRAZIONE PRESTAZIONI SPECIALISTICHE	IL DIRETTORE TECNICO
Ing. Marco Pietro D'Angelantonio Ord. Ingg. Milano N.20155 **RESPONSABILE DELL'INTEGRAZIONE DELLE PRESTAZIONI SPECIALISTICHE** **ALL'APPALTO**	Ing. Federica Ferrari Ord. Ingg. Milano N. 21082	Ing. Orlando Mazzo Ord. Ingg. Pavia N. 1496 **PROGETTAZIONE NUOVE OPERE AUTOSTRADALI**

CODICE IDENTIFICATIVO

RIFERIMENTO PROGETTO			RIFERIMENTO DIRETTORIO						RIFERIMENTO ELABORATO					Ordinatore: ----
Codice Commessa	Lotto, Sub-Prog, Cod. Appalto	Fase	Capitolo	Paragrafo	WBS	PROGR.	PARTE D'OPERA		Tip.	Disciplina	Progressivo		Rev.	SCALA: VARIE
11	1306000	1P	D00	0000	0000	0000	0000000		A	PE	1292		–	

				REVISIONE	
spea ENGINEERING per Atlantia	PROJECT MANAGER: Ing. Federica Ferrari Ord. Ingg. Milano N. 21082	SUPPORTO SPECIALISTICO:		n.	data
				0	NOVEMBRE 2016
				1	–
				2	–
	REDATTO: –	VERIFICATO:	–	3	–
				4	–

	VISTO DEL COMMITTENTE	VISTO DEL CONCEDENTE
	autostrade per l'italia IL RESPONSABILE UNICO DEL PROCEDIMENTO Ing. Antonio Toel	Ministero delle Infrastrutture e dei Trasporti DIPARTIMENTO PER LA RICERCA ED INNOVAZIONE NEI SISTEMI DI MOBILITÀ DIREZIONE GENERALE PER LA VIGILANZA SUGLI ENTI DELLA STRADA E DEL CONTROLLO TECNICO SULLA GESTIONE DELLE AUTOSTRADE

IL PRESENTE DOCUMENTO NON POTRA' ESSERE COPIATO, RIPRODOTTO O ALTRIMENTI PUBBLICATO, IN TUTTO O IN PARTE, SENZA IL CONSENSO SCRITTO DELLA SOC. AUTOSTRADE PER L'ITALIA S.P.A.. OGNI UTILIZZO NON AUTORIZZATO SARA' PERSEGUITO A NORMA DI LEGGE.
THIS DOCUMENT MAY NOT BE COPIED, REPRODUCED OR PUBLISHED, EITHER IN PART OR IN ITS ENTIRETY, WITHOUT THE WRITTEN PERMISSION OF SOC. AUTOSTRADE PER L'ITALIA S.P.A.. UNAUTHORIZED USE WILL BE PROSECUTED BY LAW.