SEZIONE LONGITUDINALE IMPALCATO METALLICO scala (1:50)

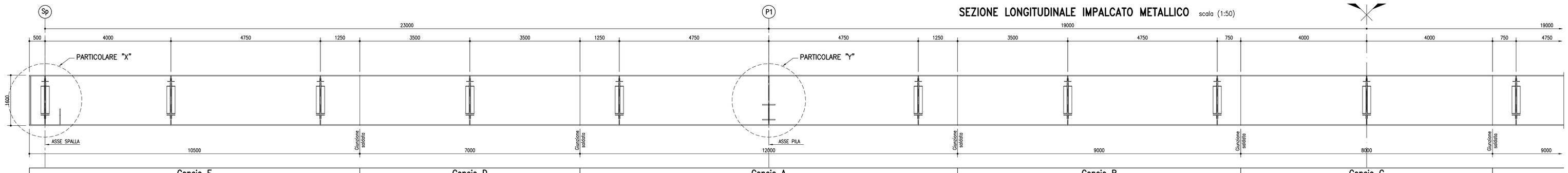

	Concio E	Concio D	Concio A	Concio B	Concio C
PIOLATURA	n°5/200	n°4/200	n°4/200	n°4/200	n°3/200
PIATTABANDA SUPERIORE	# 10500x25x600	# 7000x25x600	# 12000x40x600	# 9000x25x600	# 8000x25x600
PARETI LATERALI	# 10500x1550x16	# 7000x1545x16	# 12000x1510x18	# 9000x1550x16	# 8000x1550x14
PIATTABANDA INFERIORE	# 10500x25x500	# 7000x30x500	# 12000x50x600	# 9000x25x500	# 8000x25x500
LUNGHEZZA CONCI	10500	7000	12000	9000	8000
INTERASSE TRAVERSI	500 4000 4750	4750 4750	4750 4750	4750 4750	4750 4750 4750
CONTROMONTE	±0	+4	−1 ±0	+22	+55 +59 +55

PIANTA IMPALCATO scala (1:50)

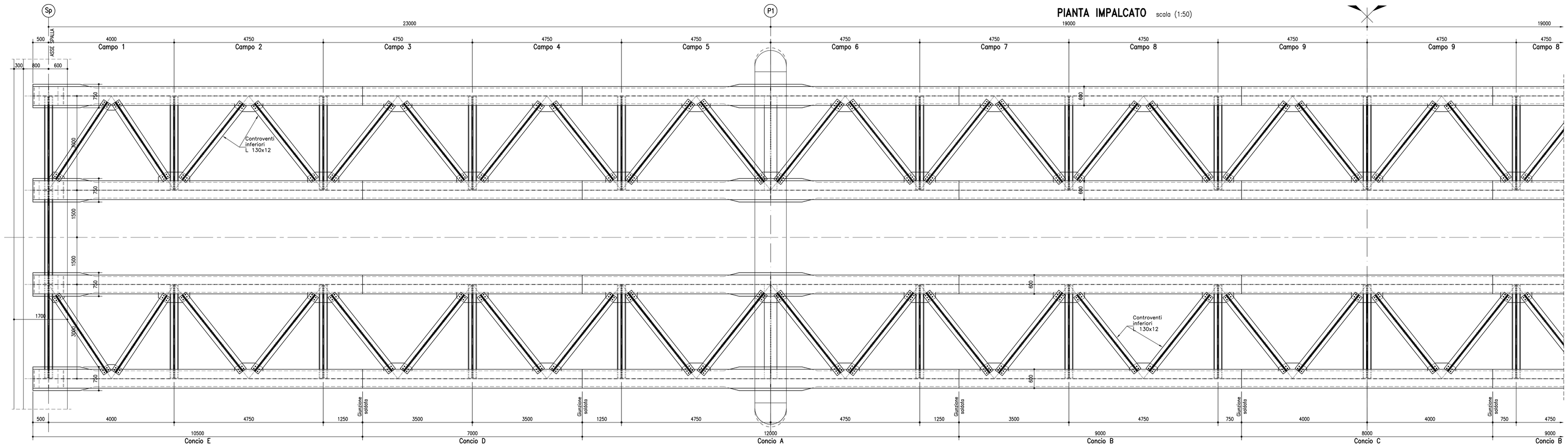

BULLONATURA CONTROVENTI INFERIORI		
Campo	N° Bulloni/Nodo	Tipo Bulloni
1÷4	4	M27
5÷7	6	M27
8÷9	4	M27

PARTICOLARE "X" scala (1:20)

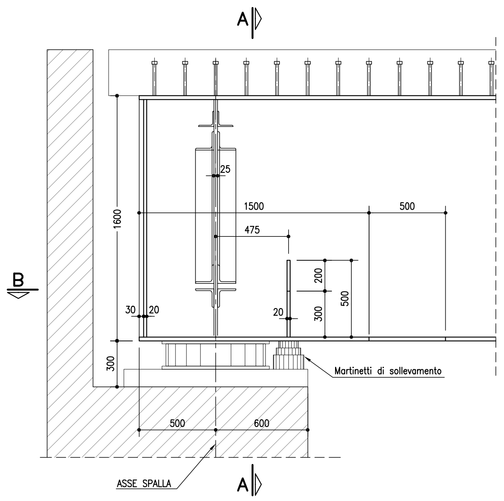

SEZIONE A-A

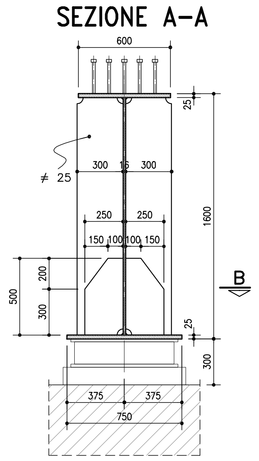

SEZIONE B-B

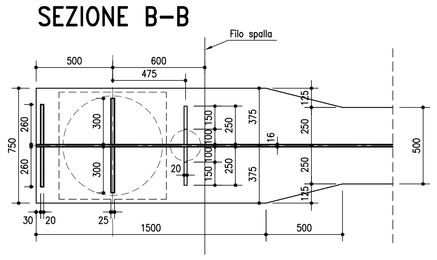

PARTICOLARE "Y" scala (1:20)

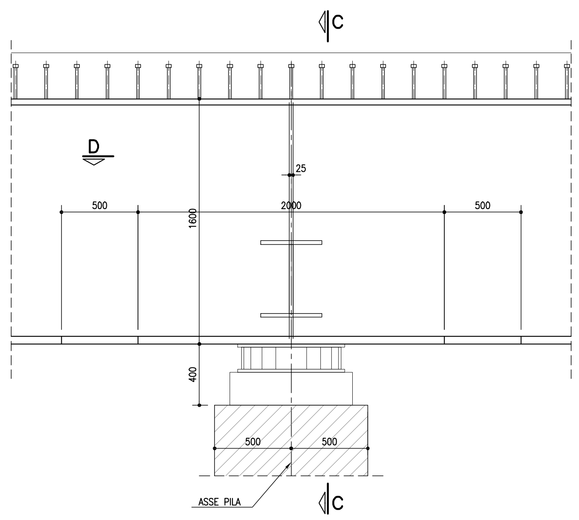

SEZIONE C-C

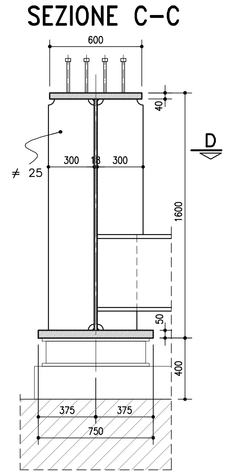

SEZIONE D-D

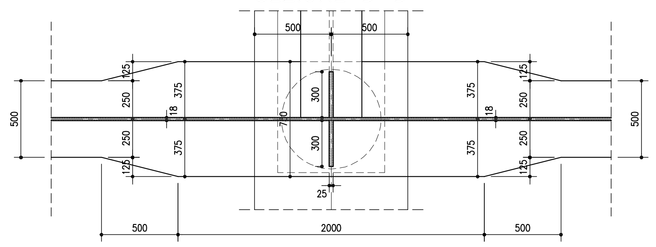

NOTA BENE:

IL COSTRUTTORE DOVRA' PREDISPORRE TUTTI GLI ELABORATI D'OFFICINA, COMPLETI DEGLI SCHEMI DI TAGLIO DELLE LAMIERE IN FUNZIONE DELLE CONTROMONTE E REDIGERE UN APPOSITO PROGETTO DELLE SALDATURE SU CUI DOVRA' ESPRIMERE PARERE FAVOREVOLE L'ISTITUTO ITALIANO DELLA SALDATURA.
IL COSTRUTTORE DOVRA' SOTTOPORRE, A SUA CURA E SPESE, LE STRUTTURE SALDATE AL CONTROLLO DELL'ISTITUTO ITALIANO DELLA SALDATURA, CHE PROVVEDERA' ALL'ESAME DELLA PREPARAZIONE DEI LEMBI E DI TUTTE LE SALDATURE, AD ASSISTERE AI CONTROLLI MAGNETOSCOPICI E CON LIQUIDI PENETRANTI O AD ESEGUIRLI DIRETTAMENTE, AD EFFETTUARE GLI ESAMI CON ULTRASUONI ED ALLE LETTURE DELLE RADIOGRAFIE.
I CONTROLLI CONSISTERANNO PERLOMENO IN:
– ESAME RADIOGRAFICO AL 100% DEI GIUNTI DI TESTA
– ESAME ULTRASONORO AL 100% DEI GIUNTI A "T" A PIENA PENETRAZIONE
– CONTROLLO MAGNETOSCOPICO ED ESAME MACROGRAFICO AL 30% DEI CORDONI D'ANGOLO
– CONTROLLO DUREZZE ESTESO AL 10% DELLE TRAVI SALDATE
– ESAME VISIVO E DIMENSIONALE AL 100%
IL COSTRUTTORE DOVRA' INOLTRE PREDISPORRE TUTTI GLI ACCORGIMENTI ATTI A GARANTIRE, IN FASE DI MONTAGGIO IN OPERA DEI CONCI, IL CORRETTO ACCOPPIAMENTO DEI LEMBI DA SALDARE, PREVEDENDO MEZZI D'OPERA IN GRADO DI ANNULLARE LE DEFORMAZIONI DOVUTE AL PESO PROPRIO NELLA CONFIGURAZIONE DI VINCOLO PROVVISORIO.

TABELLA MATERIALI :

CALCESTRUZZO :
Secondo EN206 : – CNR UNI 11104
MAGRO PER SOTTOFONDAZIONE:
– Classe C12/15
– Classe di esposizione X0
FONDAZIONI PILE, SPALLE E MURI:
– Classe C28/35
– Classe di esposizione XC2
ELEVAZIONI PILE*:
– Classe C32/40
– Classe di esposizione XF2
* Prevedere protezione del piano appoggi mediante agente impregnante
ELEVAZIONI MURI:
– Classe C28/35
– Classe di esposizione XF2
ELEVAZIONI SPALLE*:
– Classe C32/40
– Classe di esposizione XF2
* Prevedere protezione del piano appoggi mediante agente impregnante
SOLETTE IN C.A., CORDOLI, BAGGIOLI:
– Classe C35/45
– Classe di esposizione XF4
PALI:
– Classe C28/35
– Classe di esposizione XC2

COPRIFERRO NOMINALE* per solette Cnom.= 35.0 mm
COPRIFERRO NOMINALE* per elevazioni Cnom.= 40.0 mm
COPRIFERRO NOMINALE* per fondazioni Cnom.= 40.0 mm
COPRIFERRO NOMINALE* per pali Cnom.= 75.0 mm
* EN 1992-1-1 par. 4.4.1 (2)P

ACCIAIO PER C.A.:
Secondo NTC 2008 (DM 14/01/2008)
Tipo B450C fyk ≥ 450MPa
ftk ≥ 540MPa

autostrade per l'italia

AUTOSTRADA (A13) : BOLOGNA–PADOVA
TRATTO: BOLOGNA – FERRARA

AMPLIAMENTO ALLA TERZA CORSIA
TRATTO: BOLOGNA ARCOVEGGIO – FERRARA SUD

PROGETTO DEFINITIVO

IN – VIABILITA' INTERFERITE

OPERE D'ARTE MAGGIORI

CAVALCAVIA TIPOLOGICI

OP5–Tipologia impalcato L=12,00m–a tre luci (23,00–38,00,23,00)
CARPENTERIA IMPALCATO – TAVOLA 1/2

IL PROGETTISTA SPECIALISTICO	IL RESPONSABILE INTEGRAZIONE PRESTAZIONI SPECIALISTICHE	IL DIRETTORE TECNICO
Ing. Lucio Ferretti Torricelli Ord. Ingg. Brescia N.2188 RESPONSABILE STRUTTURE	Ing. Federico Ferrari Ord. Ingg. Milano N. 21082	Ing. Orlando Mazzo Ord. Ingg. Pavia N. 1496 PROGETTAZIONE NUOVE OPERE AUTOSTRADALI

CODICE IDENTIFICATIVO

RIFERIMENTO PROGETTO: Codice Commessa	Lotto, Sub-Prog, Cod. Appalto	Fase	Capitolo	Paragrafo	WBS	RIFERIMENTO DIRETTORIO: WBS	Progressivo	PARTE D'OPERA	RIFERIMENTO ELABORATO: Tip.	Disciplina	Progressivo	Rev.	Ordinatore: 00
1 1 1 3 0 6 0 0 0 1	P D 0 0	0 0 0 0	0 0 0 0	0 0 0				0 0 0 0 0 0	S	T R	0 8 9 4	–	SCALA: VARIE

	PROJECT MANAGER:	SUPPORTO SPECIALISTICO:		REVISIONE n.	data
spea ENGINEERING / Atlantia	Ing. Federico Ferrari Ord. Ingg. Milano N. 21082			0	NOVEMBRE 2016
				1	–
				2	–
				3	–
	REDATTO: P.I.E. Claudio Ceresa	VERIFICATO: Ing. Roberto Stucchi		4	–

VISTO DEL COMMITTENTE	VISTO DEL CONCEDENTE
autostrade per l'italia IL RESPONSABILE UNICO DEL PROCEDIMENTO Ing. Antonio Toe	Ministero delle Infrastrutture e dei Trasporti DIPARTIMENTO PER LA RETE STRADALE E AUTOSTRADALE DIREZIONE GENERALE PER LA VIGILANZA SUI CONCESSIONARI AUTOSTRADALI

IL PRESENTE DOCUMENTO NON POTRA' ESSERE COPIATO, RIPRODOTTO O ALTRIMENTI PUBBLICATO, IN TUTTO O IN PARTE, SENZA IL CONSENSO SCRITTO DELLA SOC. AUTOSTRADE PER L'ITALIA S.P.A. OGNI UTILIZZO NON AUTORIZZATO SARA' PERSEGUITO A NORMA DI LEGGE.
THIS DOCUMENT MAY NOT BE COPIED, REPRODUCED OR PUBLISHED, EITHER IN PART OR IN ITS ENTIRETY, WITHOUT THE WRITTEN PERMISSION OF SOC AUTOSTRADE PER L'ITALIA S.P.A., UNAUTHORIZED USE WILL BE PROSECUTED BY LAW.