SEZIONE LONGITUDINALE IMPALCATO METALLICO scala (1:50)

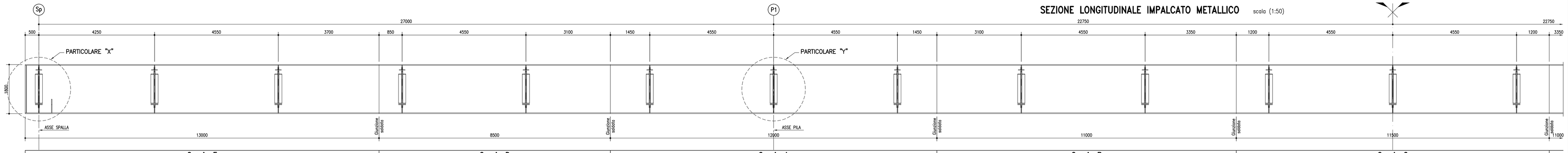

	Concio E	Concio D	Concio A	Concio B	Concio C
PIOLATURA	n°5/200	n°4/200	n°4/200	n°4/200	n°3/200
PIATTABANDA SUPERIORE	≠ 13000x25x600	≠ 8500x25x600	≠ 12000x60x600	≠ 11000x25x600	≠ 11500x25x600
PARETI LATERALI	≠ 13000x1745x14	≠ 8500x1745x16	≠ 12000x1680x22	≠ 11000x1745x16	≠ 11500x1745x14
PIATTABANDA INFERIORE	≠ 13000x30x600	≠ 8500x30x600	≠ 12000x60x600	≠ 11000x30x600	≠ 11500x30x600
LUNGHEZZA CONCI	13000	8500	12000	11000	11500
INTERASSE TRAVERSI	500 4250 4550 4550	4550	4550 4550	4550 4550 4550	4550 4550 4550
CONTROMONTE	±0 +2	−5	±0 +25	+76	+86 +76

PIANTA IMPALCATO scala (1:50)

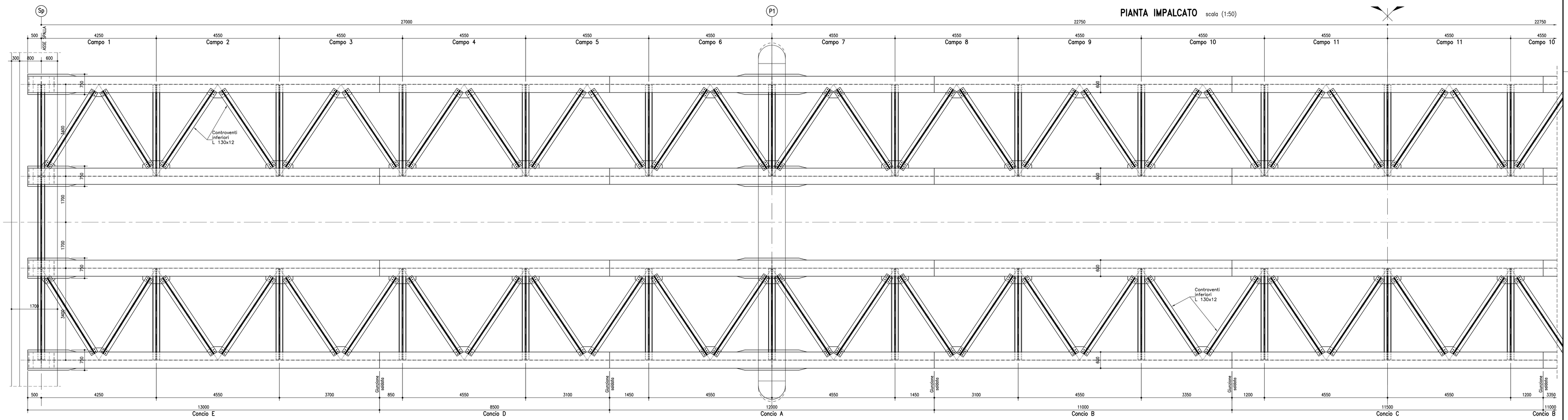

NOTA BENE:

IL COSTRUTTORE DOVRA' PREDISPORRE TUTTI GLI ELABORATI D'OFFICINA, COMPLETI DEGLI SCHEMI DI TAGLIO DELLE LAMIERE IN FUNZIONE DELLE CONTROMONTE E REDIGERE UN APPOSITO PROGETTO DELLE SALDATURE SU CUI DOVRA' ESPRIMERE PARERE FAVOREVOLE L'ISTITUTO ITALIANO DELLA SALDATURA.
IL COSTRUTTORE DOVRA' SOTTOPORRE, A SUA CURA E SPESE, LE STRUTTURE SALDATE AL CONTROLLO DELL'ISTITUTO ITALIANO DELLA SALDATURA, CHE PROVVEDERA' ALL'ESAME DELLA PREPARAZIONE DEI LEMBI E DI TUTTE LE SALDATURE, AD ASSISTERE AI CONTROLLI MAGNETOSCOPICI E CON LIQUIDI PENETRANTI O AD ESEGUIRLI DIRETTAMENTE, AD EFFETTUARE GLI ESAMI CON ULTRASUONI ED ALLE LETTURE DELLE RADIOGRAFIE.
I CONTROLLI CONSISTERANNO PERLOMENO IN:
- ESAME RADIOGRAFICO AL 100% DEI GIUNTI DI TESTA
- ESAME ULTRASONORO AL 100% DEI GIUNTI A "T" A PIENA PENETRAZIONE
- CONTROLLO MAGNETOSCOPICO ED ESAME MACROGRAFICO AL 30% DEI CORDONI D'ANGOLO
- CONTROLLO DUREZZE ESTESO AL 10% DELLE TRAVI SALDATE
- ESAME VISIVO E DIMENSIONALE AL 100%

IL COSTRUTTORE DOVRA' INOLTRE PREDISPORRE TUTTI GLI ACCORGIMENTI ATTI A GARANTIRE, IN FASE DI MONTAGGIO IN OPERA DEI CONCI, IL CORRETTO ACCOPPIAMENTO DEI LEMBI DA SALDARE, PREVEDENDO MEZZI D'OPERA IN GRADO DI ANNULLARE LE DEFORMAZIONI DOVUTE AL PESO PROPRIO NELLA CONFIGURAZIONE DI VINCOLO PROVVISORIO.

BULLONATURA CONTROVENTI INFERIORI		
Campo	N° Bulloni/Nodo	Tipo Bulloni
1÷5	4	M27
6÷8	6	M27
9÷11	4	M27

PARTICOLARE "X" scala (1:20)

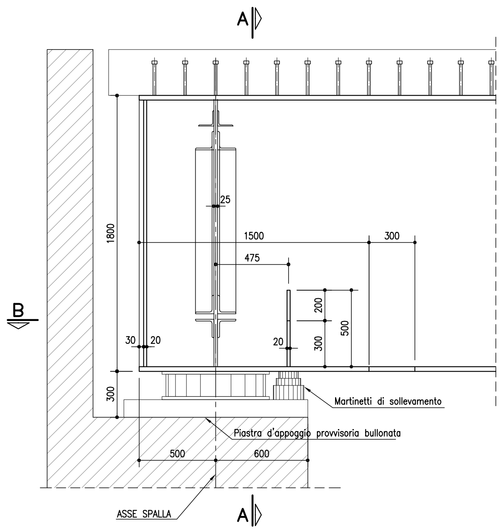

SEZIONE A-A

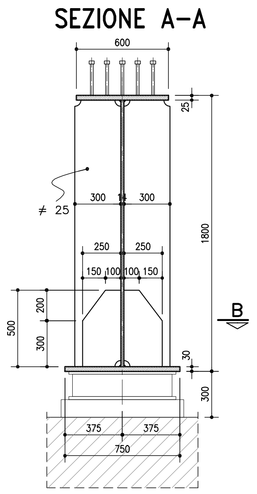

SEZIONE B-B

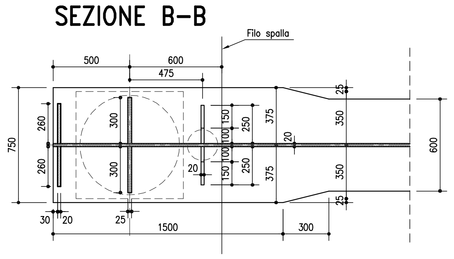

PARTICOLARE "Y" scala (1:20)

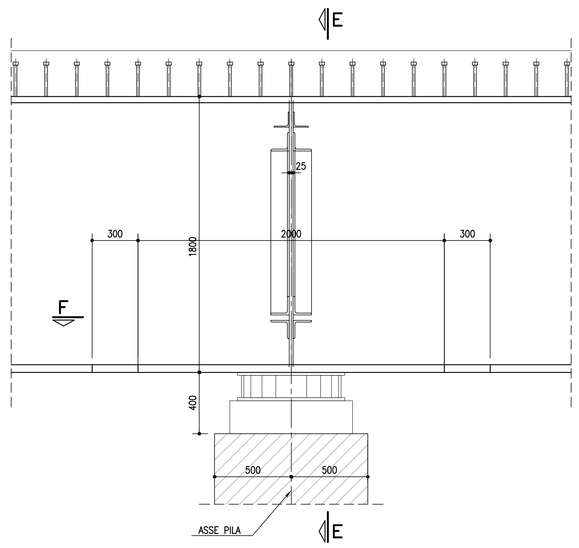

SEZIONE E-E

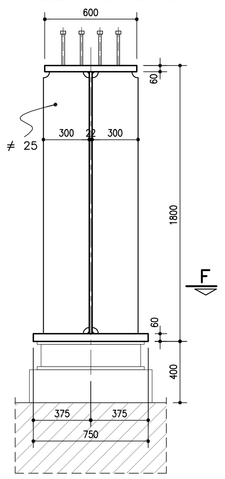

SEZIONE F-F

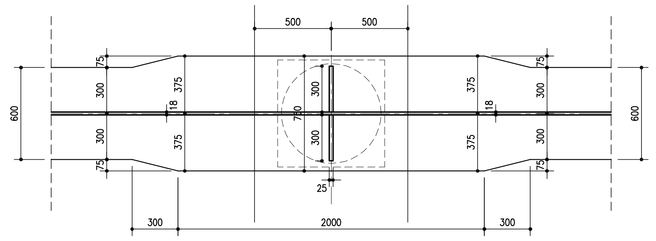

TABELLA MATERIALI :

CALCESTRUZZO :
Secondo EN206 – CNR UNI 11104
MAGRO PER SOTTOFONDAZIONE:
- Classe C12/15
- Classe di esposizione X0

FONDAZIONI PILE, SPALLE E MURI:
- Classe C28/35
- Classe di esposizione XC2

ELEVAZIONI PILE*:
- Classe C32/40
- Classe di esposizione XF2

* Prevedere protezione del piano appoggi mediante agente impregnante

ELEVAZIONI MURI:
- Classe C28/35
- Classe di esposizione XF2

ELEVAZIONI SPALLE*:
- Classe C32/40
- Classe di esposizione XF2

* Prevedere protezione del piano appoggi mediante agente impregnante

SOLETTE IN C.A., CORDOLI, BAGGIOLI:
- Classe C35/45
- Classe di esposizione XF4

PALI:
- Classe C28/35
- Classe di esposizione XC2

COPRIFERRO NOMINALE* per solette Cnom.= 35.0 mm
COPRIFERRO NOMINALE* per elevazioni Cnom.= 40.0 mm
COPRIFERRO NOMINALE* per fondazioni Cnom.= 40.0 mm
COPRIFERRO NOMINALE* per pali Cnom.= 75.0 mm
* EN 1992-1-1 par. 4.4.1 (2)P

ACCIAIO PER C.A.:
Secondo NTC 2008 (DM 14/01/2008)
Tipo B450C fyk ≥ 450MPa
ftk ≥ 540MPa

autostrade per l'italia

AUTOSTRADA (A13) : BOLOGNA–PADOVA
TRATTO: BOLOGNA – FERRARA

AMPLIAMENTO ALLA TERZA CORSIA
TRATTO: BOLOGNA ARCOVEGGIO – FERRARA SUD

PROGETTO DEFINITIVO

IN – VIABILITA' INTERFERITE

OPERE D'ARTE MAGGIORI

CAVALCAVIA TIPOLOGICI

OP6–Tipologia impalcato L=13,50m–a tre luci (27,00–45,50,27,00)
CARPENTERIA IMPALCATO – TAVOLA 1/2

IL PROGETTISTA SPECIALISTICO	IL RESPONSABILE INTEGRAZIONE PRESTAZIONI SPECIALISTICHE	IL DIRETTORE TECNICO
Ing. Lucio Ferretti Torricelli Ord. Ingg. Brescia N.2188 RESPONSABILE STRUTTURE	Ing. Federico Ferrari Ord. Ingg. Milano N. 21082	Ing. Orlando Mazza Ord. Ingg. Pavia N. 1496 PROGETTAZIONE NUOVE OPERE AUTOSTRADALI

CODICE IDENTIFICATIVO

RIFERIMENTO PROGETTO			RIFERIMENTO DIRETTORIO				RIFERIMENTO ELABORATO				Ordinatore:
Codice Commessa	Lotto	Sub-Prog	Fase	Capitolo	Paragrafo	WBS	PARTE D'OPERA	Tip.	Disciplina	Progressivo	Rev.	00
1 1 1 3 0 6	0 0 0	1	P D	0 0 0	0 0 0	0 0 0	0 0 0 0 0 0	S T	R	0 9 1	4 – –	SCALA: VARIE

spea ENGINEERING / Atlantia	PROJECT MANAGER: Ing. Federico Ferrari Ord. Ingg. Milano N. 21082	SUPPORTO SPECIALISTICO:	REVISIONE: n. data 0 NOVEMBRE 2016 1 – 2 – 3 – 4 –
	REDATTO: P.I.E. Claudio Ceresa	VERIFICATO: Ing. Roberta Stucchi	

VISTO DEL COMMITTENTE	VISTO DEL CONCEDENTE
autostrade per l'italia IL RESPONSABILE UNICO DEL PROCEDIMENTO Ing. Antonio Trevi	Ministero delle Infrastrutture e dei Trasporti DIPARTIMENTO PER LA RICERCA STRADALE, L'INTERMODALITÀ E LA VIGILANZA ED IL CONTROLLO TECNICO DEI CONCESSIONARI STRUTTURE E IMPIANTI ALLO STESSO DIPARTIMENTO FUNZIONALI

IL PRESENTE DOCUMENTO NON POTRA' ESSERE COPIATO, RIPRODOTTO O ALTRIMENTI PUBBLICATO, IN TUTTO O IN PARTE, SENZA IL CONSENSO SCRITTO DELLA SOC. AUTOSTRADE PER L'ITALIA S.P.A. OGNI UTILIZZO NON AUTORIZZATO SARA' PERSEGUITO A NORMA DI LEGGE.
THIS DOCUMENT MAY NOT BE COPIED, REPRODUCED OR PUBLISHED, EITHER IN PART OR IN ITS ENTIRETY, WITHOUT THE WRITTEN PERMISSION OF SOC AUTOSTRADE PER L'ITALIA S.P.A.. UNAUTHORIZED USE WILL BE PROSECUTED BY LAW.