PROFILO GEOMECCANICO
Scala 1:200/200

SEZIONE TIPO B1
Scala 1:100

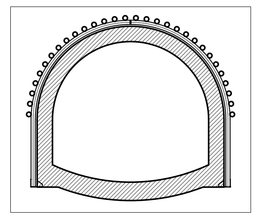

SEZIONE TIPO A1
Scala 1:100

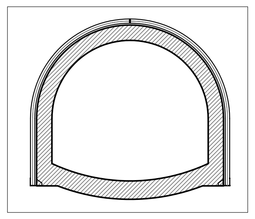

STAZIONE CUNICOLO

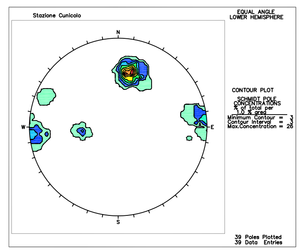

STAZIONE 6

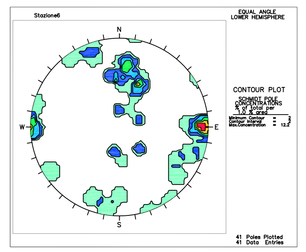

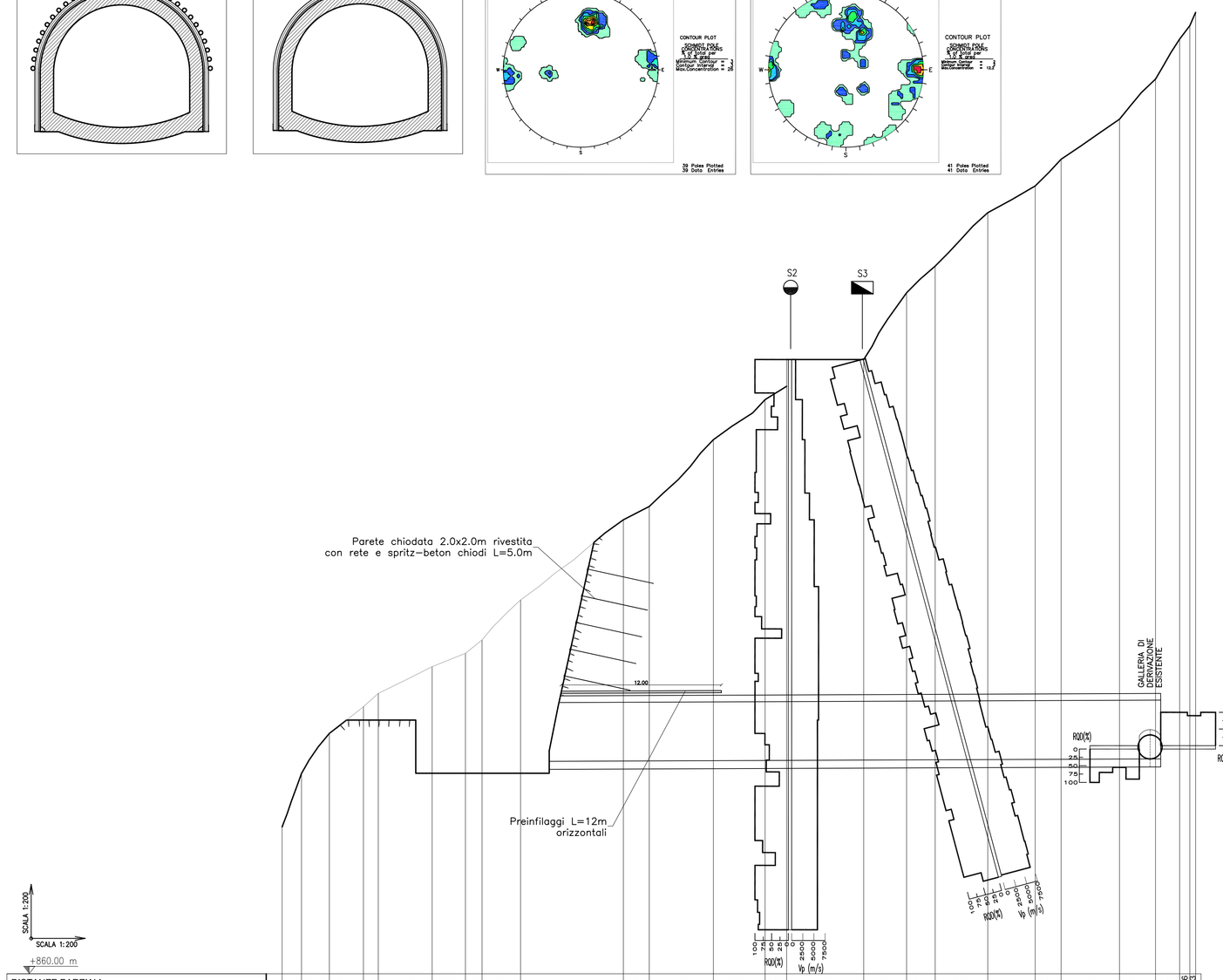

DISTANZE PARZIALI	1.45	2.09	2.55	1.12	4.03	2.49	1.25	2.88	7.70	1.94	4.80	3.87	1.62	5.77	3.22	2.14	3.94	3.55	1.94	4.37	2.70	1.81	(1.76) (1.42)		
DISTANZE PROGRESSIVE	0.00	1.45	3.54	6.09	10.12	14.15	16.64	19.89	27.59	29.53	34.33	38.20	40.82	46.59	49.81	51.95	55.89	59.44	61.38	65.75	68.45	70.26	72.02	73.44	75.20
QUOTE TERENO	871.00	885.00	888.00	890.00	889.00	891.00	894.00	894.00	894.00	894.00	894.00	885.93	885.94	885.96	885.97	885.98	886.00	886.04	886.06	886.08	886.09	886.09	940.00	942.00	942.20
QUOTE PROGETTO				889.90	889.90	891.00	894.00	894.00	894.00	894.00	894.00	885.93	885.94	885.96	885.97	885.98	886.00	886.04	886.06	886.08	886.09	886.09	937.00	938.83	938.83
LITOLOGIA DETRITI BRECCE GABBRO-DIORITI																									
AMMASSO ROCCIOSO MOLTO FRATTURATO																									
ANDAMENTO DEI PRINCIPALI GIUNTI IN ASSE GALLERIA																									
STAZIONI DI RILIEVO GEOLOGICO-STRUTTURALE PROIETTATE IN ASSE ALLA GALLERIA																									
STIMA DELLE VENUTE D'ACQUA UMIDITA'/STILLICIDI DIFFUSE CONCENTRATE																									
GSI (Resistenza a compressione - MPa)									50 - 55 (50 - 70)					55 - 60 (70 - 90)											
COPERTURA (m)									10 - 20 m					20 - 30 m			30 - 40 m				40 - 50 m				
SEZIONE TIPO DI SCAVO									TIPO B1 L=13.0					TIPO A1 L=32.9											

SEZIONE TIPOLOGIGA GALLERIA DI DERIVAZIONE
Scala 1:40

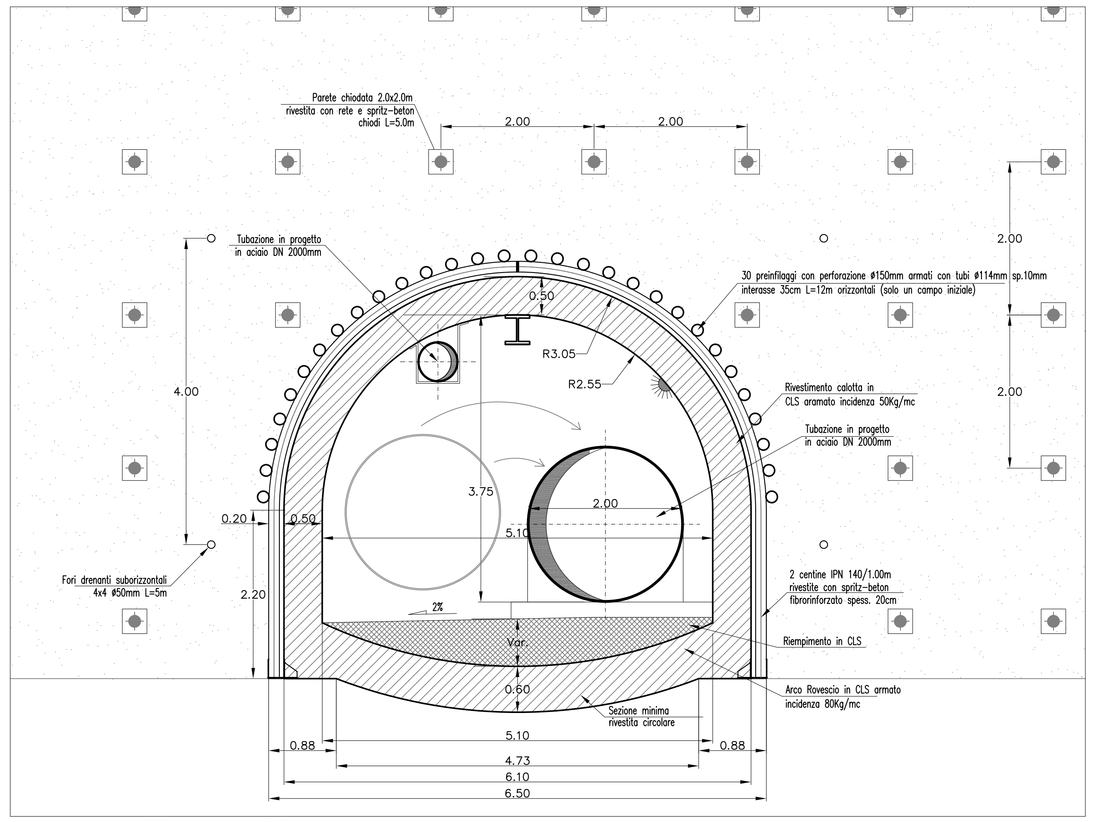

DETTAGLIO CHIODATURA
Scala 1:20

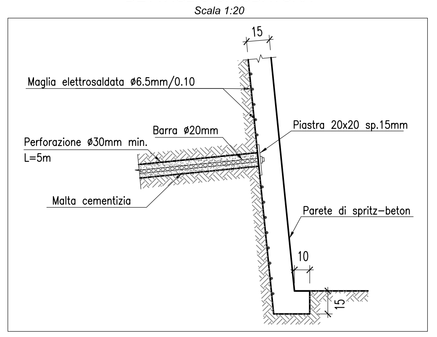

TABELLA MATERIALI

CARATTERISTICHE CALCESTRUZZI PER GETTI IN OPERA
C 28/35 (Rck >=35MPa)
classe minima di consistenza S3
classe di esposizione XC4
rapporto A/C<=0.50

ACCIAIO PER ARMATURE E CHIODATURE
B450C controllato in stabilimento saldabile

ACCIAIO PER CENTINE, PROFILATI E CALESTRELLI
S355JO

MICROPALI E INFILAGGI
Malta di iniezione
- Rapporto acqua/cemento<0.5
- Resistenza cubica>30MPa
- Cemento 600 kg/mc di impasto
- Fluidificanti non aerati ed eventuale bentonite<4% del peso del cemento

Acciaio per tubo d'armatura micropali e infilaggi
- S355JO

SPRITZ-BETON FIBRORINFORZATO
- RCK 24h>10 MPa
- RCK 28gg>30 MPa
- Spritz-beton dosato a 5q.li/mc di cemento: a/c<0.5 (con additivi)
- Fibre in acciaio 30Kg/mc

CONSORZIO DI BONIFICA DELLA
BARAGGIA BIELLESE E VERCELLESE

RIFACIMENTO INVASO SUL TORRENTE SESSERA IN SOSTITUZIONE DELL'ESISTENTE PER IL SUPERAMENTO DELLE CRISI IDRICHE RICORRENTI, IL MIGLIORAMENTO DELL'EFFICIENZA IDRICA DEGLI INVASI ESISTENTI SUI TORRENTI RAVASANELLA ED OSTOLA, LA VALORIZZAZIONE AMBIENTALE DEL COMPRENSORIO

DATA PROGETTO: APRILE 2010

AGGIORNAMENTO PROGETTO: -

ATTIVITA' DI PROGETTAZIONE:
CONSORZIO BONIFICA DELLA BARAGGIA BIELLESE E VERCELLESE
STECI s.r.l.
SOCIETA' DI INGEGNERIA
10100 TORINO – Corso Ciriè, 160
Tel.011/2212000-Fax011/2206035-mail: steci@steci.net
IL PROGETTISTA
(Dott. Ing. Domenico CASTELLI)

ATTIVITA' SPECIALISTICA:
INTEGRA
(Geol. Ing. Massimo PIETRANTONI)

NUOVA DIGA

STUDIO GEOTECNICO
PROFILO GEOMECCANICO E SEZIONI TIPO
DELLA GALLERIA DI COLLEGAMENTO DELLA
NUOVA OPERA DI PRESA ALL'UTENZA ESISTENTE

PROGETTO DEFINITIVO

TAVOLA N.: RD8.5

SCALA DISEGNO: varie

PRATICA N. 10170
ARCH. N. IB 80
FILE : 10170-RD8.5

REVISIONI ELABORATO	N°			
	DATA			
CONTROLLO		DISEGNATORE	CONTROLLO	APPROVAZIONE
	FIRMA	A.U.	M.P.	D.C.