PIANTA
scala 1:100

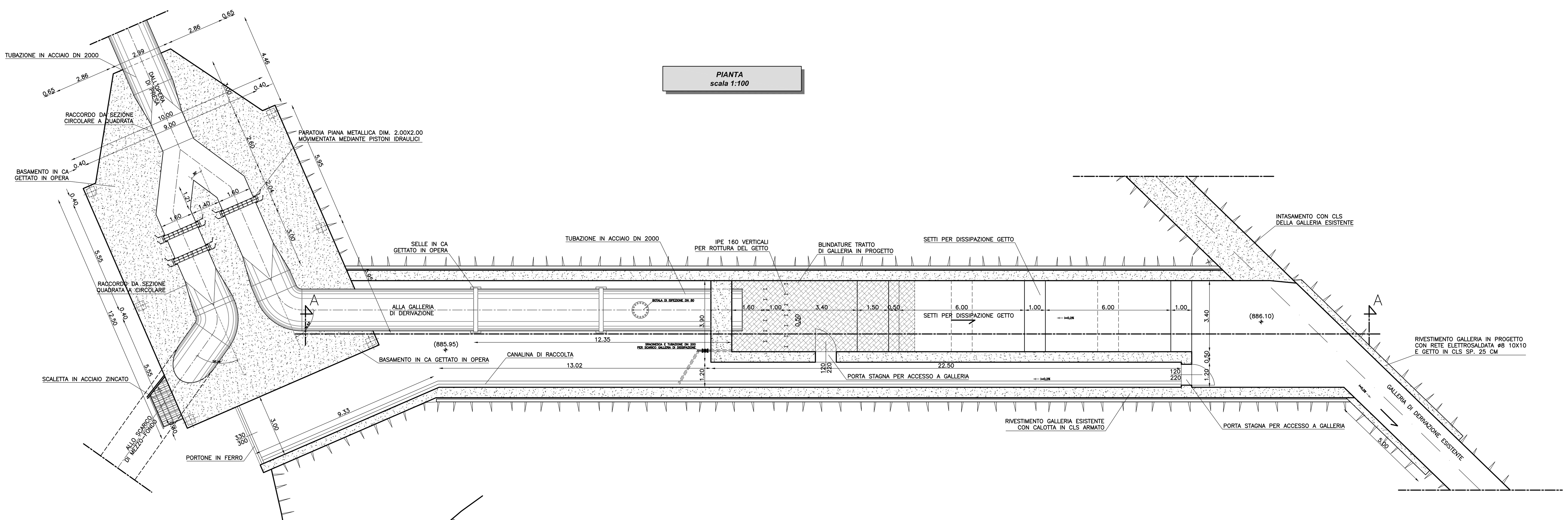

SEZIONE A-A
scala 1:100

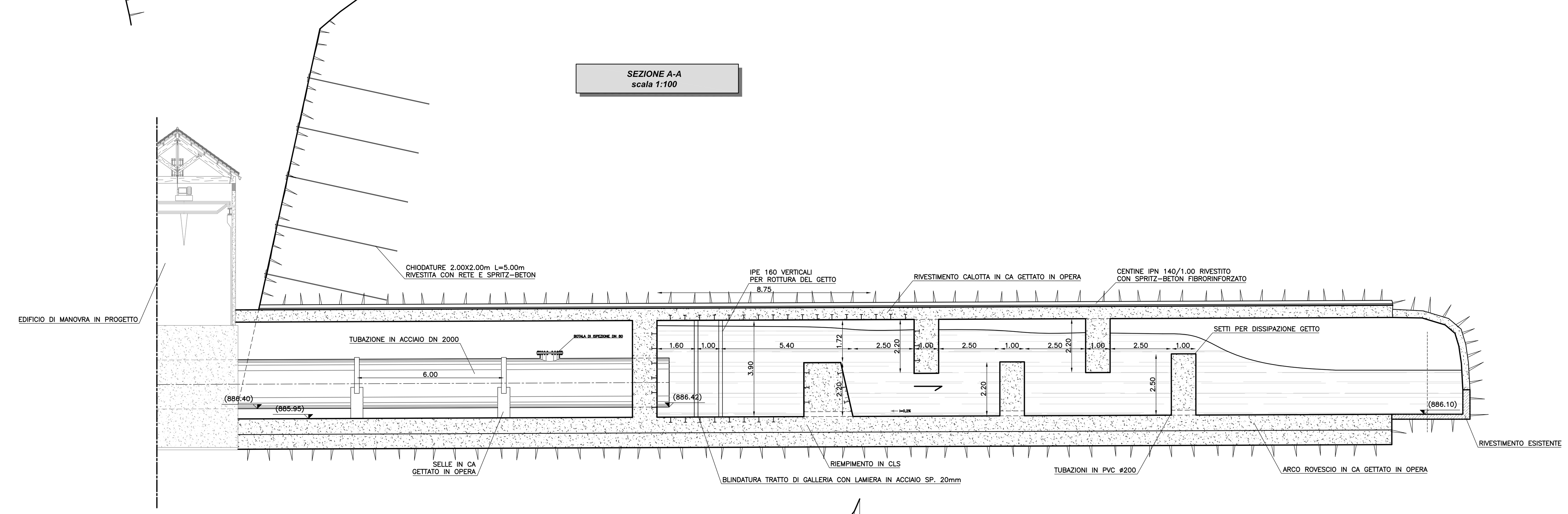

PROFILO GEOMECCANICO
scala 1:200/200

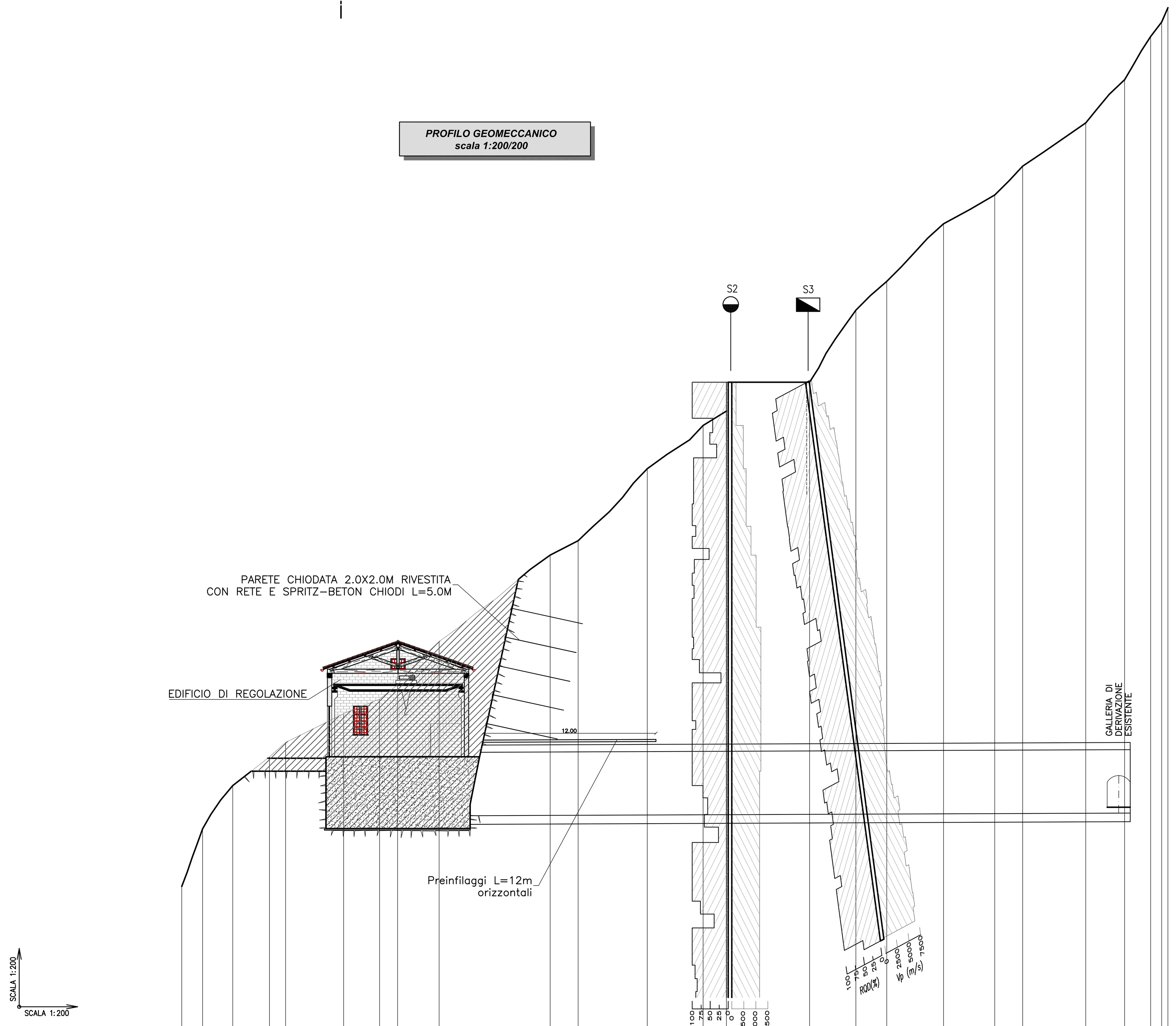

DISTANZE PARZIALI	DISTANZE PROGRESSIVE	QUOTE TERRENO	QUOTE PROGETTO
	0.00	871.00	
1.45	1.45	885.00	
2.09	3.54	888.00	
2.55	6.09	890.00	889.90
1.12	7.21	891.00	889.90
4.03	11.24	893.00	884.92
2.49	13.73	894.00	884.92
1.25	14.98	895.00	884.92
2.88	17.86	898.00	884.92
7.70	25.57	904.00	885.93
1.94	27.51	905.00	885.94
4.80	32.31	910.00	885.96
3.87	36.18	913.00	885.97
1.62	37.80	916.00	885.98
5.77	43.57	916.00	886.00
3.22	46.78	921.00	884.92
2.14	48.92	923.00	886.03
3.94	52.86	927.00	886.04
3.55	56.42	929.00	886.06
1.94	58.36	931.00	886.06
4.37	62.73	934.00	886.08
2.70	65.43	937.00	886.09
0.86	67.24	940.00	
1.81	68.00	941.00	
0.43	68.43	942.00	

COPERTURA (m): DA 10 A 20 m — DA 20 A 30 m — DA 30 A 40 m — DA 40 A 50 m

SEZIONE TIPO DI SCAVO: SEZIONE TIPO A1 — SEZIONE TIPO A2

TABELLA MATERIALI

CARATTERISTICHE CALCESTRUZZI PER GETTI IN OPERA
C 28/35 (Rck >=35MPa)
classe minima di consistenza S3
classe di esposizione XC4
rapporto A/C<=0.50

ACCIAIO PER ARMATURE E CHIODATURE
B450C controllato in stabilimento saldabile

ACCIAIO PER CENTINE, PROFILATI E CALESTRELLI
S355J0

MICROPALI E INFILAGGI
Malta di iniezione
- Rapporto acqua/cemento<0.5
- Resistenza cubica>30MPa
- Cemento 600 kg/mc di impasto
- Fluidificanti non aerati ed eventuale bentonite<4% del peso del cemento

Acciaio per tubo d'armatura micropali e infilaggi
- S355J0

SPRITZ-BETON FIBRORINFORZATO
- RCK 24h≥10 MPa
- RCK 28gg≥30 MPa
- Spritz-beton dosato a 5q.li/mc di cemento: a/c<0.5 (con additivi)

DETTAGLIO CHIODATURA
scala 1:20

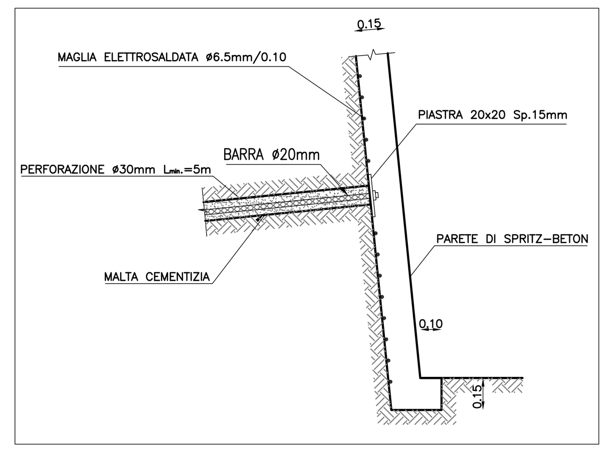

SEZIONE TIPO A1
scala 1:500

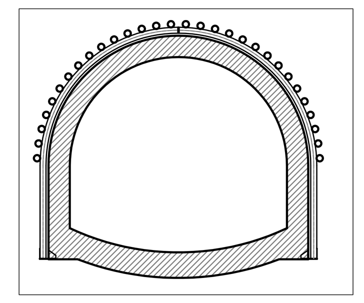

SEZIONE TIPO A2
scala 1:500

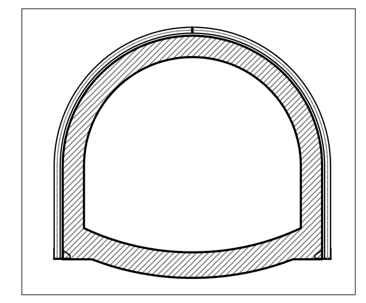

SEZIONE TIPO GALLERIA DI DERIVAZIONE
scala 1:200

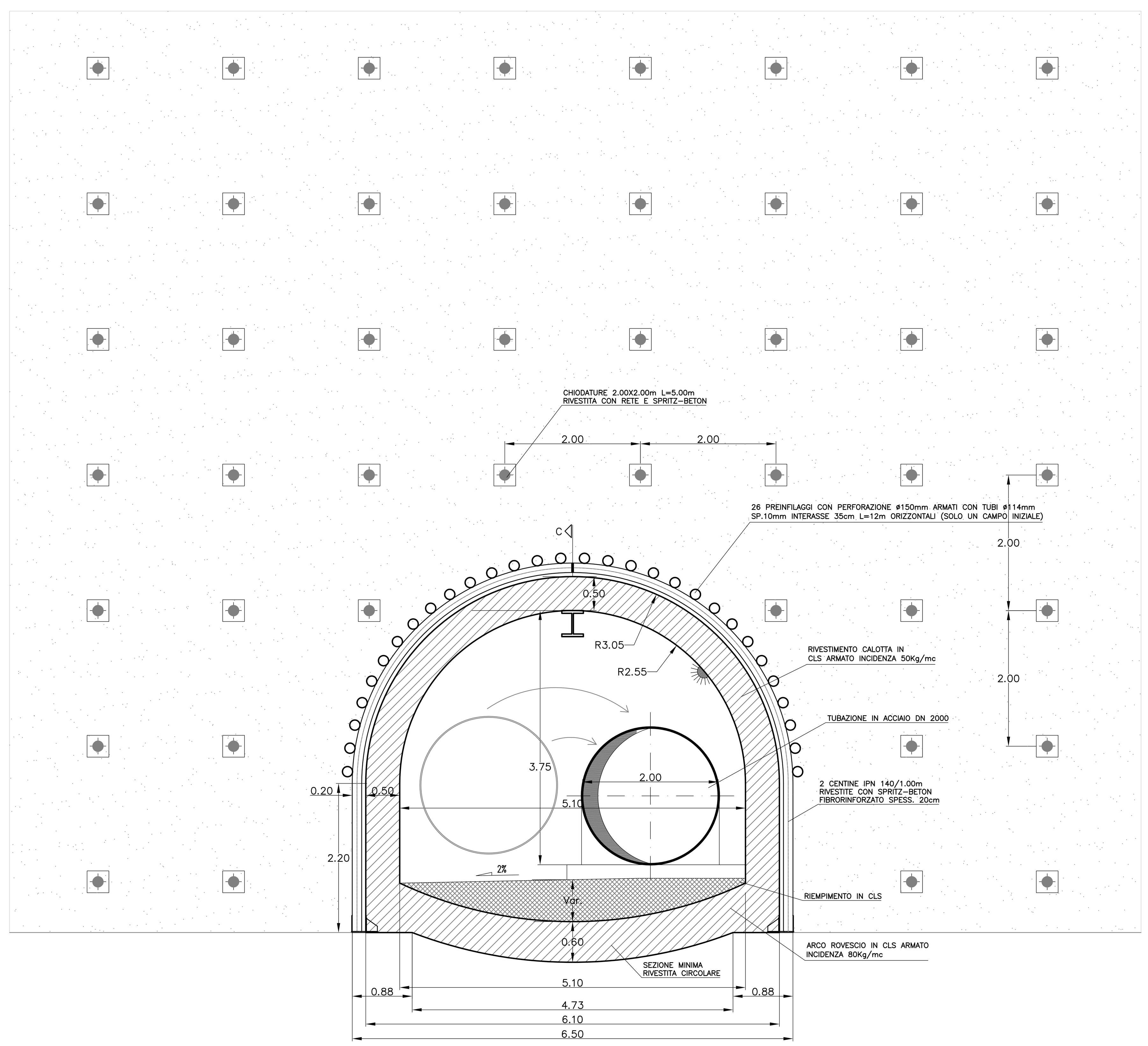

CONSORZIO DI BONIFICA DELLA BARAGGIA BIELLESE E VERCELLESE

RIFACIMENTO INVASO SUL TORRENTE SESSERA IN SOSTITUZIONE DELL'ESISTENTE PER IL SUPERAMENTO DELLE CRISI IDRICHE RICORRENTI, IL MIGLIORAMENTO DELL'EFFICIENZA IDRICA DEGLI INVASI ESISTENTI SUI TORRENTI RAVASANELLA ED OSTOLA, LA VALORIZZAZIONE AMBIENTALE DEL COMPRENSORIO

DATA PROGETTO: APRILE 2010
AGGIORNAMENTO PROGETTO: -

ATTIVITA' DI PROGETTAZIONE:
CONSORZIO DI BONIFICA DELLA BARAGGIA BIELLESE E VERCELLESE
STECI s.r.l. SOCIETA' DI INGEGNERIA
IL PROGETTISTA (Dott. Ing. Domenico CASTELLI)

COLLABORAZIONE:

NUOVA DIGA

NUOVA GALLERIA DI DERIVAZIONE
PIANTE, SEZIONI E PROSPETTO

TAVOLA N. DD30
SCALA DISEGNO: VARIE

PROGETTO DEFINITIVO

PRATICA N. 10131D
ARCH. N. IB 80
FILE: 10131D-DD30

REVISIONI	N°			
ELABORATO	DATA			
CONTROLLO	FIRMA	DISEGNATORE N.G.	CONTROLLO M.P.	APPROVAZIONE D.C.