spea ENGINEERING / Atlantia	Aeroporti di Roma	AEROPORTO "LEONARDO DA VINCI" FIUMICINO - ROMA MASTERPLAN AL 2030	FASE 1	SCHEDA **M.1.1**	**IDRAULICA**
			CODIFICA M.1.1–28	ELABORATO: ESPANSIONE EST DELL'APRON - VASCA DI TRATTAMENTO E DI SOLLEVAMENTO 3/3	SCALA: 1:50–1:100

VASCA DI SOLLEVAMENTO
Scala 1:500

UBICAZIONE APPRESTAMENTI IDRAULICI

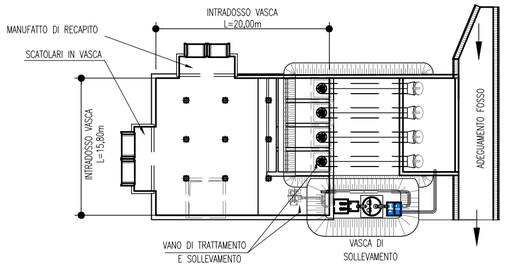

VASCA DI TRATTAMENTO E SOLLEVAMENTO
Scala 1:100

PIANTA PIANO CAMPAGNA
TORRINI DI ISPEZIONE

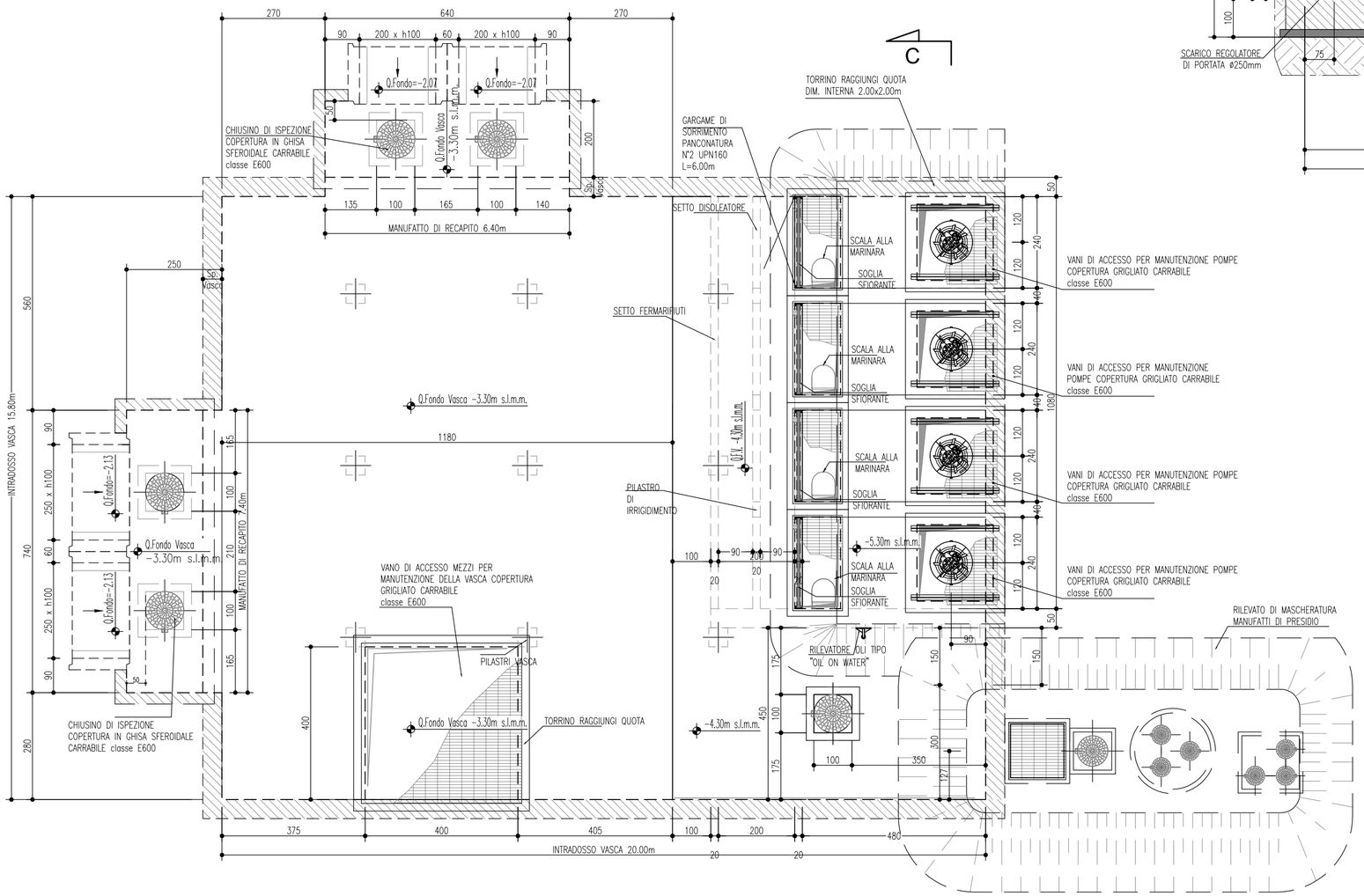

SEZIONE C-C
Scala 1:100

VANO DI TRATTAMENTO E SOLLEVAMENTO
VASCA DI SOLLEVAMENTO

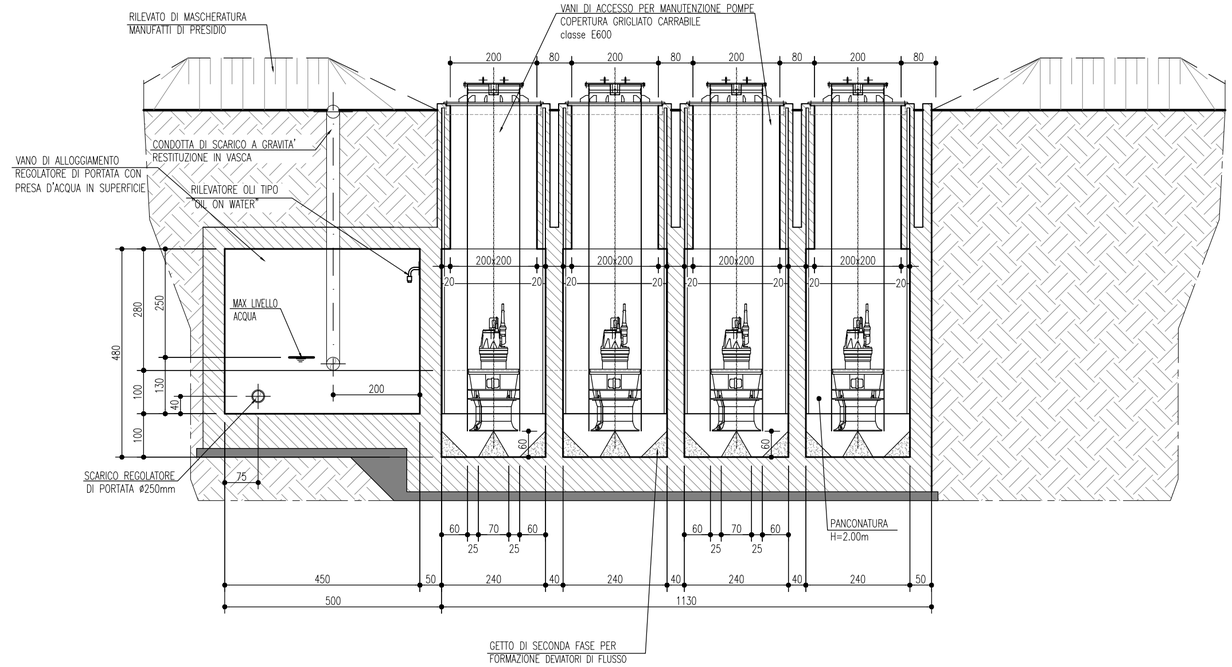

DETTAGLIO "A"
Scala 1:50
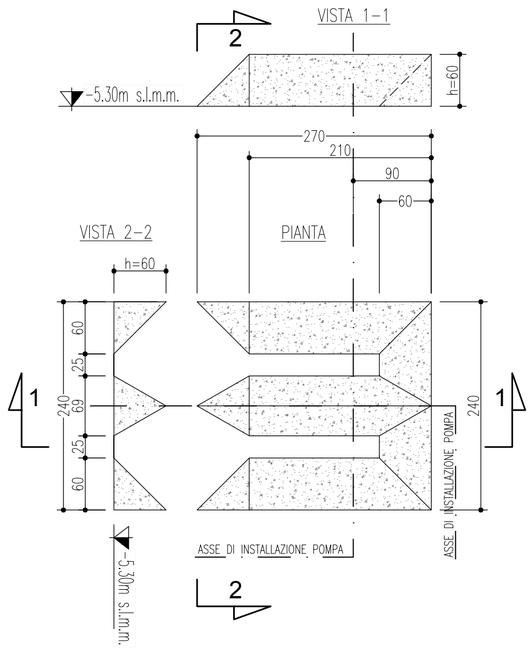
FORMAZIONE DEVIATORI DI FLUSSO