SEZIONE TIPO TRASVERSALE
OPERA PROVVISIONALE (da pk 7+532.40 a pk 7+649.40)

Scala 1:50

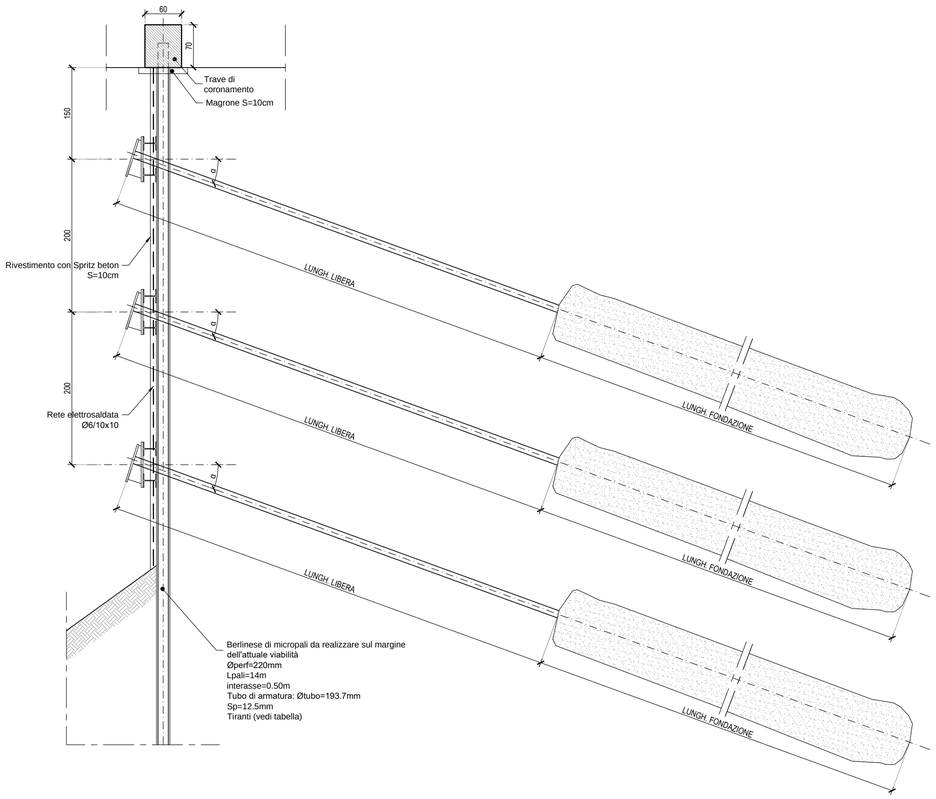

TABELLA MICROPALI OPERA PROVVISIONALE				
Φ perf. (mm)	tubo (mm)	L micropali (m)	i micropali (m)	Peso (kg/ml)
220	193.7 sp 12.5 mm	14	0.50	39.04

TABELLA TIRANTI OPERA PROVVISIONALE											
N° ordine	N° trefoli	Interasse tiranti (m)	inclinazione α (°)	Tipologia perforazione	Diametro perforazione (mm)	L_{lib} (m)	L_{con} (m)	L_t (m)	Pretens. (kN)	Tensione nominale (kN)	Ripartitori
1	4	2.00	20	IGU	160	7	10	17	360	600	2xHEB220
2	5	2.00	20	IGU	200	5	10	15	450	750	2xHEB220
3	5	2.00	20	IGU	200	4	10	14	450	750	2xHEB220

NOTE

- Per la tabella materiali fare riferimento all'elaborato D01-T1L1-OM000-1-DX-000-0A.

PARTICOLARE ANCORAGGIO TIRANTI PROSPETTO

Scala 1:20

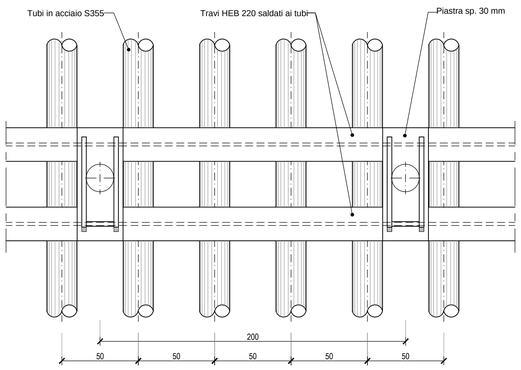

PARTICOLARE ANCORAGGIO TIRANTI SEZIONE TRASVERSALE

Scala 1:20

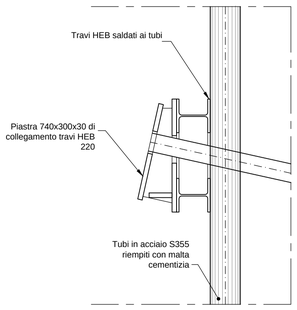

PARTICOLARE ANCORAGGIO TIRANTI ESTREMITA' TRAVI HEB 220

Scala 1:20

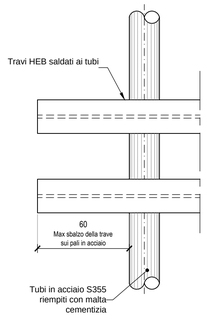

Ministero delle Infrastrutture e dei Trasporti
Struttura di Vigilanza sulle Concessionarie Autostradali

AMMODERNAMENTO A N° 4 CORSIE DELLA S.S. 514
"DI CHIARAMONTE" E DELLA S.S. 194 RAGUSANA
DALLO SVINCOLO CON LA S.S. 115 ALLO
SVINCOLO CON LA S.S. 114.

(C.U.P. F12C03000000001)

PROGETTO DEFINITIVO

LOTTO 1
GEOLOGIA E GEOTECNICA
Geotecnica
Stabilizzazione di versante
Intervento in SX dal km 7+481 al km 7+649 - Opera provvisionale

Il Progettista

Responsabile di progetto ed incaricato delle integrazioni tra le varie prestazioni:
SILEC S.p.A.
Ing. Santa Monaco - Ordine Ing. Torino 5760H

Supporto specialistico

Ottimizzazione della cantierizzazione delle opere
CFarm engineering & consulting
Ing. Gianmaria De Stavola - Ordine Ing. Venezia 2074

Consulenze specialistiche

Geologo:
Dott. Geologo Fabio Melchiorri
Ordine Geologi del Lazio A.P. n 663

Geotecnica e opere d'arte minori:
Ing. Antonio Alparone
ALISEA

Opere d'arte principali:
Viadotti
Ing. G. Mondello
ITALCONSULT

Gallerie
Ing. G. Guiducci
GP ingegneria

Opere di mitigazione dell'impatto ambientale:
Ecosistemi e paesaggio
Avifauna
Rumore, vibrazioni ed atmosfera
altran

RIFERIMENTO ELABORATO

FASE	TR\LT	DISCIPLINA\OPERA	DOC	PROGR.	ST.\REV.	FOGLIO	DATA
D01	T1L1	GT053-1	EZ	004	0A	01 DI 01	GENNAIO '17

SCALA: varie

REV.	DATA	DESCRIZIONE	REDATTO\CONSULENTE	VERIFICATO	APPROVATO
A	GENNAIO '17	Emissione	ALISEA	Tresso	Monaco

IL RESPONSABILE DEL PROCEDIMENTO	IL CONCESSIONARIO	L'ENTITA' COSTRUTTRICE
	SARC SRL	VISTO PER ACCETTAZIONE

SCALA PLOTTAGGIO 1:1

Rosso	Giallo	Verde	Ciano	Blu	Magenta	Bianco	Dal 9 al 255
0.16	0.24	0.32	0.40	0.48	0.56	0.08	0.16

DIR.: K:\Commesse\01\10Elaborat

N. FILE.: D01-T1L1-GT053-1-EZ-004-0A