SEZIONE TIPO TRASVERSALE
OPERA PROVVISIONALE PER SOTTOVIA

Scala 1:50

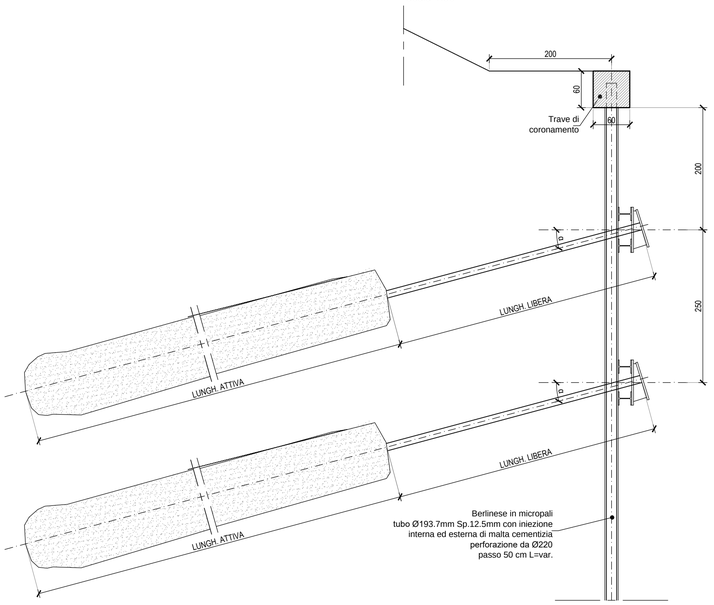

SEZIONE TIPO TRASVERSALE
OPERA PROVVISIONALE PER MURI IN T.R.

Scala 1:50

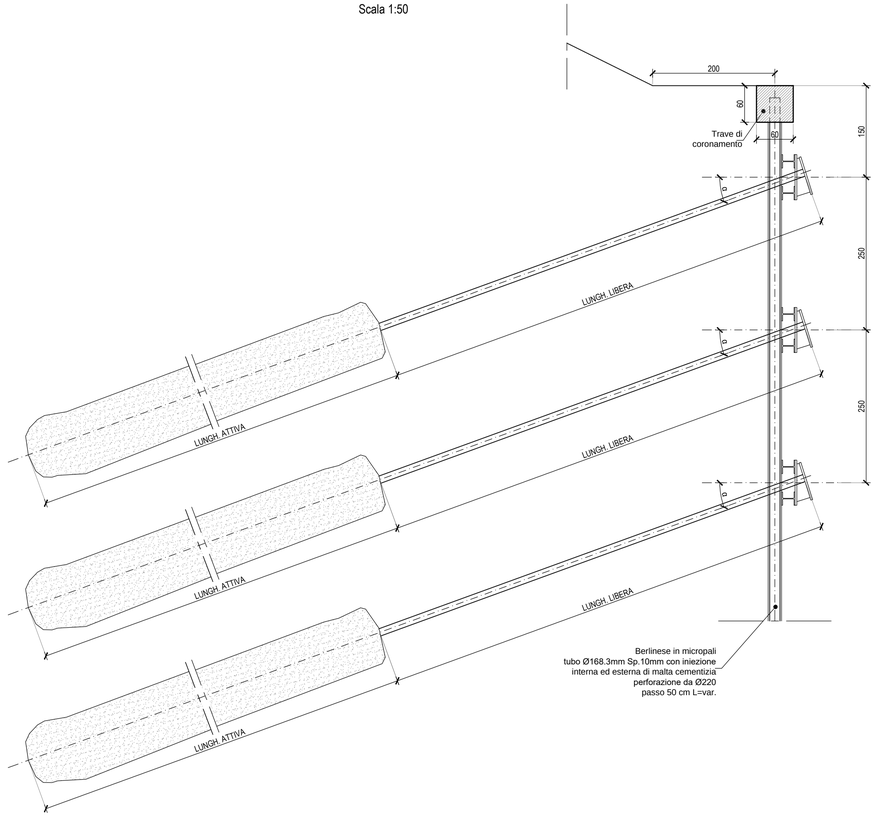

NOTA: Per la tabella materiali fare riferimento all'elaborato D01-T1L4-OM000-1-DX-000-0A.

PARTICOLARE ANCORAGGIO TIRANTI
PROSPETTO

Scala 1:20

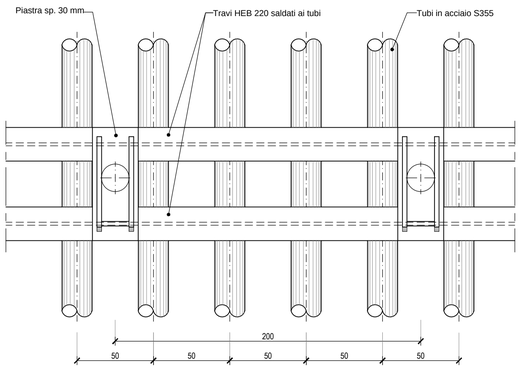

PARTICOLARE ANCORAGGIO TIRANTI
SEZIONE TRASVERSALE

Scala 1:20

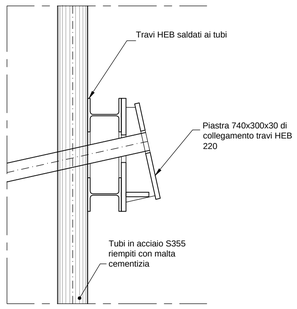

PARTICOLARE ANCORAGGIO TIRANTI
ESTREMITA' TRAVI HEB 220

Scala 1:20

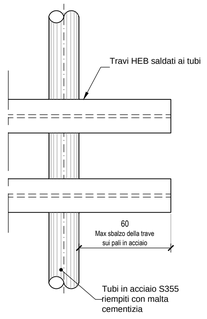

Ministero delle Infrastrutture e dei Trasporti
Struttura di Vigilanza sulle Concessionarie Autostradali

AMMODERNAMENTO A N° 4 CORSIE DELLA S.S. 514
"DI CHIARAMONTE" E DELLA S.S. 194 RAGUSANA
DALLO SVINCOLO CON LA S.S. 115 ALLO
SVINCOLO CON LA S.S. 114.

(C.U.P. F12C03000000001)

PROGETTO DEFINITIVO

LOTTO 4
OPERE D'ARTE MINORI
Opere di sostegno - Paratie
Tipologico opere provvisionali
Sezioni e particolari

Il Progettista	*Supporto specialistico*
Responsabile di progetto ed incaricato delle integrazioni tra le varie prestazioni: SILEC S.p.A.	Ottimizzazione della cantierizzazione delle opere: CRarm engineering & consulting
Ing. Santa Monaco - Ordine Ing. Torino 5760H	*Ing. Gianmaria De Stavola - Ordine Ing. Venezia 2074*

Consulenze specialistiche

Geologo:	***Geotecnica e opere d'arte minori:***
Dott. Geologo Fabio Melchiorri *Ordine Geologi del Lazio A.P. n 663*	*Ing. Antonio Alparone* — ILISEA

Opere d'arte principali:		***Opere di mitigazione dell'impatto ambientale:***	
Viadotti *Ing. G. Mondello* **ITALCONSULT**	Gallerie *Ing. G. Guiducci* **GPingegneria**	Ecosistemi e paesaggio Studio Associato	Rumore, vibrazioni ed atmosfera **ALTRAN**

RIFERIMENTO ELABORATO

FASE	TR\LT	DISCIPLINA\OPERA	DOC	PROGR.	ST.\REV.	FOGLIO	DATA	SCALA
D01	T1L4	OMP00-1	TZ	002	0A	01 DI 01	GENNAIO '17	1:50/20

REV.	DATA	DESCRIZIONE	REDATTO/CONSULENTE	VERIFICATO	APPROVATO
A	GENNAIO '17	Emissione	Italconsult	Tresso	Monaco

IL RESPONSABILE DEL PROCEDIMENTO	IL CONCESSIONARIO	L'ENTITA' COSTRUTTRICE
	SARC SRL	VISTO PER ACCETTAZIONE

SCALA PLOTTAGGIO 1:1

Rosso	Giallo	Verde	Ciano	Blu	Magenta	Bianco	Dal 9 al 255
0.16	0.24	0.32	0.40	0.48	0.56	0.08	0.16

DIR.: K:\Commesse\01\10\Elaborat

N. FILE.: D01-T1L4-OMP00-1-TZ-002-0A