RILEVATO IN TERRA RINFORZATA
CON BANCA ORIZZONTALE E PARAMENTO ESTERNO IN TERRA SU TERRENO

Scala 1:100

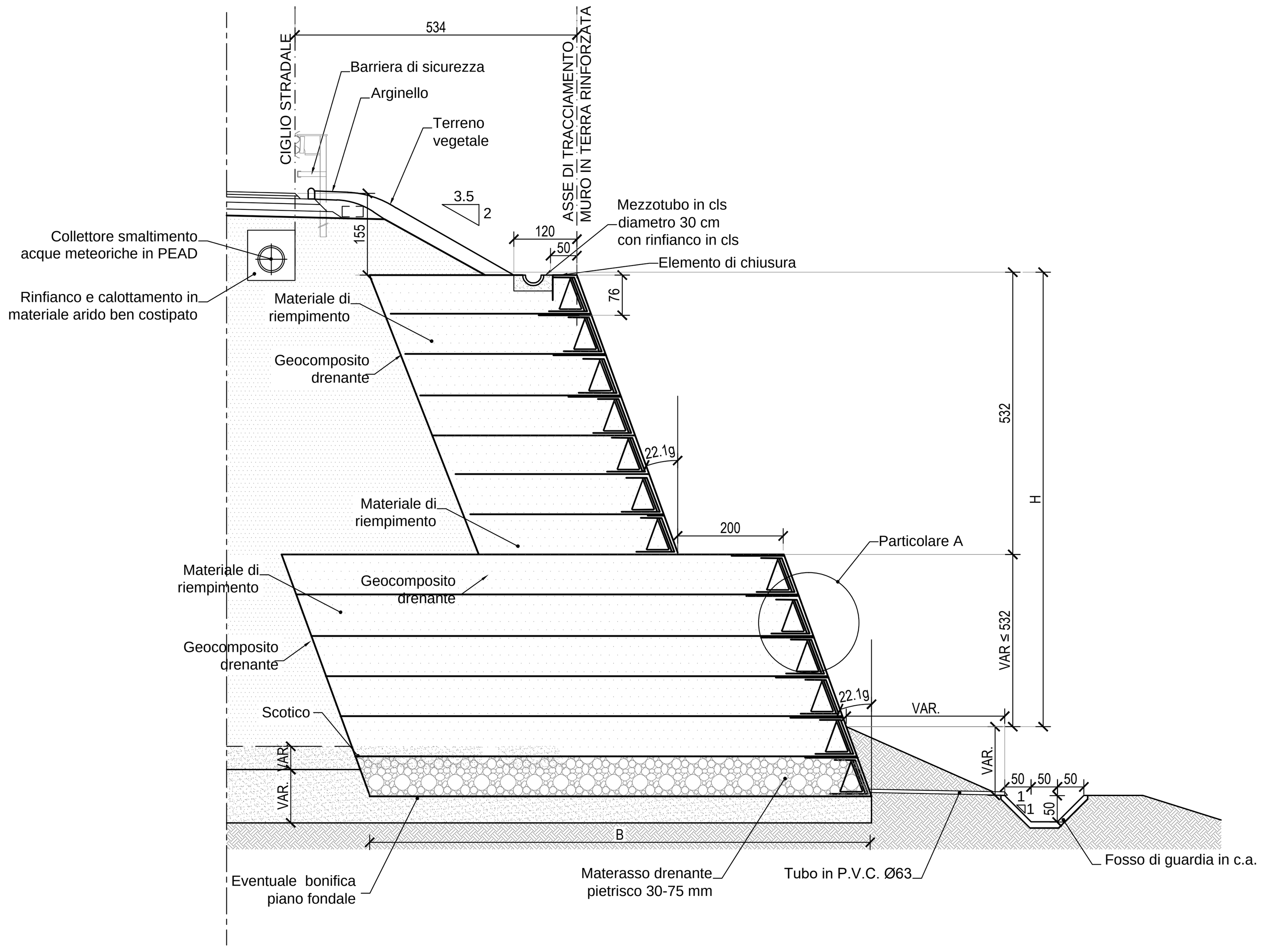

PARTICOLARE A

Scala 1:10

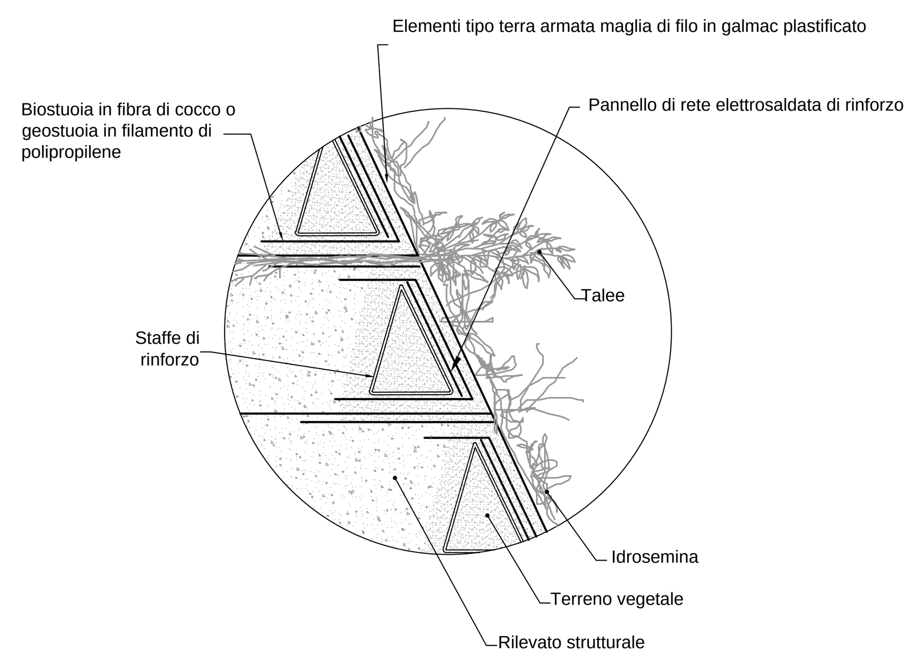

RILEVATO IN TERRA RINFORZATA
CON BANCA ORIZZONTALE E PARAMENTO ESTERNO IN TERRA SU TERRENO

Scala 1:100

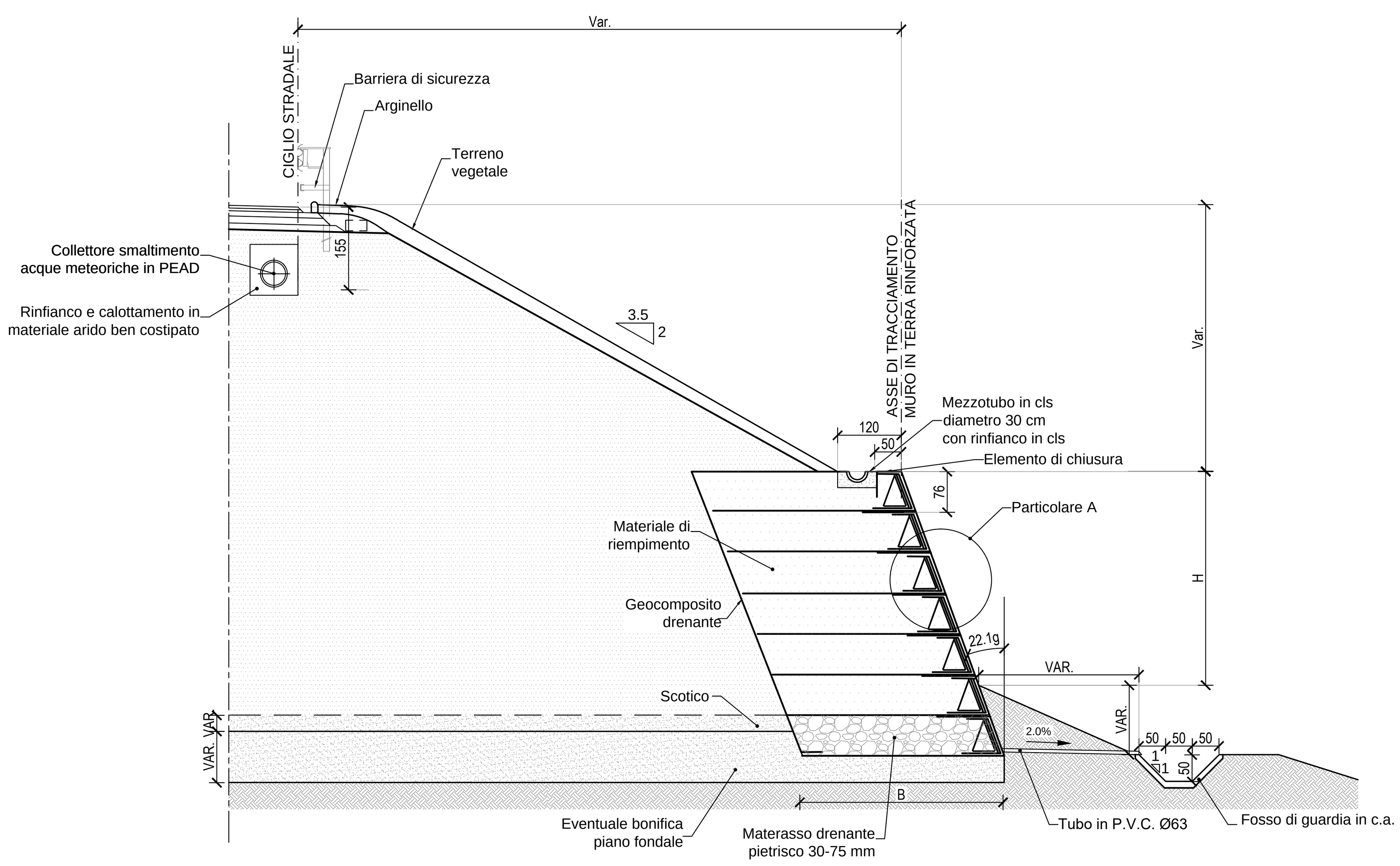

FASI DI MONTAGGIO TIPO

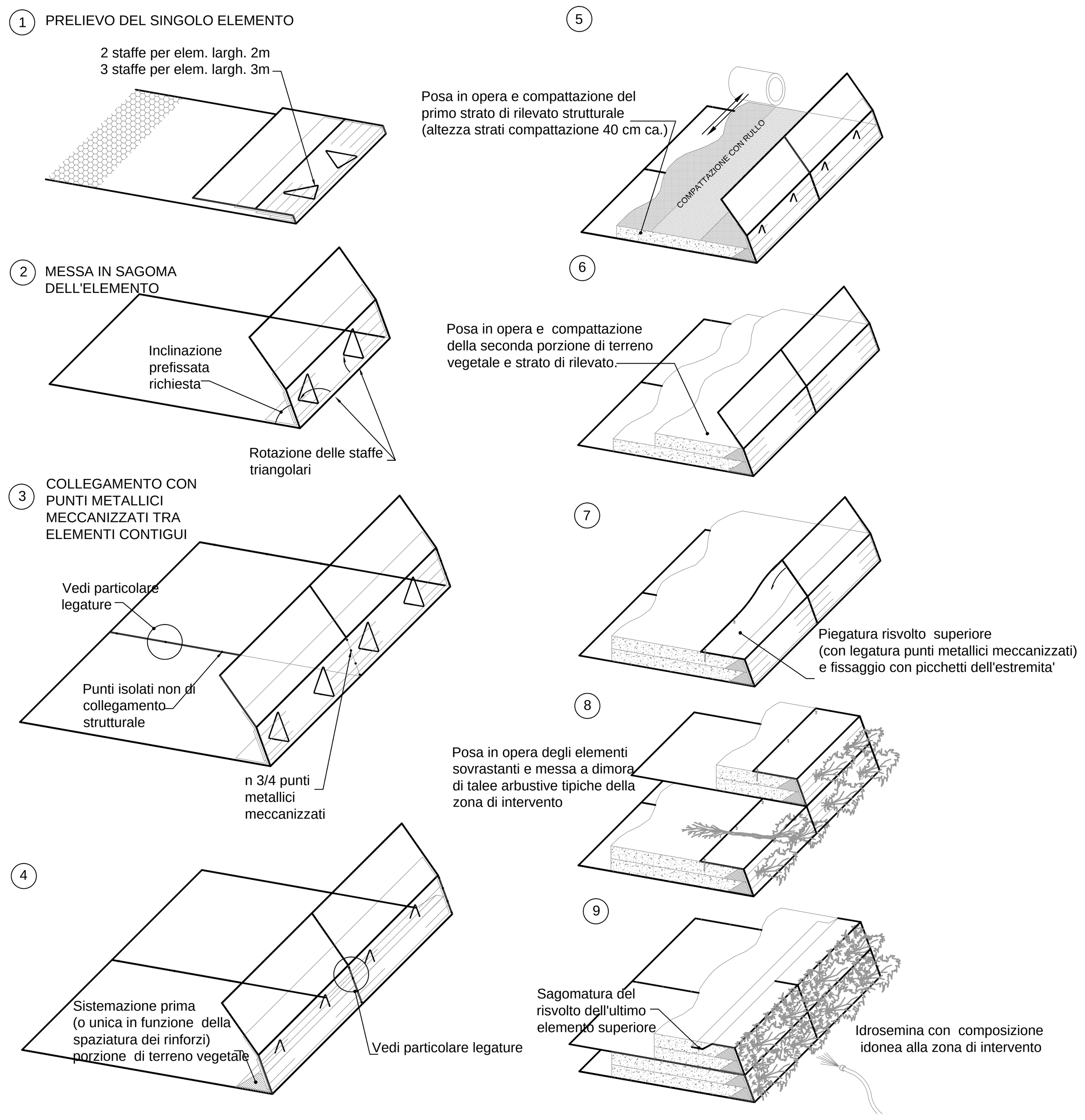

PARTICOLARE COSTRUTTIVO

Elementi costituiti da rete metallica a doppia torsione e maglia esagonale (uni 8018) tessuta con trafilato di ferro (uni 3598-uni 10218) con rivestimento in lega eutettica di zinco-alluminio 5% cerio-lantanio. conforme alla astm 856 e rivestito in speciale pvc.

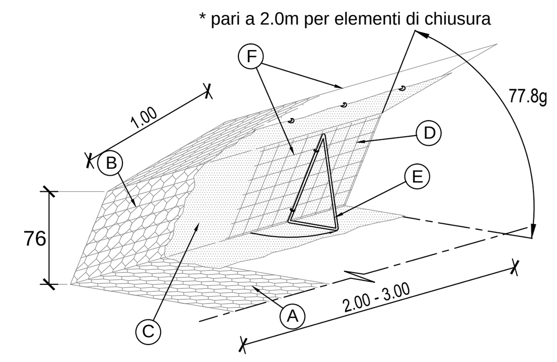

A = ELEMENTO DI RINFORZO IN RETE METALLICA A DOPPIA TORSIONE A MAGLIA ESAGONALE TIPO 8X10 FILO CON TRATTAMENTO IN LEGA EUTETTICA DI ZINCO-ALLUMINIO CERIO-LANTANIO, PLASTICATO Ø 2.70/3.70mm

B = BARRETTE METALLICHE DI RINFORZO Ø3.40/4.40 mm INSERITE NELLA RETE METALLICA.

C = BIOSTUOIA IN FIBRA DI COCCO RINFORZATA CON RETE IN PLASTICA (TERRAMESH VERDE TIPO TERRA) O GEOSTUOIA TRIDIMENSIONALE IN FILAMENTO DI POLIPROPILENE (TERRAMESH VERDE TIPO ACQUA)

D = PANNELLO DI RINFORZO IN RETE ELETTROSALDATA

E = STAFFE DI RINFORZO TRIANGOLARE IN ACCIAIO Ø10mm COLLEGATA A CERNIERA AI PANNELLI IN RETE ELETTROSALDATA. 2 STAFFE PER ELEM. LARGH. 2m 3 STAFFE PER ELEM. LARGH. 3m

F = PUNTI METALLICI MECCANIZZATI IN ACCIAIO A FORTE ZINCATURA. Ø3.00mm.

Ministero delle Infrastrutture e dei Trasporti
Struttura di Vigilanza sulle Concessionarie Autostradali

AMMODERNAMENTO A N° 4 CORSIE DELLA S.S. 514
“DI CHIARAMONTE” E DELLA S.S. 194 RAGUSANA
DALLO SVINCOLO CON LA S.S. 115 ALLO
SVINCOLO CON LA S.S. 114.

(C.U.P. F12C03000000001)

PROGETTO DEFINITIVO

LOTTO 5
OPERE D'ARTE MINORI
Opere di sostegno - Muri in T. R.
Tipologico muri di sottoscarpa
Sezioni e paticolari

Il Progettista	***Supporto specialistico***
Responsabile di progetto ed incaricato delle integrazioni tra le varie prestazioni: SILEC S.p.A.	Ottimizzazione della cantierizzazione delle opere — CFarm engineering & consulting
Ing. Santa Monaco - Ordine Ing. Torino 5760H	*Ing. Gianmaria De Stavola - Ordine Ing. Venezia 2074*

Consulenze specialistiche

Geologo:	***Geotecnica e opere d'arte minori:***
Dott. Geologo Fabio Melchiorri *Ordine Geologi del Lazio A.P. n 663*	*Ing. Antonio Alparone* — ALISEA

Opere d'arte principali:		***Opere di mitigazione dell'impatto ambientale:***	
Viadotti *Ing. G. Mondello* ITALCONSULT	Gallerie *Ing. G. Guiducci* GPingegneria	Ecosistemi e paesaggio — Anthemis	Rumore, vibrazioni ed atmosfera — ALTRAN

RIFERIMENTO ELABORATO

FASE	TR\LT	DISCIPLINA\OPERA	DOC	PROGR.	ST.\REV.	FOGLIO
D01	T1L5	OMR00-1	TZ	001	0A	01 DI 01

DATA: GENNAIO '17

SCALA: 1:100/1:10

REV.	DATA	DESCRIZIONE	REDATTO/CONSULENTE	VERIFICATO	APPROVATO
A	GENNAIO '17	Emissione	Italconsult	Tresso	Monaco

IL RESPONSABILE DEL PROCEDIMENTO	IL CONCESSIONARIO SARC SRL	L'ENTITA' COSTRUTTRICE VISTO PER ACCETTAZIONE

SCALA PLOTTAGGIO	Dal 9 al 255	Bianco	Magenta	Blu	Ciano	Verde	Giallo	Rosso
1:1	0.16	0.08	0.56	0.48	0.40	0.32	0.24	0.16

DIR.: K:\Commesse\01\10Elaborat

N. FILE.: D01-T1L5-OMR00-1-TZ-001-0A