PIANTA INQUADRAMENTO
Scala 1:100

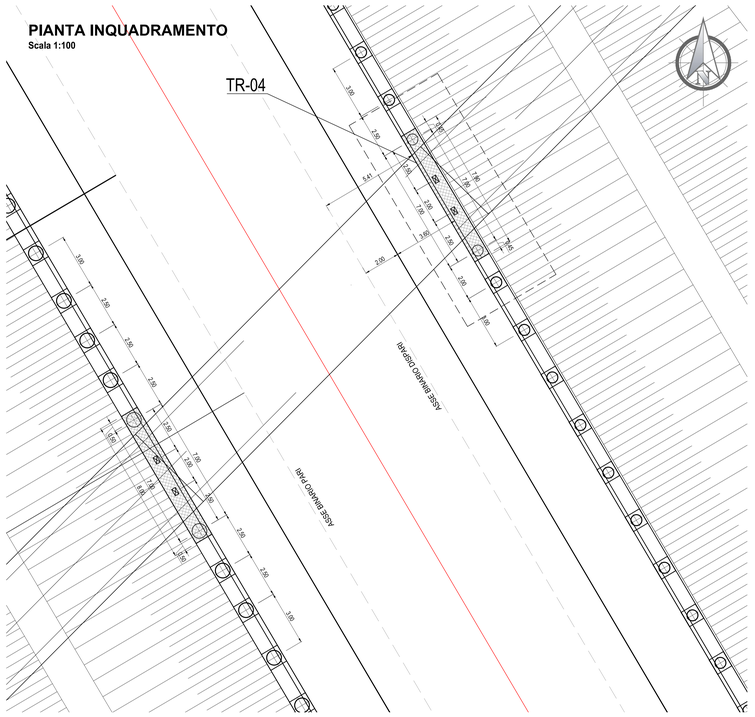

BARRIERE ANTIRUMORE H = 4.00 m
PIANTA: TIPOLOGICO LUNGOLINEA
SCALA 1:25

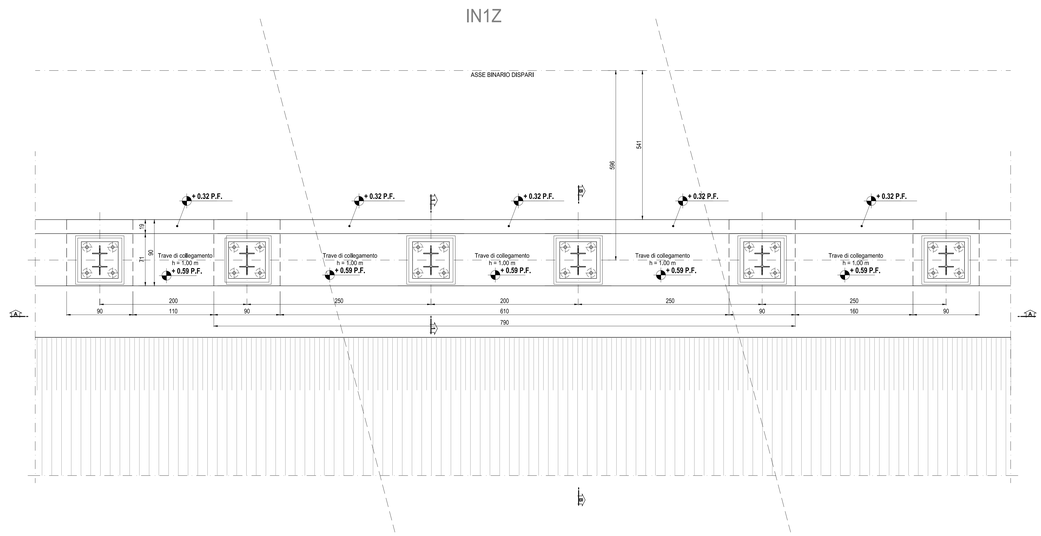

SEZIONE 1-1
SCALA 1:10

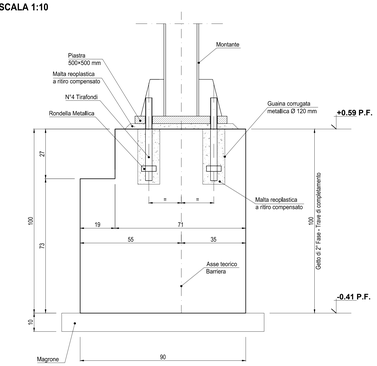

BARRIERE ANTIRUMORE H = 4.00 m
TRAVE TR-04 - SEZIONE A-A
SCALA 1:25

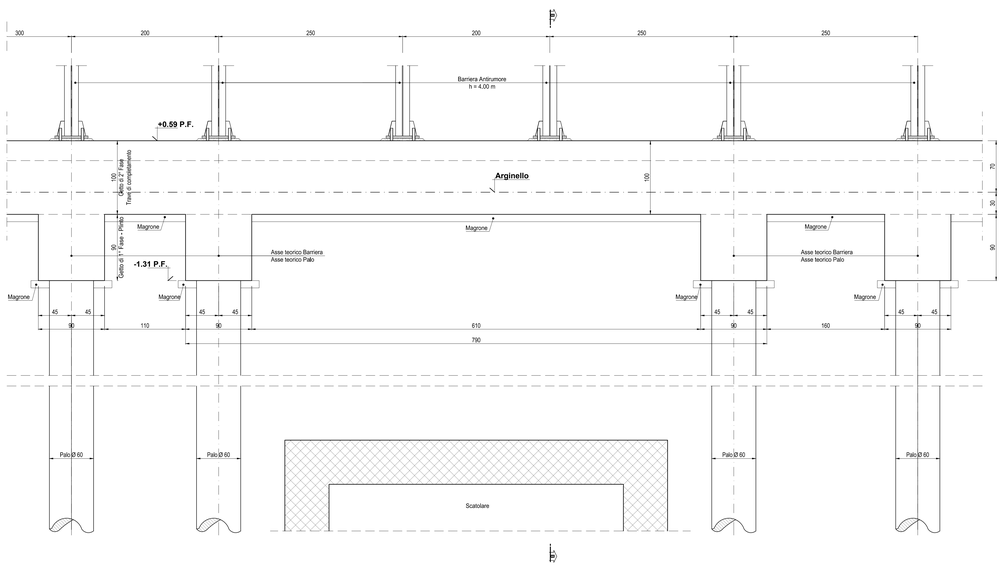

BARRIERE ANTIRUMORE H = 4.00 m
TRAVE TR-04 - SEZIONE B-B
SCALA 1:25

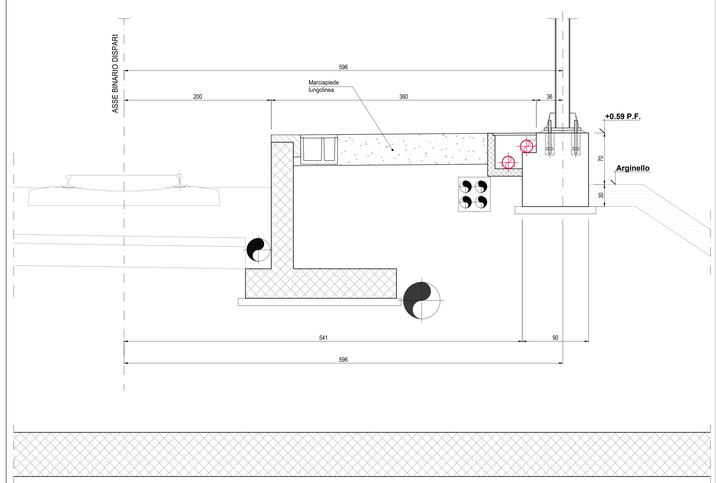

Note:

Prima di poter effettuare la ripresa tra il getto di 1° Fase ed il getto di 2° Fase, la superficie del calcestruzzo indurito dovrà essere accuratamente pulita, lavata, spazzolata e scalfita fino a diventare sufficientemente rugosa, così da garantire una perfetta aderenza con il getto successivo; ciò potrà essere ottenuto anche mediante l'impiego di additivi ritardanti o di ritardanti superficiali.
Se il getto di 2° fase avviene ad intervalli superiori alle 2 ore, prima di riprendere le operazioni, il giunto di costruzione già formatosi dovrà essere umidificato e omogeneamente ricoperto da uno strato di malta plastica che penetri in tutte le irregolarità; tale malta dovrà avere le stesse caratteristiche della pasta del conglomerato cementizio.
Tra le successive riprese di getto non si dovranno avere distacchi, discontinuità o differenze di aspetto e colore.

Legenda misure :

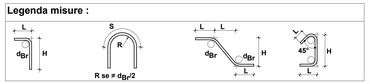

Diametro piegature d_{Br}:

Ø Barra	< Ø20	d_{Br} = 4Ø
Ø Barra	Ø20 - Ø26	d_{Br} = 7Ø

Materiali:

CALCESTRUZZO MAGRONE	Rcm >=15 MPa Classe di esposizione ambientale: XC2
CALCESTRUZZO PALI	Rck >=30 MPa classe minima di consistenza S5 rapporto A/C <=0.50 Classe di esposizione ambientale: XC2
CALCESTRUZZO PLINTI DI FONDAZIONE	Rck >=30 MPa classe minima di consistenza S3 rapporto A/C <=0.50 Classe di esposizione ambientale: XC2
ACCIAIO per C.A. (barre <Ø30)	B450C controllato in stabilimento saldabile

Elemento	Copriferro (cm)	Ømax inerti (mm)
PALI	6 (-0 +0.5)	32
FONDAZIONE	4 (-0 +0.5)	32

COMMITTENTE:

RFI RETE FERROVIARIA ITALIANA
GRUPPO FERROVIE DELLO STATO ITALIANE

ALTA SORVEGLIANZA:

ITALFERR
GRUPPO FERROVIE DELLO STATO ITALIANE

GENERAL CONTRACTOR:

Consorzio Cociv Collegamenti Integrati Veloci

INFRASTRUTTURE FERROVIARIE STRATEGICHE DEFINITE DALLA LEGGE OBIETTIVO N.443/01

TRATTA A.V./A.C. TERZO VALICO DEI GIOVI
PROGETTO ESECUTIVO

Barriera Antirumore Linea da pk 28+324.00 a pk 29+492.00

Strutture

Carpenteria Trave TR-04 - Lungolinea Lato Binario Dispari

GENERAL CONTRACTOR	DIRETTORE LAVORI	SCALA:
Consorzio Cociv Ing. N. Maistro		VARIE

COMMESSA	LOTTO	FASE	ENTE	TIPO DOC.	OPERA/DISCIPLINA	PROGR.	REV.
IG51	04	E	CV	BZ	BA0300	008	A

PROGETTAZIONE

Rev.	Descrizione emissione	Redatto	Data	Verificato	Data	Progettista integratore	Data	IL PROGETTISTA
A00	Prima emissione	3BA s.r.l. A.Marcarella	27/04/2017	COCIV	27/04/2017	A.Marcarella	27/04/2017	Ordine Ingegneri Prov. TO n. 8211 R

a. Elab.

Nome File: IG51-04-E-CV-B2-BA03-00-008-A00
CUP: F81H92000000008

Scala di plot 1: 1