BARRIERE ANTIRUMORE
CARPENTERIA PLINTO PER PALO:
TIPO 1) PER ALTEZZE H<=3,50m
TIPO 2) PER ALTEZZE H=4,00m
TIPO 3) PER ALTEZZE H=4,50m

SCALA 1:10

PIANTA
carpenteria

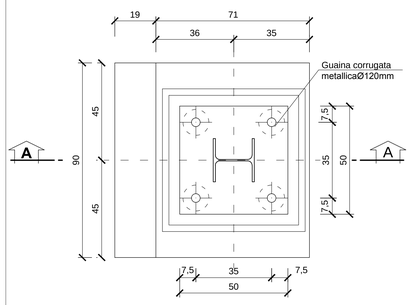

SEZIONE A-A
carpenteria

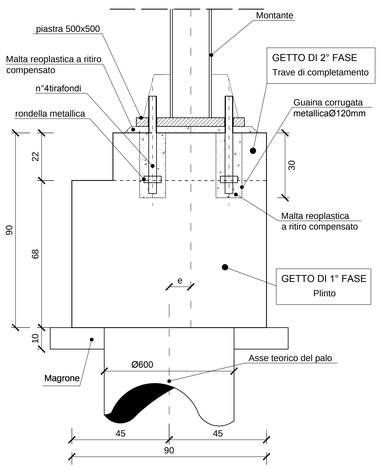

PIANTA
SCALA 1:20

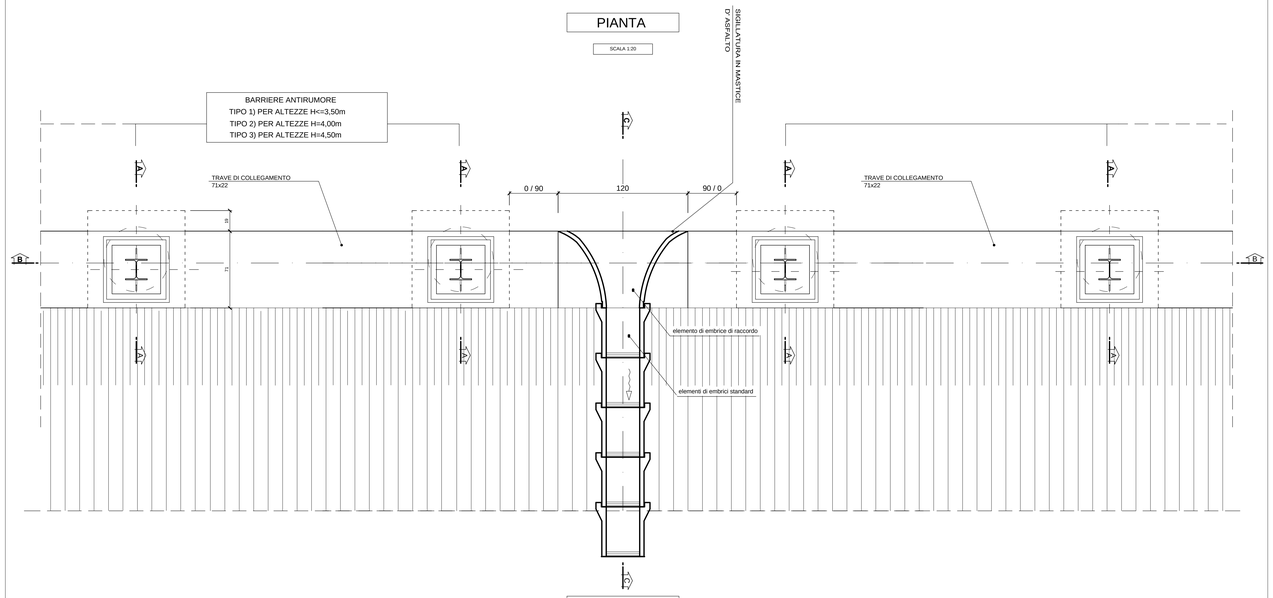

SEZIONE D-D
carpenteria

SCALA 1:20

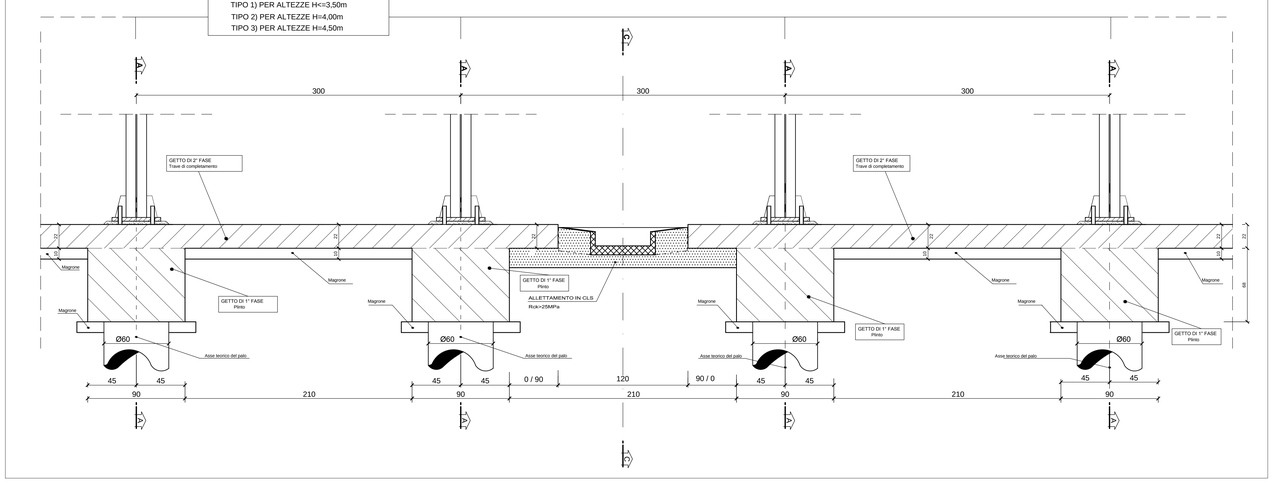

BARRIERE ANTIRUMORE
SEZIONE TIPO SU RILEVATO
TIPO 1) PER ALTEZZE H<=3,50m
TIPO 2) PER ALTEZZE H=4,00m
TIPO 3) PER ALTEZZE H=4,50m

scala 1:20

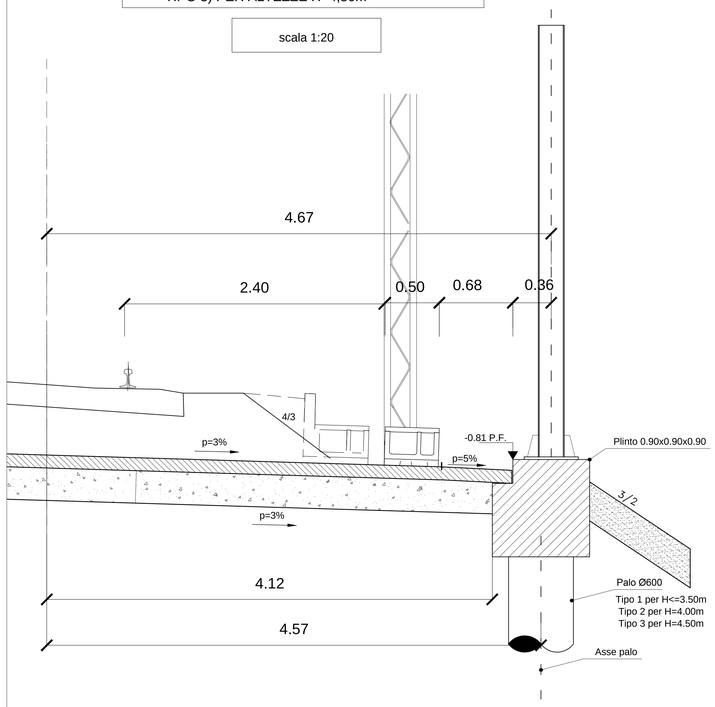

SEZIONE C-C
carpenteria

scala 1:20

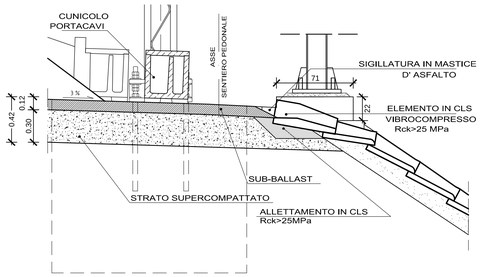

Note:

Prima di poter effettuare la ripresa tra il getto di 1° Fase ed il getto di 2° Fase, la superficie del calcestruzzo indurito dovrà essere accuratamente pulita, lavata, spazzolata e scalfita fino a diventare sufficientemente rugosa, così da garantire una perfetta aderenza con il getto successivo; ciò potrà essere ottenuto anche mediante l'impiego di additivi ritardanti o di ritardanti superficiali.
Se il getto di 2° fase avviene ad intervalli superiori alle 2 ore, prima di riprendere le operazioni, il giunto di costruzione già formatosi dovrà essere umidificato e omogeneamente ricoperto da uno strato di malta plastica che penetri in tutte le irregolarità; tale malta dovrà avere le stesse caratteristiche della pasta del conglomerato cementizio.
Tra le successive riprese di getto non si dovranno avere distacchi, discontinuità o differenze di aspetto e colore.

NOTE:

Per la tabella materiali si fa riferimento all'elaborato IG51-00-E-CV-TT-OC00-00-002.

Elaborati di riferimento:

IG51-04-E-CV-AZ-BA04-00-001-A00	Plinti su piazzali per barriere H<3,50m H=4,00m E H=4,50m	Carpenteria e armatura
IG51-04-E-CV-AZ-BA04-00-002-A00	Plinti su piazzali per barriere 4,50<H<=5,50m E 5,50m<H<=6,50m	Carpenteria e armatura
IG51-04-E-CV-BZ-BA04-00-001-A00	Plinti di fondazione per barriere H<3,50m, H=4,00m E H=4,50m	Carpenterie
IG51-04-E-CV-BZ-BA04-00-002-A00	Pali di fondazione per barriere H=4,50m	Armature
IG51-04-E-CV-BZ-BA04-00-003-A00	Pali di fondazione per barriere 4,50m<H<=5,50m E 5,50m<H<=6,50m	Armature
IG51-04-E-CV-BZ-BA04-00-004-A00	Pali di fondazione per barriere H<=3,50m E H=<4,00m	Armature
IG51-04-E-CV-BZ-BA04-00-005-A00	Plinti di fondazione per barriere 4,50m<H<=5,50m E 5,50<H<=6,50m	Armature
IG51-04-E-CV-BZ-BA04-00-006-A00	Plinti di fondazione per barriere 4,50m<H<=5,50m E 5,50<H<=6,50m	Carpenterie
IG51-04-E-CV-BZ-BA04-00-007-A00	Plinti di fondazione per barriere H<3,50m H=4,00m E H=4,50m	Armature
IG51-04-E-CV-P8-BA04-00-001-A00	Tracciamento pali	Planimetria tav. 1
IG51-04-E-CV-P8-BA04-00-002-A00	Tracciamento pali	Planimetria tav. 2
IG51-04-E-CV-P8-BA04-00-003-A00	Tracciamento cordoli	Planimetria tav. 1
IG51-04-E-CV-P8-BA04-00-004-A00	Tracciamento cordoli	Planimetria tav. 2
IG51-04-E-CV-P8-BA04-00-005-A00	Tracciamento montanti	Planimetria tav. 1
IG51-04-E-CV-P8-BA04-00-006-A00	Tracciamento montanti	Planimetria tav. 2

COMMITTENTE:

RFI RETE FERROVIARIA ITALIANA
GRUPPO FERROVIE DELLO STATO ITALIANE

ALTA SORVEGLIANZA:

ITALFERR
GRUPPO FERROVIE DELLO STATO ITALIANE

GENERAL CONTRACTOR:

Consorzio Collegamenti Integrati Veloci

INFRASTRUTTURE FERROVIARIE STRATEGICHE DEFINITE DALLA LEGGE OBIETTIVO N.443/01

TRATTA A.V./A.C. TERZO VALICO DEI GIOVI
PROGETTO ESECUTIVO

Barriere Antirumore Linea da pk. 36+585,00 a pk. 0+535,00 dell'interconnessione Shunt per Torino

Plinti di fondazione per barriere H<3,50m, H=4,00m E H=4,50m

Carpenterie

GENERAL CONTRACTOR	DIRETTORE LAVORI	SCALA:
Consorzio Cociv Ing. N. Meistro		Varie

COMMESSA	LOTTO	FASE	ENTE	TIPO DOC.	OPERA/DISCIPLINA	PROGR.	REV.
IG51	04	E	CV	BZ	BA0400	001	A

PROGETTAZIONE

Rev.	Descrizione emissione	Redatto	Data	Verificato	Data	Progettista Integratore	Data	IL PROGETTISTA
A00	Prima emissione	COCIV	26/04/2017	COCIV	26/04/2017	A. Mancarella	26/04/2017	cociv Consorzio Collegamenti Integrati Veloci Dott. Ing. Nicola Meistro Ordine Ingegneri Prov. TO n. 6271 R

n. Elab.

Nome File: IG51-04-E-CV-BZ-BA04-00-001-A00
CUP: F81H92000000008

Scala di plot: 11