BARRIERE ANTIRUMORE
CARPENTERIA PLINTO PER PALO:
TIPO 1) PER ALTEZZE H<=3,50m
TIPO 2) PER ALTEZZE H=4,00m
TIPO 3) PER ALTEZZE H=4,50m

SCALA 1:10

PIANTA
carpenteria

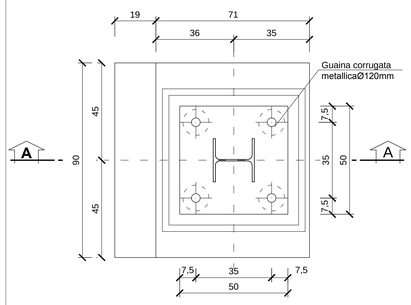

SEZIONE A-A
carpenteria

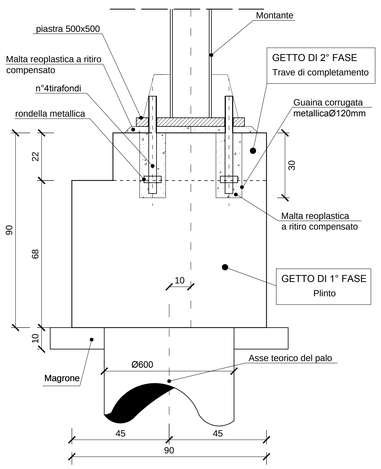

PIANTA
SCALA 1:20

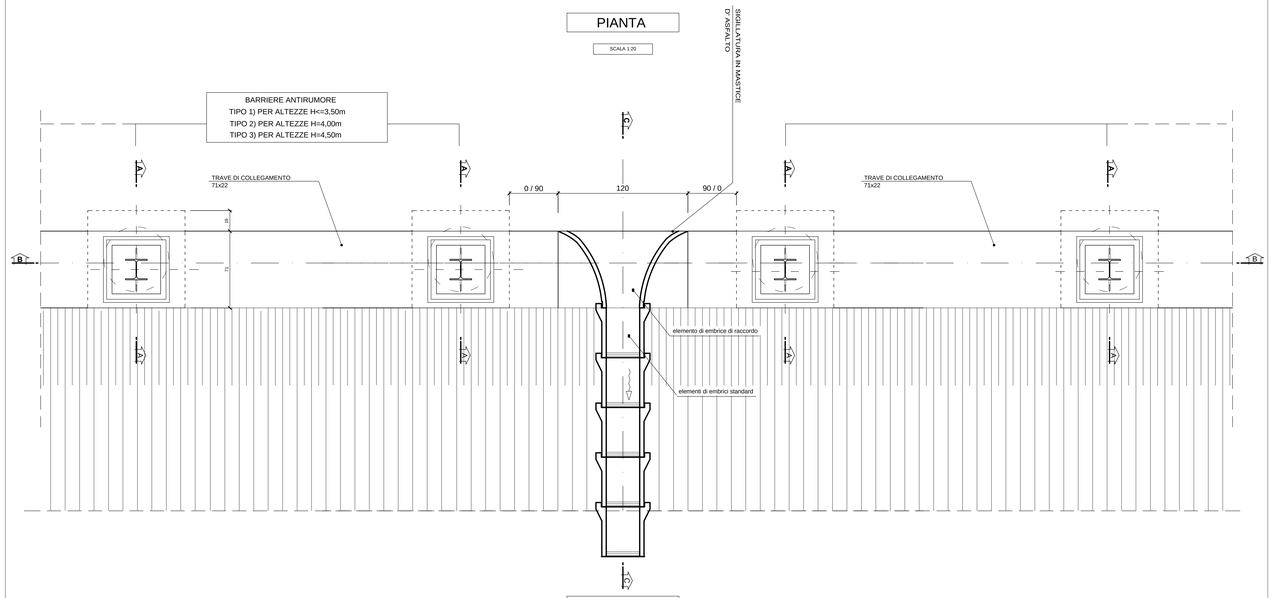

SEZIONE D-D
carpenteria

SCALA 1:20

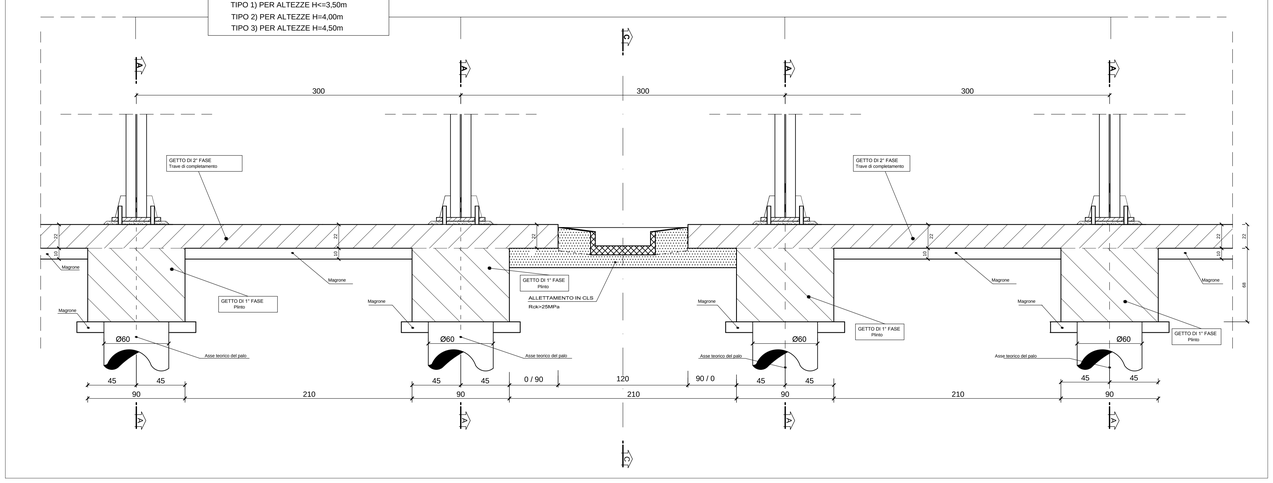

BARRIERE ANTIRUMORE
SEZIONE TIPO SU RILEVATO
TIPO 1) PER ALTEZZE H<=3,50m
TIPO 2) PER ALTEZZE H=4,00m
TIPO 3) PER ALTEZZE H=4,50m

scala 1:20

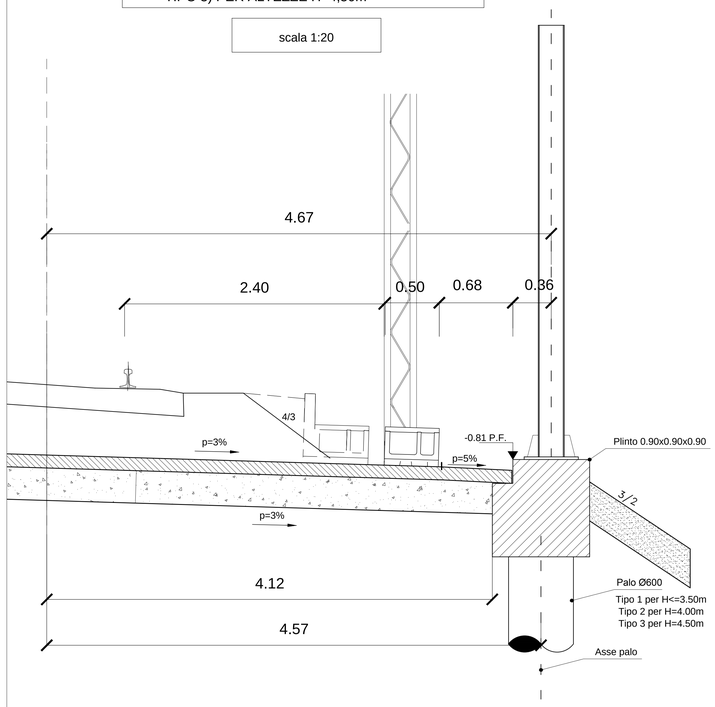

SEZIONE C-C
carpenteria

scala 1:20

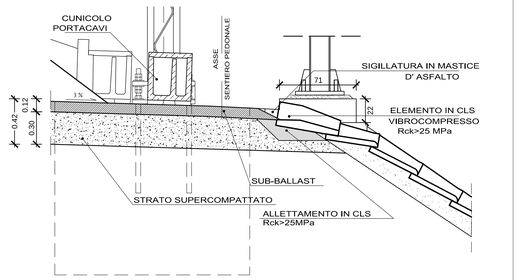

Note:

Prima di poter effettuare la ripresa tra il getto di 1° Fase ed il getto di 2° Fase, la superficie del calcestruzzo indurito dovrà essere accuratamente pulita, lavata, spazzolata e scalfita fino a diventare sufficientemente rugosa, così da garantire una perfetta aderenza con il getto successivo; ciò potrà essere ottenuto anche mediante l'impiego di additivi ritardanti o di ritardanti superficiali.
Se il getto di 2° fase avviene ad intervalli superiori alle 2 ore, prima di riprendere le operazioni, il giunto di costruzione già formatosi dovrà essere umidificato e omogeneamente ricoperto da uno strato di malta plastica che penetti in tutte le irregolarità; tale malta dovrà avere le stesse caratteristiche della pasta del conglomerato cementizio.
Tra le successive riprese di getto non si dovranno avere distacchi, discontinuità o differenze di aspetto e colore.

NOTE:
Per la tabella materiali si fa riferimento all'elaborato IG51-00-E-CV-TT-OC0D-00-002.

COMMITTENTE:
RFI RETE FERROVIARIA ITALIANA
GRUPPO FERROVIE DELLO STATO ITALIANE

ALTA SORVEGLIANZA:
ITALFERR
GRUPPO FERROVIE DELLO STATO ITALIANE

GENERAL CONTRACTOR:
cociv Consorzio Collegamenti Integrati Veloci

INFRASTRUTTURE FERROVIARIE STRATEGICHE DEFINITE DALLA LEGGE OBIETTIVO N.443/01

TRATTA A.V./A.C. TERZO VALICO DEI GIOVI
PROGETTO ESECUTIVO

Barriere Antirumore Linea da pk. 51+220,00 a pk. 52+215,00
Plinti di fondazione per barriere H<3,50m, H=4,00m E H=4,50m

Carpenterie

GENERAL CONTRACTOR	DIRETTORE LAVORI	SCALA:
Consorzio Cociv Ing. N. Meistro		Varie

COMMESSA	LOTTO	FASE	ENTE	TIPO DOC.	OPERA/DISCIPLINA	PROGR.	REV.
IG51	04	E	CV	BZ	BA0900	001	A

PROGETTAZIONE

Rev.	Descrizione emissione	Redatto	Data	Verificato	Data	Progettista Integratore	Data	IL PROGETTISTA
A00	Prima emissione	COCIV	19/05/2017	COCIV	19/05/2017	A. Mancarella	19/05/2017	cociv Consorzio Collegamenti Integrati Veloci Dott. Ing. Nicola Meistro Ordine Ingegneri Prov. TO n. 6271 R

n. Elab.

Nome File: IG51-04-E-CV-BZ-BA09-00-001-A00
CUP: F81H92000000008

Scala di plot: 11